ՀՀ ԳԵՂԱՐՔՈՒՆԻՔԻ ՄԱՐԶԻ ՍԵՎԱՆ ՀԱՄԱՅՆՔԻ ԾՈՎԱԳՅՈՒՂ ԲՆԱԿԱՎԱՅՐԻ ՄՇԱԿՈՒՅԹԻ ՏԱՆ ՇԻՆՈՒԹՅԱՆ ՀԻՄՆԱՆՈՐՈԳՄԱՆ ԱՇԽԱՏԱՆՔՆԵՐԻ ՆԱԽԱԳԾԱ-ՆԱԽԱՀԱՇՎԱՅԻՆ ՓԱՍՏԱԹՂԹԵՐԻ ՄՇԱԿՄԱՆ ԾԱՌԱՅՈՒԹՅՈՒՆ

ԱՇԽԱՏԱՆՔԱՅԻՆ ՆԱԽԱԳԻԾ

ԸՆԴՀԱՆՈՒՐ ԴՐՈՒՅԹՆԵՐ, ԱՇԽԱՏԱՆՔԱՅԻՆ ԳԾԱԳՐԵՐ

ԴԱՔԱՐՅԱՆ ՇԻՆ

ՀՀ ԳԵՂԱՐՔՈՒՆԻՔԻ ՄԱՐԶԻ ՍԵՎԱՆ ՀԱՄԱՅՆՔԻ ԾՈՎԱԳՅՈՒՂ ԲՆԱԿԱՎԱՅՐԻ ՄՇԱԿՈՒՅԹԻ ՏԱՆ ՇԻՆՈՒԹՅԱՆ ՀԻՄՆԱՆՈՐՈԳՄԱՆ ԱՇԽԱՏԱՆՔՆԵՐԻ ՆԱԽԱԳԾԱ-ՆԱԽԱՀԱՇՎԱՅԻՆ ՓԱՍՏԱԹՂԹԵՐԻ ՄՇԱԿՄԱՆ ԾԱՌԱՅՈՒԹՅՈՒՆ

ԱՇԽԱՏԱՆՔԱՅԻՆ ՆԱԽԱԳԻԾ

ԸՆԴՀԱՆՈՒՐ ԴՐՈՒՅԹՆԵՐ, ԱՇԽԱՏԱՆՔԱՅԻՆ ԳԾԱԳՐԵՐ

«ՂԱԶԱՐՅԱՆ ՇԻՆ» ՍՊԸ տնօրեն՝ Վ. Ղազարյան

Համաձայնեցված է՝

ՀՀ Գեղարքունիքի մարզի
Սևան համայնքի ղեկավար՝ Ս. Մուրադյան

ՂԱԶԱՐՅԱՆ ՇԻՆ

Աշխատանքային գծագրերի անվանացանկ

Հ/Հ	ԱՆՎԱՆՈՒՄԸ	ԹԵՐԹ
1	Անվանացանկ և բացատրագիր	1
2	Շին. աշխատանքների կատարման ժամանակացույց	2
3	Տեղադիրքային հատակագիծ Մ 1:5000	3
4	Գլխավոր հատակագիծ Մ 1:250	4
5	Շին. աշխատանքների կազմակերպման սխեմա Մ 1:500	5
6	Հատակագիծ ըստ 0.00, +1.75 և +2.30 նիշերի Մ1:150	6
7	Հատակագիծ ըստ +3.50, +4.65, +6.40 և +7.00 նիշերի Մ1:150	7
8	Կտրվածք 1-1 Մ 1:150	8
9	Դիմային և ետնային ճակատներ Մ1:150	9
10	Կողային աջ և ձախ ճակատներ Մ1:150	10
11	Քանդման հատակագիծ ըստ 0.00, +1.75 և +2.30 նիշերի Մ1:150	11
12	Քանդման հատակագիծ ըստ +3.50, +4.65, +6.40 և +7.00 նիշերի Մ1:150	12
13	Վերանորոգման հատակագիծ ըստ 0.00 և +1.75 նիշերի Մ1:150	13
14	Վերանորոգման հատակագիծ ըստ +3.50, +4.65, +6.40 և +7.00 նիշերի Մ1:150	14
15	Բացվածքները պարփակող տարրերի ամփոփագիր	15
16	Հատակների հատակագիծ Մ1:150	16
17	Հատակների հատակագիծ Մ1:150	17
18	Առաստաղների հատակագիծ Մ1:150	18
19	Աստիճանավանդակների իրականացման տիպային լուծումներ	19
20	Մետաղական աստիճանի իրականացման լուծումներ	20
21	Ե/բ ծածկի սալի և միջնորմների իրականացման լուծումներ	21
22	Թեքահարթակի իրականացման լուծումներ	22
23	Ելակետային տվյալներ, ամփոփագրեր	23
24	Հողանցման կոնտուրի կառուցման սխեմա	24
25	Սկզբունքային սխեմա	25
26	Վարդակների և անջատիչների սխեմա Մ1:150	26
27	Վարդակների և անջատիչների սխեմա Մ1:150	27
28	Բաժանման տուփերի միացման սխեմա Մ1:150	28
29	Բաժանման տուփերի միացման սխեմա Մ1:150	29
30	Վարդակների և անջատիչների միացման սխեմա Մ1:150	30
31	Վարդակների և անջատիչների միացման սխեմա Մ1:150	31
32	Լուսատուների միացման սխեմա Մ1:150	32
33	Լուսատուների միացման սխեմա Մ1:150	33
34	Վարդակների և լուսատուների միացման սկզբունքային սխեմա	34
35	Սարքավորումների և նյութերի մասնագիր	35
36	Պայմանական նշանակումներ: Մալուխային մատյան	36
37	Հակահրդեհային համակարգի հատակագիծ Մ1:150	37
38	Հակահրդեհային համակարգի հատակագիծ Մ1:150	38
39	Հրդեհի ազդարարման համակարգի կառուցվածքային սխեմա	39
40	Սարքավորումների միացման տիպային սխեմաներ	40

Հ/Հ	ԱՆՎԱՆՈՒՄԸ	ԹԵՐԹ
41	Ելակետային տվյալներ, ամփոփագրեր	41
42	1-ին հարկի ջեռուցման հատակագիծ Մ 1:150	42
43	2-րդ հարկի ջեռուցման հատակագիծ Մ 1:150	43
44	1-ին հարկի ջեռուցման տարածական սխեմա	44
45	2-րդ հարկի ջեռուցման տարածական սխեմա	45
46	Օդափոխության հատակագիծ Մ 1:150	46
47	1-ին հարկի օդափոխության տարածական սխեմա	47
48	2-րդ հարկի օդափոխության տարածական սխեմա	48
49	Բացատրագիր, ամփոփագիր	49
50	Ձրամատակարարման և կոյուղու հատկագիծ Մ 1:50	50
51	Տաք և սառը ջրամատակարարման տարածական սխեմա	51
52	Կոյուղու տարածական սխեմա	52
53	Կոյուղու դիտահորի իրականացման լուծումներ	53
54	Կուտակման հորի հիմքի և ծածկի հատակագիծ, կտրվածքներ, ե/բ մտոց	54
55	Հիմքի ամրանավորման հատակագիծ, կտրվածքներ, մասնագիր	55
56	Ծածկի ամրանավորման հատակագիծ, կտրվածքներ, մասնագիր	56
57	Պատի ամրանավորումը 1 առանցքով	57
58	Պատի ամրանավորումը Ա և Բ առանցքով	58
59	Պատի ամրանավորումը 2 առանցքով	59
60	Մետաղական մտոց և սանդուղք	60

Հավելված

1. Շինարարական աշխատանքները կատարելու համար պահանջվում է հետևյալ լիցենզիան.
   Շինարարության իրականացում ըստ քաղաքաշինության հետևյալ ոլորտի. Բնակելի, հասարակական և արտադրական

ԲԱՑԱՏՐԱԳԻՐ

Սույն աշխատանքային նախագիծը մշակվել է ՀՀ Գեղարքունիքի մարզի Սևան համայնքի պատվերով:

Մշակված աշխատանքային նախագծի հիմք է հանդիսացել տեղում կատարված ուսումնասիրությունները, չափագրման աշխատանքները, պատվիրատուի հետ համատեղ կայացված որոշումները:

Համաձայն կատարված ուսումնասիրությունների, նախագծով իրականացվել են հետևյալները.

1. Շինության ներսում քանդման աշխատանքներ
2. Շին.աղբի հավաքում և տեղափոխում
3. Միջնորմների կառուցում
4. Դռների և լուսամուտների տեղադրում
5. Միաձույլ ե/բ հարթակի և աստիճանավանդակի կառուցում
6. Առաստաղների հարդարանքի իրականացում
7. Պատերի հարդարանքի իրականացում
8. Հատակների իրականացում
9. Ներտարածքային լուսավորության ցանցի մոնտաժում
10. Ձրամատակարարման և կոյուղու արտաքին և ներքին համակարգի իրականացում
11. Գազամատակարարման համակարգի մոնտաժում
12. Ջեռուցման համակարգի մոնտաժում
13. Օդափոխության համակարգի մոնտաժում
14. Հրդեհի ազդարարման համակարգի մոնտաժում
15. Արտաքին աստիճանահարթակի երեսապատման աշխատանքներ

Շինարարական աշխատանքներում ներգրավված բոլոր անձանց անհրաժեշտ է ծանոթացնել անվտանգության կանոններին:

Նախագծում բոլոր չափերը ներկայացված են միլիմետրերով:

Շինարարական աշխատանքներն իրականացվում են 2 փուլով՝

ԱՌԱՋԻՆ ---- Նախապատրաստական փուլ
ԵՐԿՐՈՐԴ ---- Հիմնական փուլ

Քանդված զանգվածը պետք է ամեն օր հեռացվի շինարարական հրապարակից, թույլ չտալով դրանց կուտակումներ շինարարական հրապարակում:

Շինարարական աղբի տեղափոխումն իրականացվում է ինքնաթափով, վերնամասն ամբողջովին ծածկած բրենզենտյա ծածկոցով:

Փոփոխություն	Ամիս/ամսաթիվ	Դիտողություն	Հեղինակ	Ստուգեց

ԵՐԵՎԱՆ 2024թ.		Պատվիրատու՝ ՀՀ Գեղարքունիքի մարզի Սևան համայնք		
		Նախագծա-նախահաշվային փաստաթղթերի մշակման աշխատանքներ		
Տնօրեն	Կ.Ղազարյան	Սևան համայնքի Ծովազուղ բնակավայրի մշակույթի տան շինության հիմնանորոգման աշխատանքներ	Աշխատանքային նախագիծ	
Նախագծեց	Կ.Ղազարյան			
Նախագծեց	Ֆ.Ղարիբյան	Անվանացանկ և բացատրագիր	Բաժին ՃՇ	
			Թերթ	Թերթեր
			1	60

№ Հ/Հ	Աշխատանքների անվանումը	Աշխատանքների կատարման ժամանակացույց (Աշխատանքային ամիսներ)					
		1	2	3	4	5	6
Նախապատրաստական փուլ							
1	Պատվիրատուի կողմից շին. հրապարակի ակտի ընդունում: Կապալառուի և պատվիրատուի կողմից օբյեկտի համար պատասխանատու ներկայացուցիչների նշանակում:						
Հիմնական փուլ							
1	Քանդման աշխատանքներ						
2	Շին. աղբի մաքրում և հավաքում						
3	Բետոնացման աշխատանքներ						
4	Միջնորմների կառուցում						
5	Դռների և լուսամուտների տեղադրում						
6	Վերանորոգման աշխատանքներ						
7	Թերությունների վերացման և բարեկարգման աշխատանքներ						
	Կողմերի կողմից հանձնման-ընդունման ակտի ստորագրում						

Փոփոխություն	Ամիս/ամսաթիվ		Դիտողություն	Հեղինակ	Ստուգեց
ԵՐԵՎԱՆ 2024թ.			Պատվիրատու՝ ՀՀ Գեղարքունիքի մարզի Սևան համայնք		
			Նախագծա-նախահաշվային փաստաթղթերի մշակման աշխատանքներ		
Տնօրեն	Վ.Ղազարյան		Սևան համայնքի Ծովագյուղ բնակավայրի մշակույթի տան շինության հիմնանորոգման աշխատանքներ	Աշխատանքային նախագիծ	
Նախագծեց	Վ.Ղազարյան				
Նախագծեց	Ֆ.Ղարիբյան		Շին. աշխատանքների կատարման ժամանակացույց	Բաժին ՃՇ	
				Թերթ	Թերթեր
				2	60

Տեղադիրքային հատակագիծ Մ 1:5000

Փոփոխություն	Ամիս/ամսաթիվ		Դիտողություն	Հեղինակ	Ստուգեց
ԵՐԵՎԱՆ 2024թ.			Պատվիրատու՝ ՀՀ Գեղարքունիքի մարզի Սևան համայնք		
			Նախագծա-նախահաշվային փաստաթղթերի մշակման աշխատանքներ		
Տնօրեն	Վ.Ղազարյան		Սևան համայնքի Ծովագյուղ բնակավայրի մշակույթի տան շինության հիմնանորոգման աշխատանքներ	Աշխատանքային նախագիծ	
Նախագծեց	Վ.Ղազարյան				
Նախագծեց	Ֆ.Ղարիբյան		Տեղադիրքային հատակագիծ Մ 1:5000	Բաժին ՃՇ	
				Թերթ	Թերթեր
				3	60

Գլխավոր հատակագիծ Մ 1:250

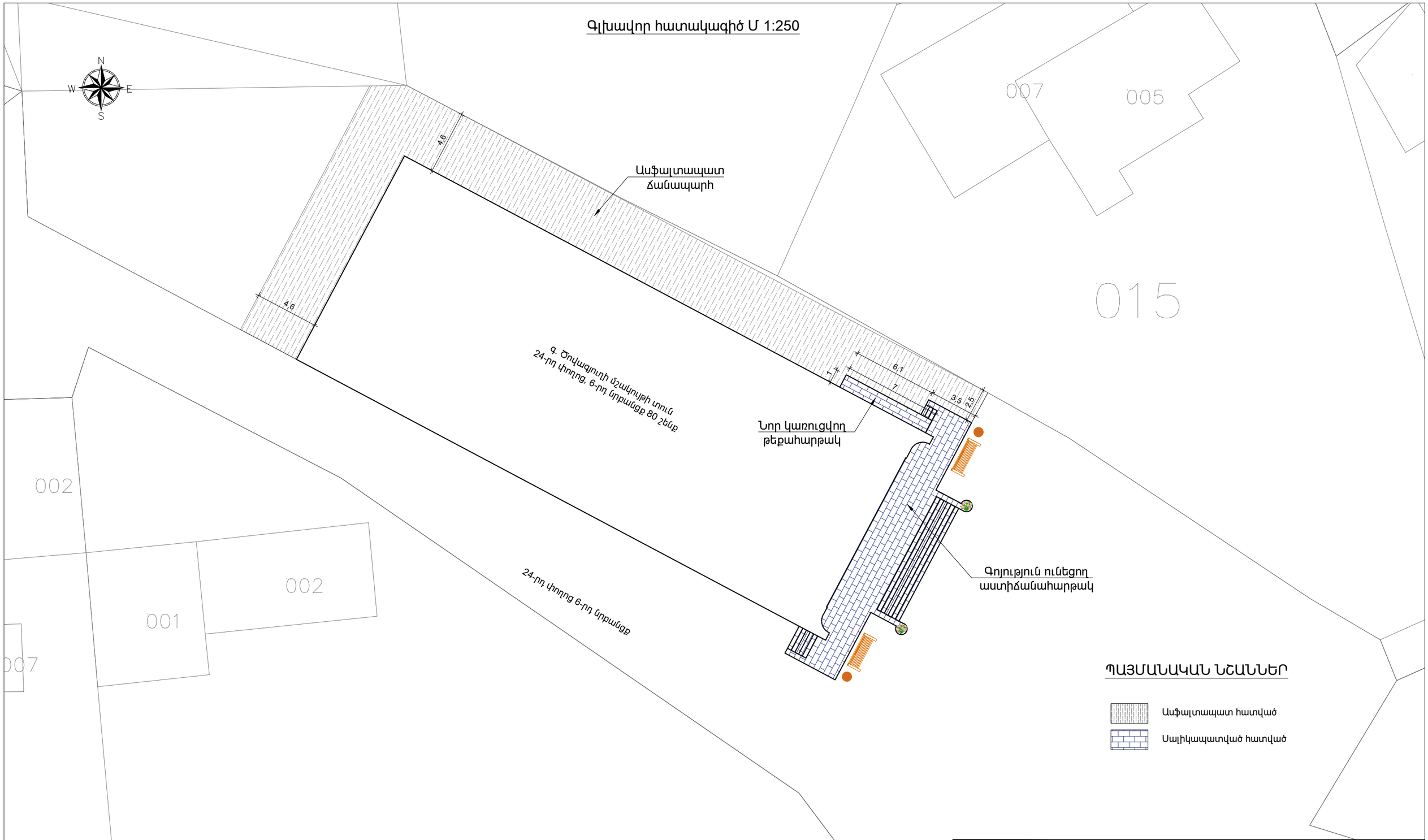

ԾԱՆՈԹՈՒԹՅՈՒՆ

1. Մինչ շինարարական աշխատանքների սկսելը, իրականացնել հողատարածքի տեղակապում և որոշել հողատարածքի սահմանագծերը:
2. Կառուցապատման սահմանագծից դուրս նախագծային ընկերությունը պատասխանատվություն չի կրում:

Փոփոխություն	Ամիս/ամսաթիվ	Դիտողություն	Հեղինակ	Ստուգեց
ԵՐԵՎԱՆ 2024թ.		Պատվիրատու՝ ՀՀ Գեղարքունիքի մարզի Սևան համայնք		
		Նախագծա-նախահաշվային փաստաթղթերի մշակման աշխատանքներ		
Տնօրեն	Վ.Ղազարյան	Սևան համայնքի Ծովագյուղ բնակավայրի մշակույթի տան շինության հիմնանորոգման աշխատանքներ	Աշխատանքային նախագիծ	
Նախագծեց	Վ.Ղազարյան			
Նախագծեց	Ֆ.Ղարիբյան	Գլխավոր հատակագիծ Մ 1:250	Բաժին ՃՇ	
			Թերթ	Թերթեր
			4	60

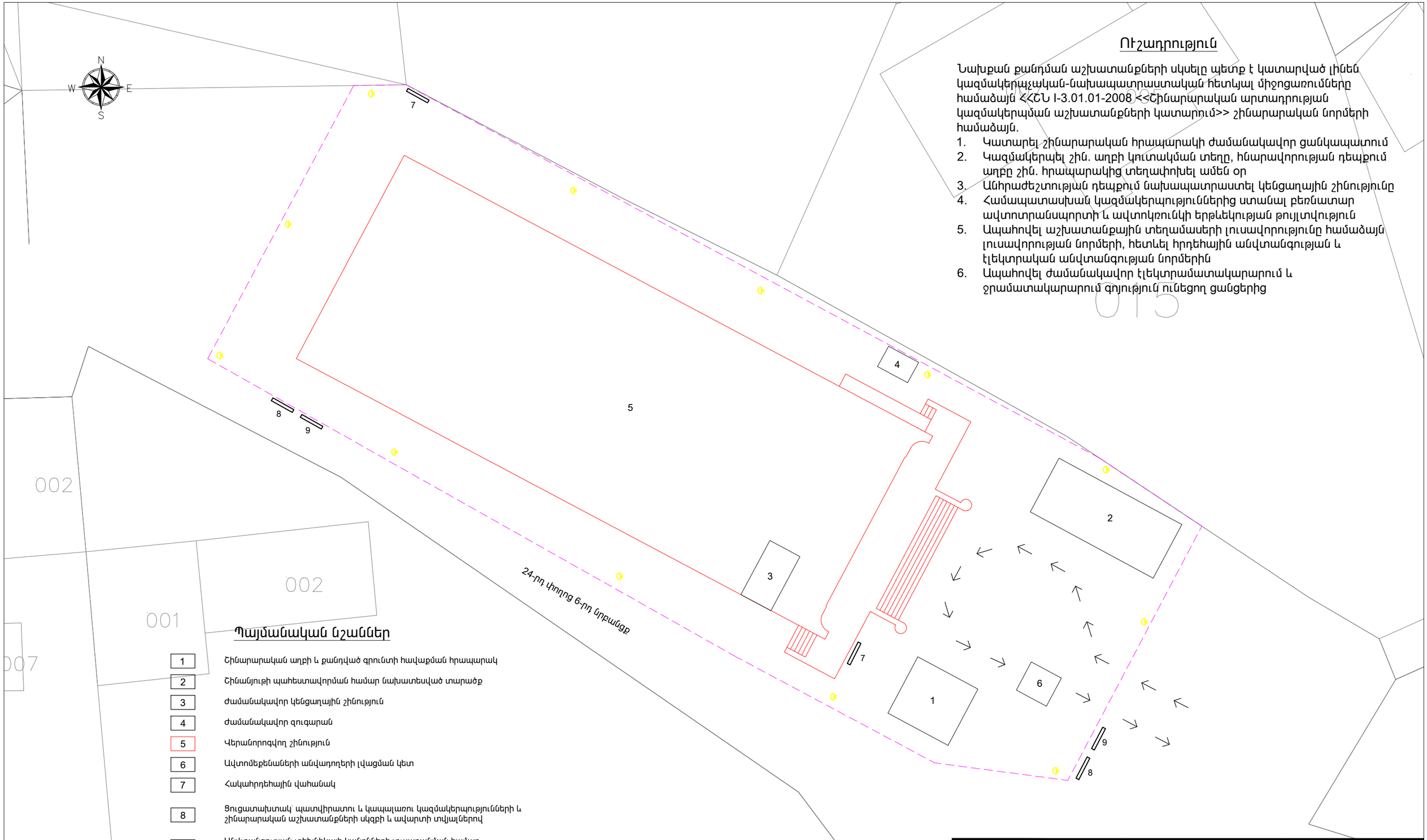

Ուշադրություն

Նախքան քանդման աշխատանքների սկսելը պետք է կատարված լինեն կազմակերպչական-նախապատրաստական հետևյալ միջոցառումները համաձայն <<ՀՇՆ I-3.01.01-2008 <<Շինարարական արտադրության կազմակերպման աշխատանքների կատարում>> շինարարական նորմերի համաձայն.

1. Կատարել շինարարական հրապարակի ժամանակավոր ցանկապատում
2. Կազմակերպել շին. աղբի կուտակման տեղը, հնարավորության դեպքում աղբը շին. հրապարակից տեղափոխել ամեն օր
3. Անհրաժեշտության դեպքում նախապատրաստել կենցաղային շինությունը
4. Համապատասխան կազմակերպություններից ստանալ բեռնատար ավտոտրանսպորտի և ավտոկռունկի երթևեկության թույլտվություն
5. Ապահովել աշխատանքային տեղամասերի լուսավորությունը համաձայն լուսավորության նորմերի, հետևել հրդեհային անվտանգության և էլեկտրական անվտանգության նորմերին
6. Ապահովել ժամանակավոր էլեկտրամատակարարում և ջրամատակարարում գոյություն ունեցող ցանցերից

Պայմանական նշաններ

1	Շինարարական աղբի և քանդված գրունտի հավաքման հրապարակ
2	Շինանյութի պահեստավորման համար նախատեսված տարածք
3	Ժամանակավոր կենցաղային շինություն
4	Ժամանակավոր զուգարան
5	Վերանորոգվող շինություն
6	Ավտոմեքենաների անվադողերի լվացման կետ
7	Հակահրդեհային վահանակ
8	Ցուցատախտակ՝ պատվիրատու և կապալառու կազմակերպությունների և շինարարական աշխատանքների սկզբի և ավարտի տվյալներով
9	Անվտանգության տեխնիկայի կանոնների լուսաբանման համար նախատեսված ցուցատախտակ
← →	Տրանսպորտային միջոցների շարժման ուղղությունը
	Լուսարձակ
	Ժամանակավոր ցանկապատ

Փոփոխություն	Ամիս/ամսաթիվ		Դիտողություն	Հեղինակ	Ստուգեց
ԴԱՎԱՐՅԱՆ ԵՒՆ	ԵՐԵՎԱՆ 2024թ.		Պատվիրատու՝ << Գեղարքունիքի մարզի Սևան համայնք		
			Նախագծա-նախահաշվային փաստաթղթերի մշակման աշխատանքներ		
Տնօրեն	Վ.Ղազարյան		Սևան համայնքի Ծովագյուղ բնակավայրի մշակույթի տան շինության հիմնանորոգման աշխատանքներ	Աշխատանքային նախագիծ	
Նախագծեց	Վ.Ղազարյան				
Նախագծեց	Ֆ.Ղարիբյան		Շին. աշխատանքների կազմակերպման սխեմա Մ 1:500	Բաժին ՃՇ	
				Թերթ	Թերթեր
				5	60

Հատակագիծ ըստ 0.00 նիշի Մ1:150

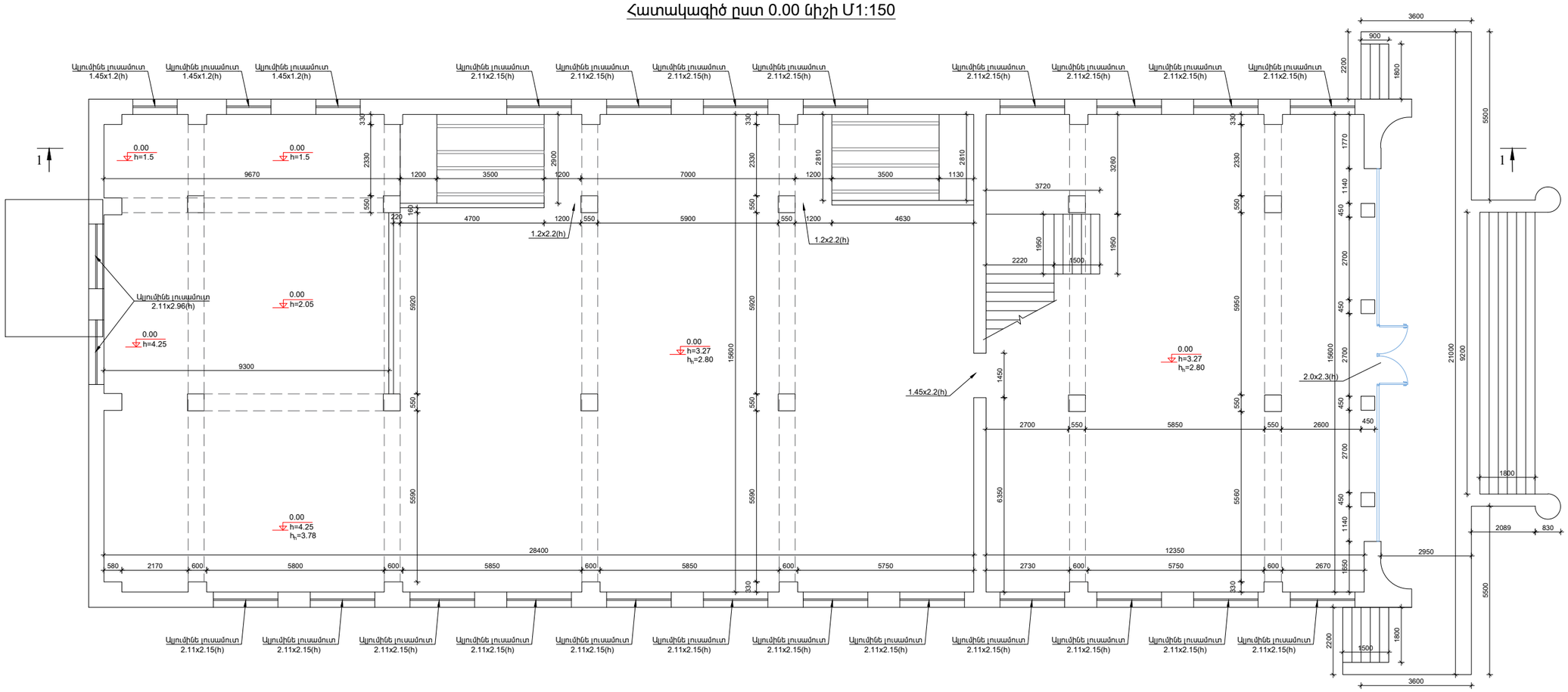

Հատակագիծ ըստ +1.75 և +2.30 նիշերի Մ1:150

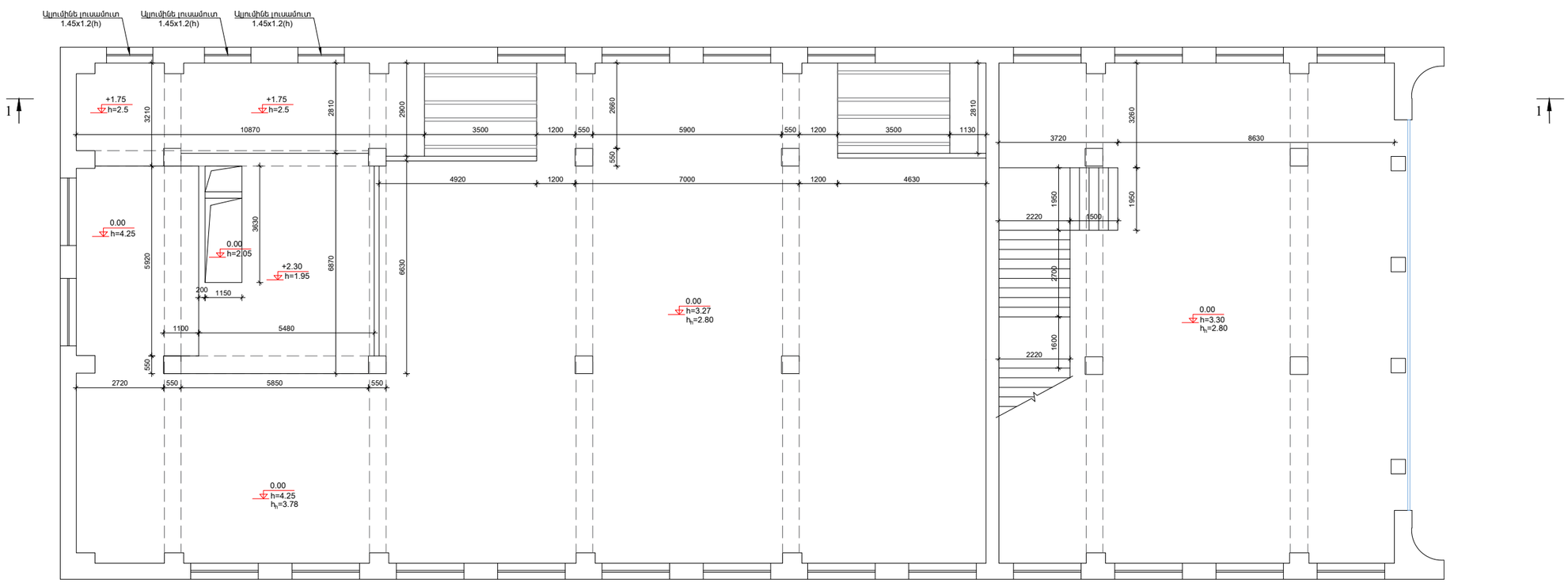

Փոփոխություն	Էջ/փաստաթղթի համար	Ստորագրություն	Ամսաթիվ
Տնտես.	Դ.Ղազարյան		
Նախագծավար	Գ.Ֆանարջյան		
Գլխավոր մասնագետ	Դ.Ղազարյան		

ԵՐԵՎԱՆ 2024թ.

Պատվիրատու՝ ՀՀ Գեղարքունիքի մարզի Սևան համայնք

Նախագծա-փնտրողական աշխատանքներ

Սոս գյուղի մշակույթի տան շինության ռեկոնստրուկցիայի նպատակով տարածքային կառավարման գծագրեր

Հատակագիծ ըստ 0.00, +1.75 և +2.30 նիշերի Մ1:150

Հիմնական

Հեղինակ

Ստուգեց

Աշխատանքային գծագիր

Բաժին ՃԾ

Թերթ	Թերթեր
6	60

Հատակագիծ ըստ +3.50 և +4.65 նիշերի Մ1:150

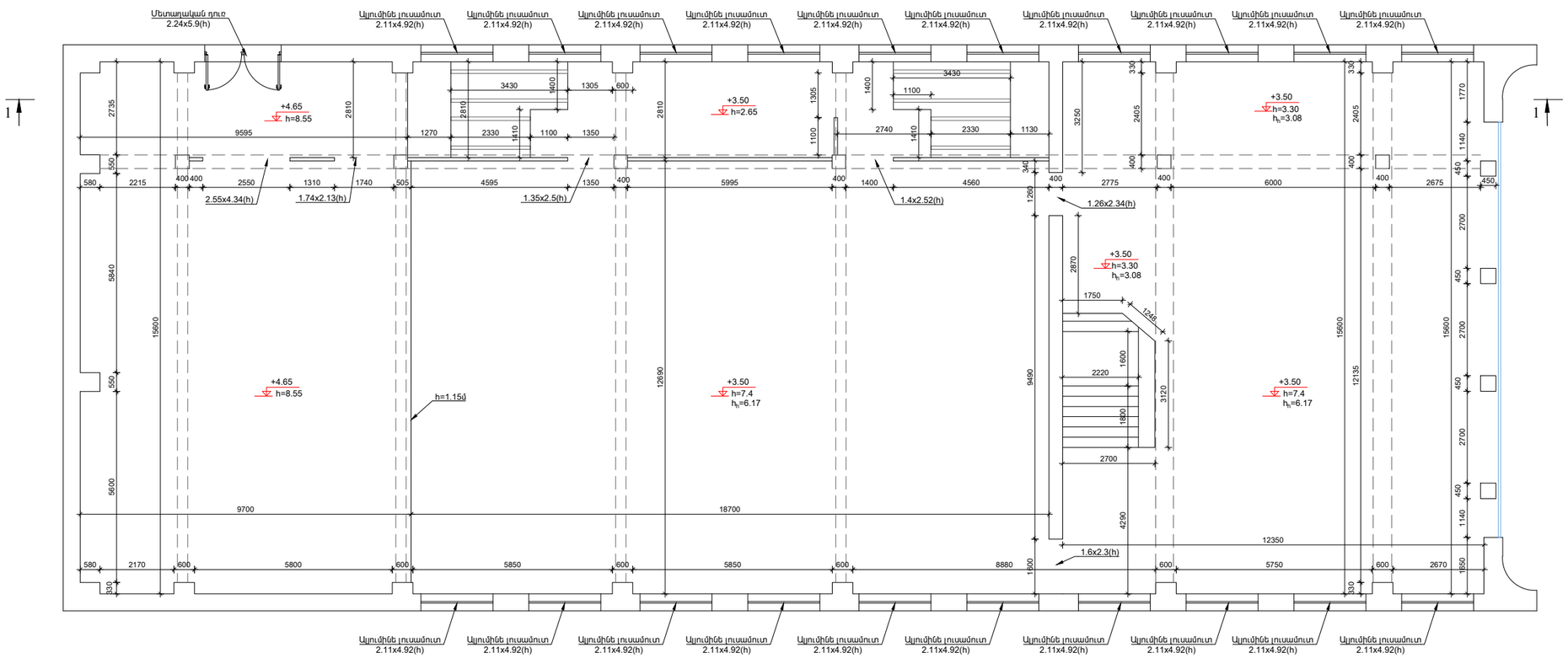

Հատակագիծ ըստ +6.40 և +7.00 նիշերի Մ1:150

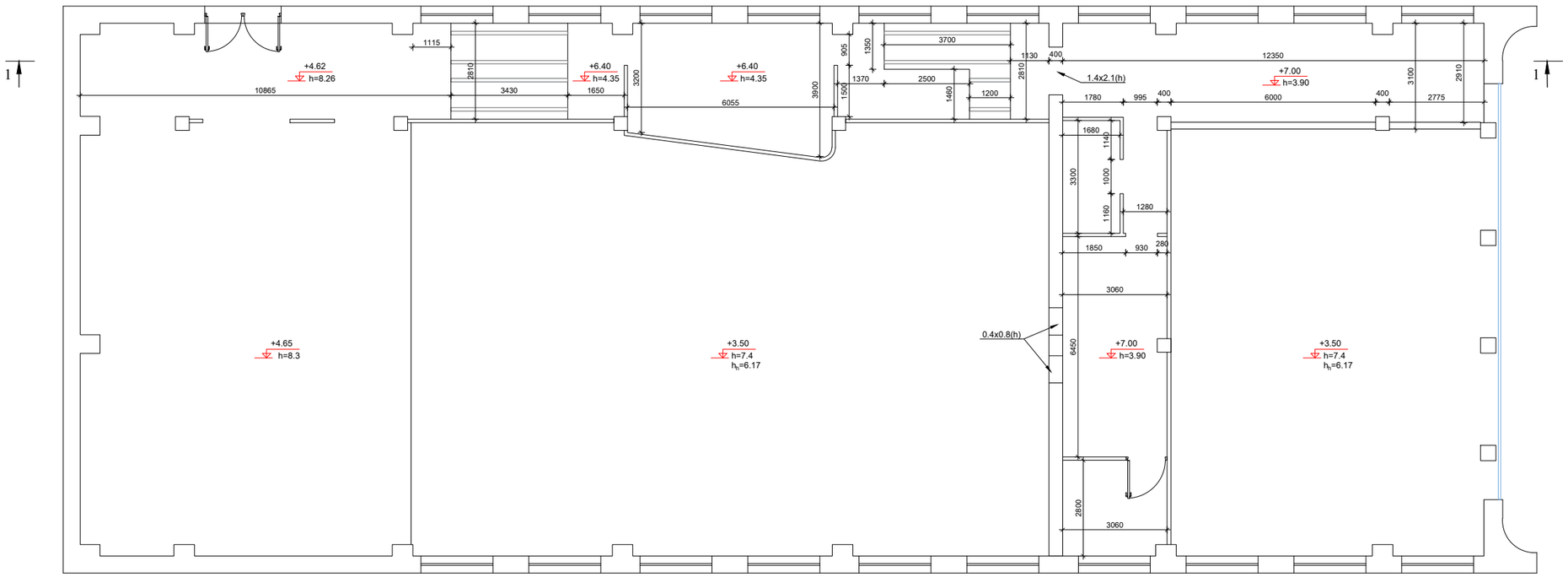

Փոփոխության	Էջի/քանակի	Ստորագրություն	Անուն	Ստորագրություն
ԵՐԵՎԱՆ 2024թ.		Տնօրեն	Ա.Ղազարյան	
		Գլխավոր ինժ.	Ա.Ղազարյան	
		Գլխավոր մասնագետ	Ֆ.Ամիրխանյան	

Հիմնական մասնագետներ	Ստորագրություն	Հերիկ	Ստորագրություն
Նախագծա-տեխնոլոգիական կենտրոնի գլխավոր մասնագետներ			

Պատվիրատու՝ ՀՀ Գեղարքունիքի մարզի Սևան համայնք

Գյուղատնտեսության նշանակության հողամասերի գյուղատնտեսական նշանակության հողերի գյուղատնտեսական կոոպերատիվի գյուղատնտեսական արտադրամասերի գոմերի և հարակից տարածքների վերակառուցում

Աշխատանքային նախագիծ

Ճարտ. չափ

Թերթ	Թերթեր
7	60

Հատակագիծ ըստ +3.50, +4.65, +6.40 և +7.00 նիշերի Մ1:150

Կտրվածք 1-1 Մ1:150

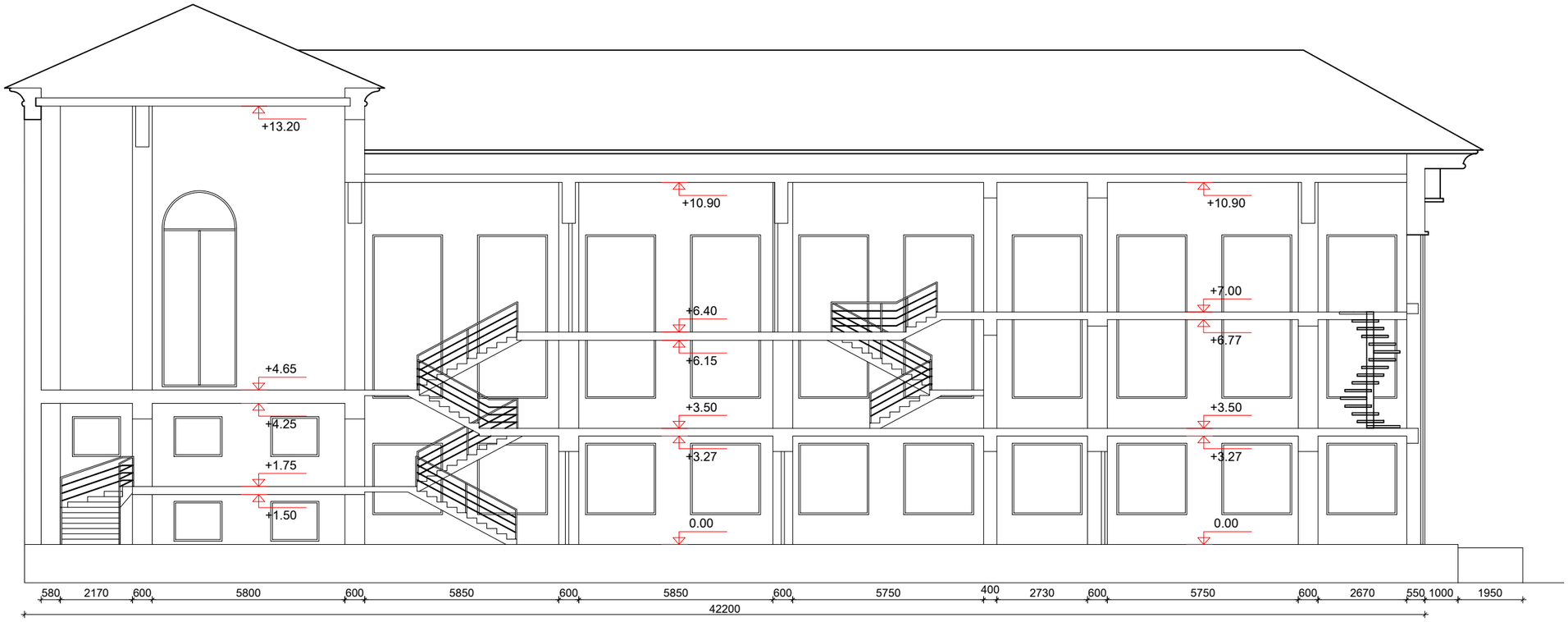

Փոփոխություն		Ամիս/ամսաթիվ	Դիտողություն	Հեղինակ	Ստուգեց
ԵՐԵՎԱՆ 2024թ.			Պատվիրատու՝ ՀՀ Գեղարքունիքի մարզի Սևան համայնք		
			Նախագծա-նախահաշվային փաստաթղթերի մշակման աշխատանքներ		
Տնօրեն	Վ.Ղազարյան		Սևան համայնքի Ծովագյուղ բնակավայրի մշակույթի տան շինության հիմնանորոգման աշխատանքներ	Աշխատանքային նախագիծ	
Նախագծեց	Վ.Ղազարյան				
Նախագծեց	Ֆ.Ղարիբյան		Կտրվածք 1-1 Մ 1:150	Բաժին ՃՇ	
				Թերթ	Թերթեր
				8	60

Դիմային ճակատ Մ1:150

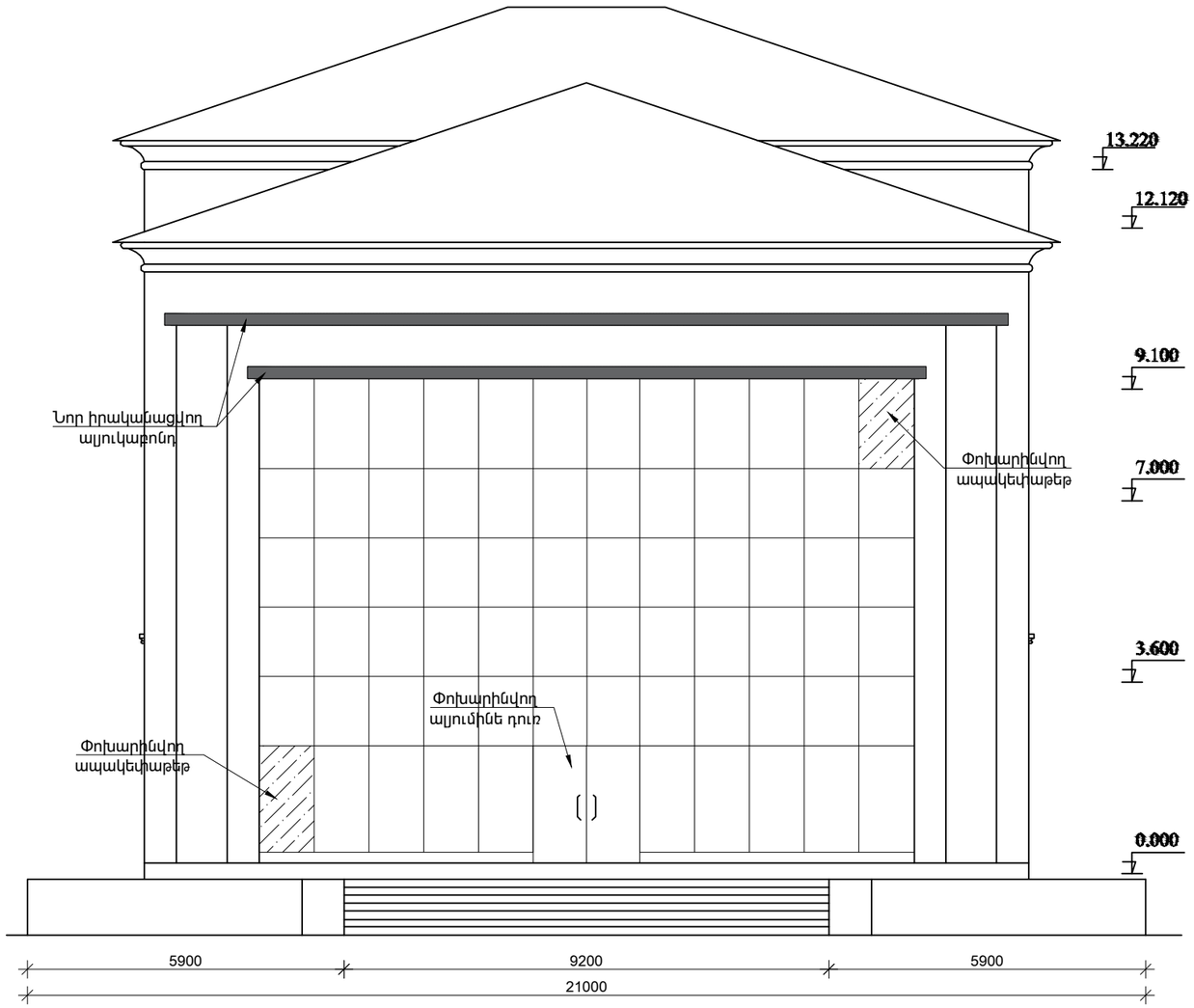

Ետնային ճակատ Մ1:150

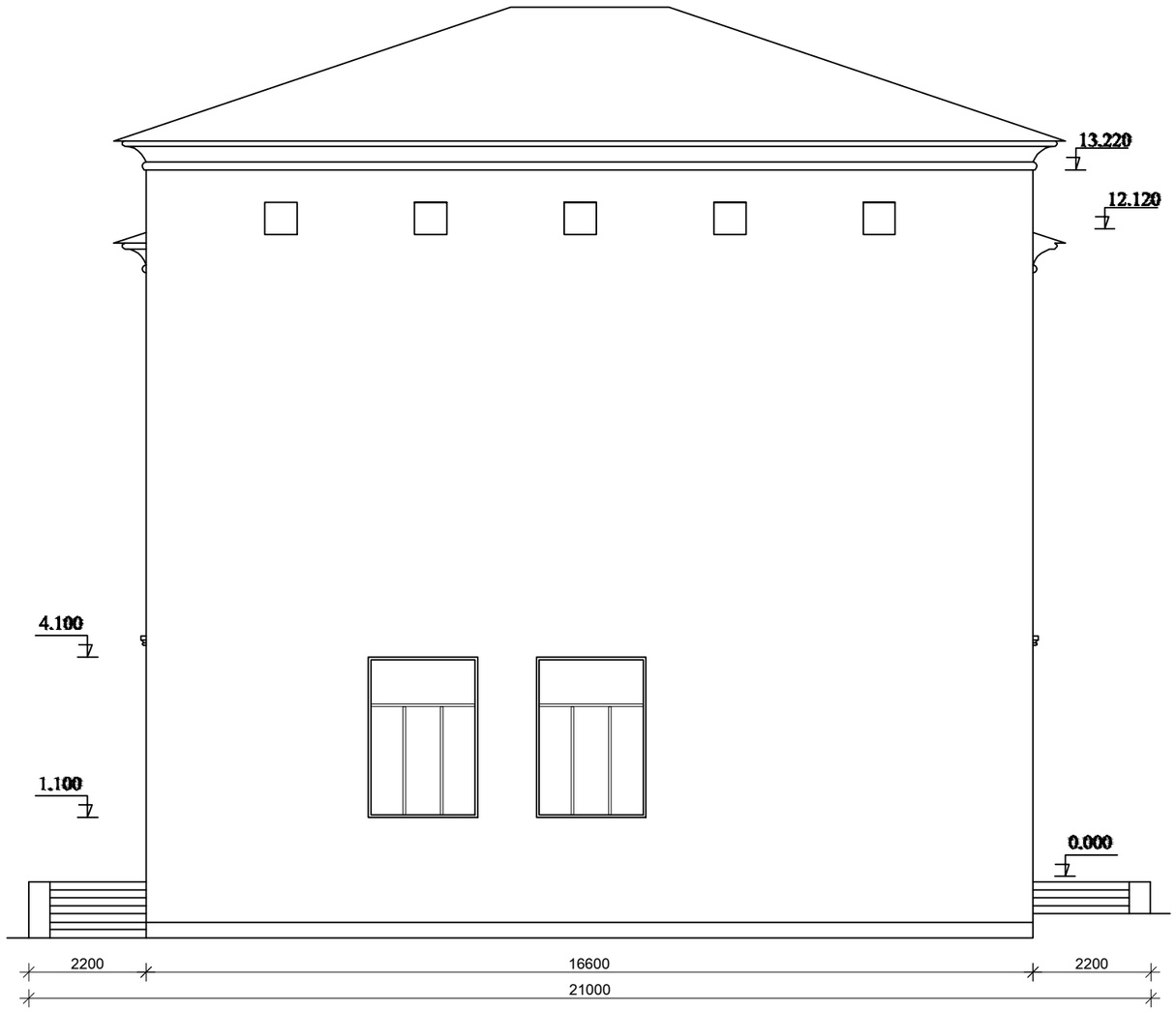

Փոփոխություն	Ամիս/ամսաթիվ	Դիտողություն	Հեղինակ	Ստուգեց
ԵՐԵՎԱՆ 2024թ.		Պատվիրատու՝ ՀՀ Գեղարքունիքի մարզի Սևան համայնք		
		Նախագծա-նախահաշվային փաստաթղթերի մշակման աշխատանքներ		
Տնօրեն	Կ.Ղազարյան	Սևան համայնքի Ծովագյուղ բնակավայրի մշակույթի տան շինության հիմնանորոգման աշխատանքներ	Աշխատանքային նախագիծ	
Նախագծեց	Կ.Ղազարյան			
Նախագծեց	Ֆ.Ղարիբյան	Դիմային և ետնային ճակատներ Մ1:150	Բաժին ՃՇ	
			Թերթ	Թերթեր
			9	60

Կողային աջ ճակատ Մ1:200

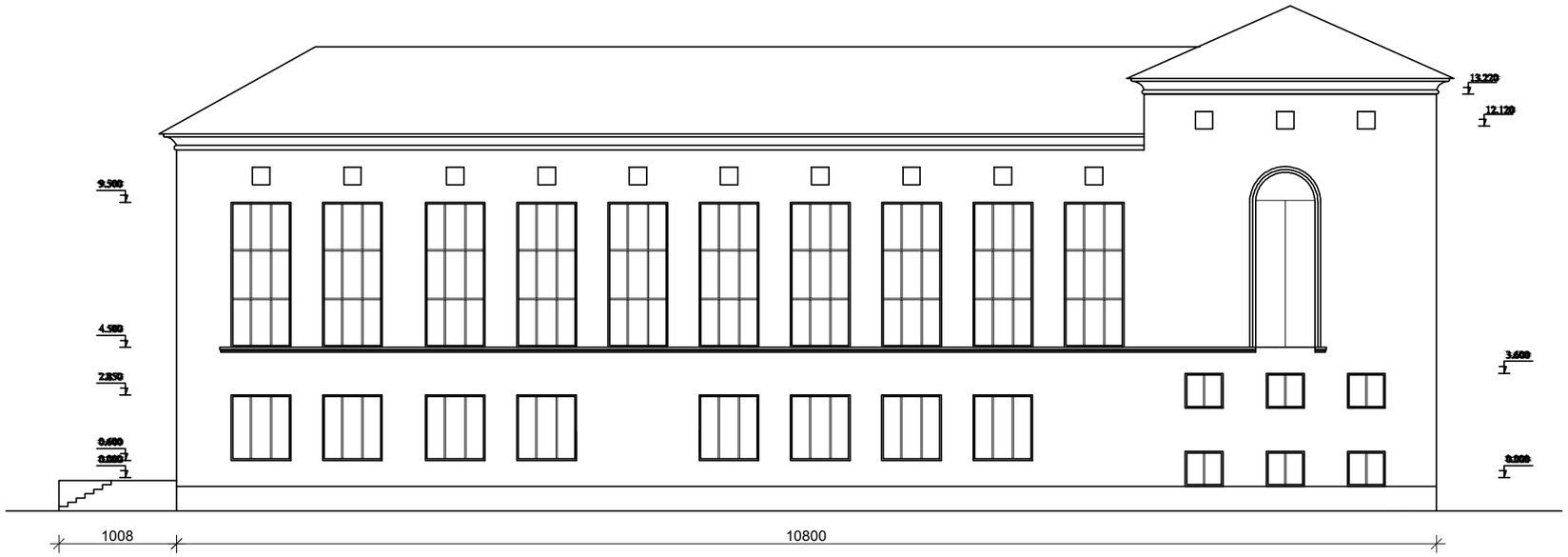

Կողային ձախ ճակատ Մ1:200

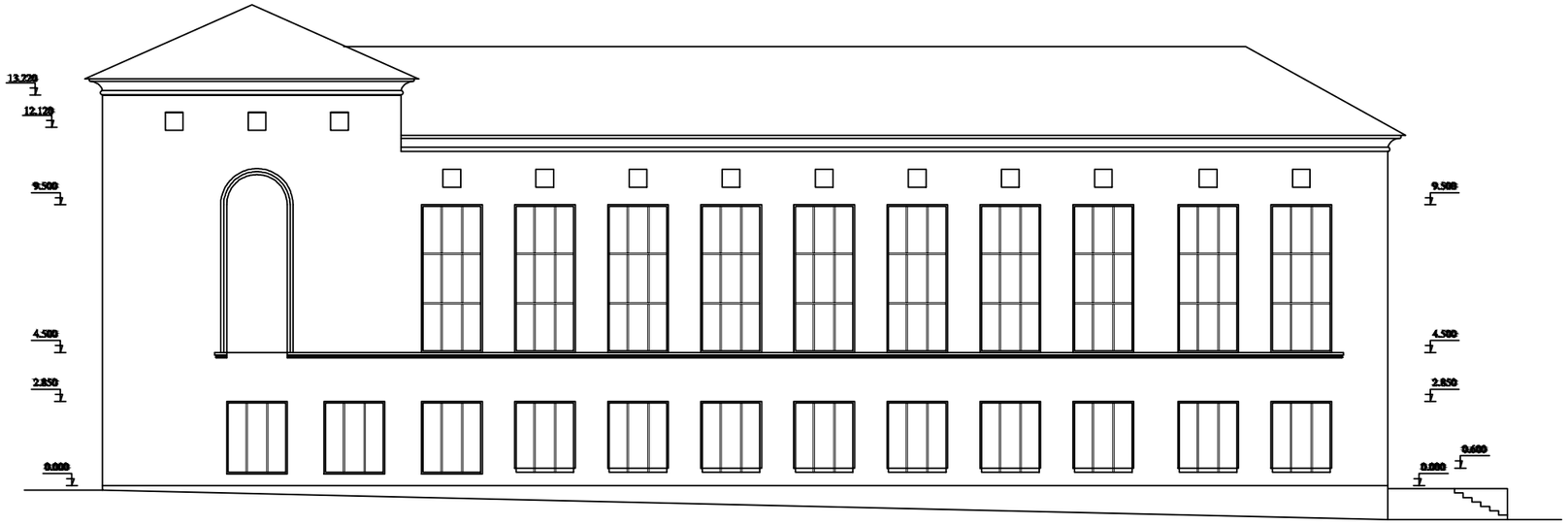

Փոփոխություն		Ամիս/ամսաթիվ	Դիտողություն	Հեղինակ	Ստուգեց
ԵՐԵՎԱՆ 2024թ.			Պատվիրատու՝ ՀՀ Գեղարքունիքի մարզի Սևան համայնք		
			Նախագծա-նախահաշվային փաստաթղթերի մշակման աշխատանքներ		
Տնօրեն	Վ.Ղազարյան		Սևան համայնքի Ծովագյուղ բնակավայրի մշակույթի տան շինության հիմնանորոգման աշխատանքներ	Աշխատանքային նախագիծ	
Նախագծեց	Վ.Ղազարյան				
Նախագծեց	Ֆ.Ղարիբյան		Կողային աջ և ձախ ճակատներ Մ1:150	Բաժին ՃՇ	
				Թերթ	Թերթեր
				10	60

Քանդման հատակագիծ ըստ 0.00 նիշի Մ1:150

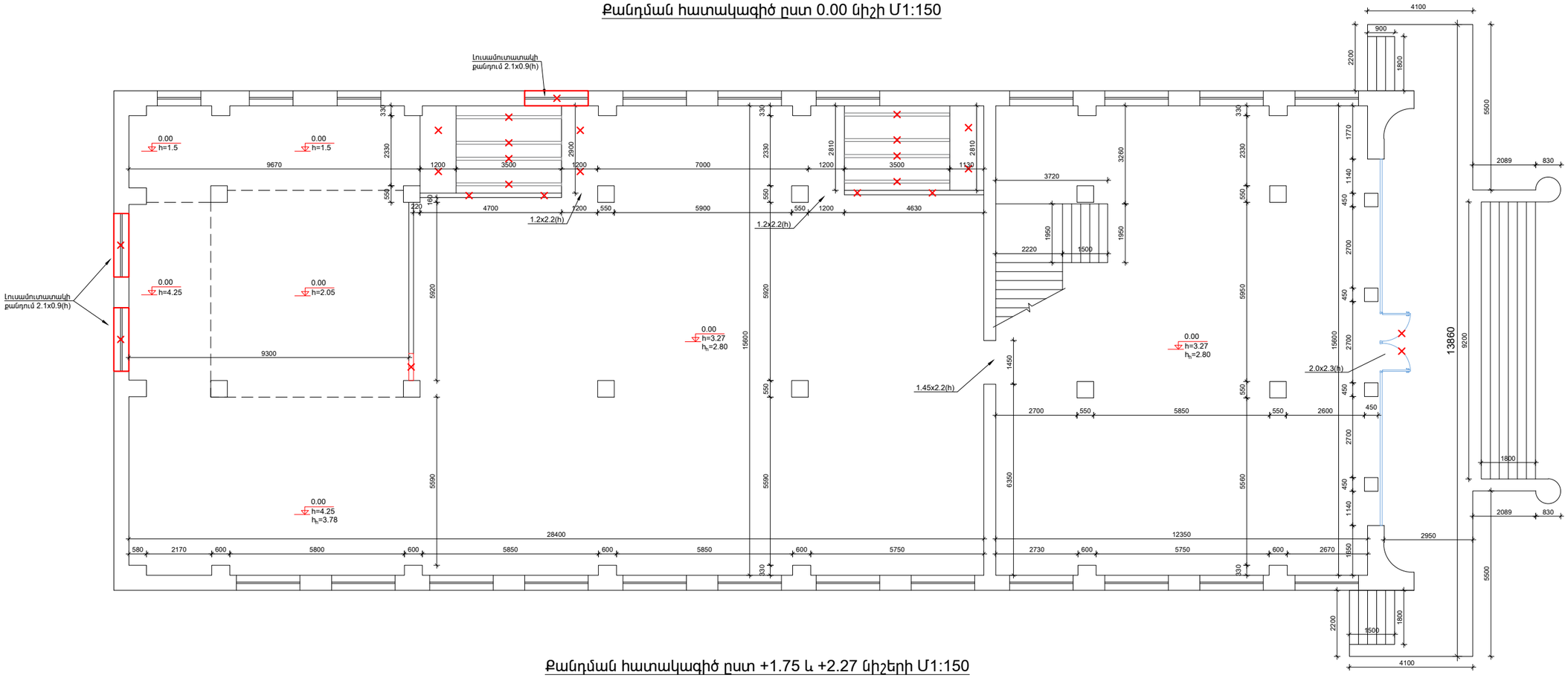

Քանդման հատակագիծ ըստ +1.75 և +2.27 նիշերի Մ1:150

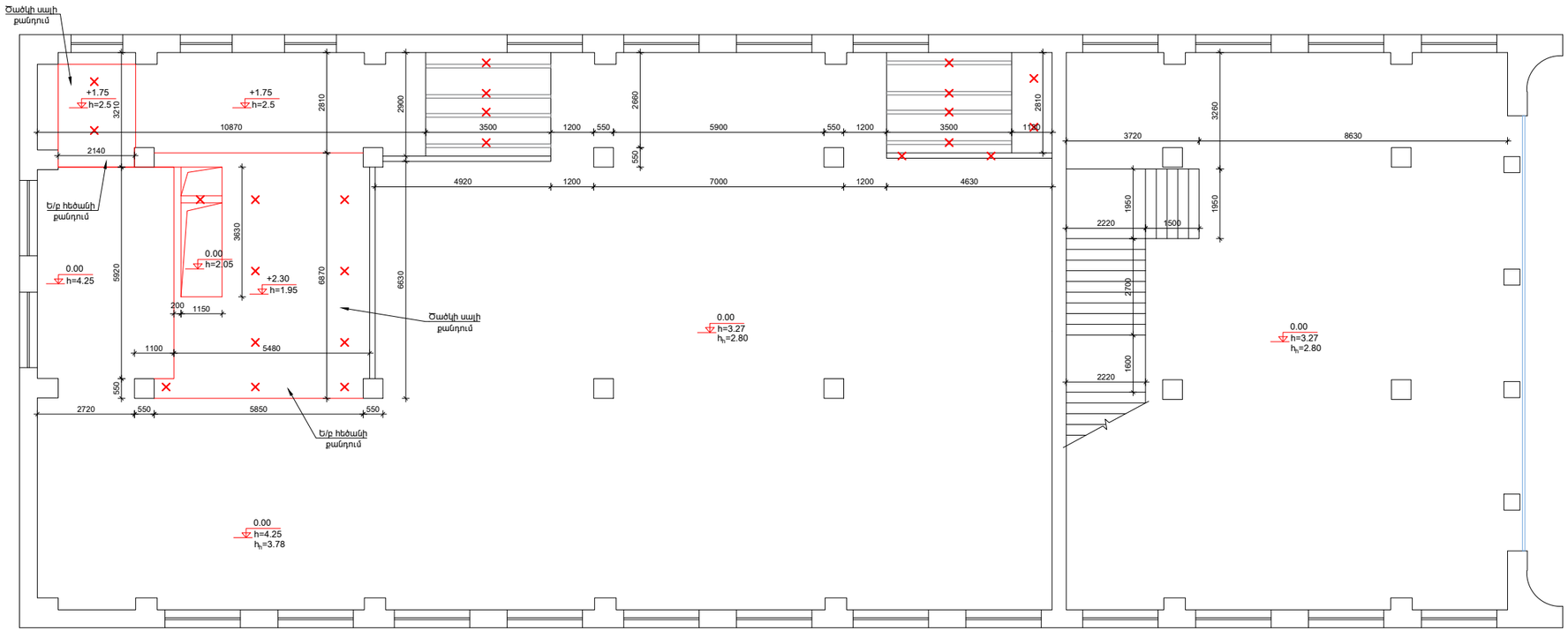

Փոփոխություն	Անխ/անանուն	Դիտողություն	Հեղինակ	Ստորագ
ԵՐԵՎԱՆ 2024թ.		Պատվիրատու՝ ՀՀ Գեղարքունիքի մարզի Սևան համայնք		
		Նախագծա-նախահաշվային փաստաթղթերի մշակման աշխատանքներ		
ՏՕՆԵՑ	Ա.Դ.Ղազարյան	Սևան հանգստյան գոտու շինարարական հիմնադրամի մշակութային տան շինության հիմքերի ամրացում	Աշխատանքային նախագիծ	
Կատարող	Ա.Դ.Ղազարյան		Բաժին ՃԾ	
Կատարող	Ֆ.Ա.Մելիքյան	Քանդման հատակագիծ ըստ 0.00, +1.75 և +2.30 նիշերի Մ1:150	Թերթ	Թերթեր
			11	60

Քանդման հատակագիծ ըստ +3.50 և +4.65 նիշերի Մ1:150

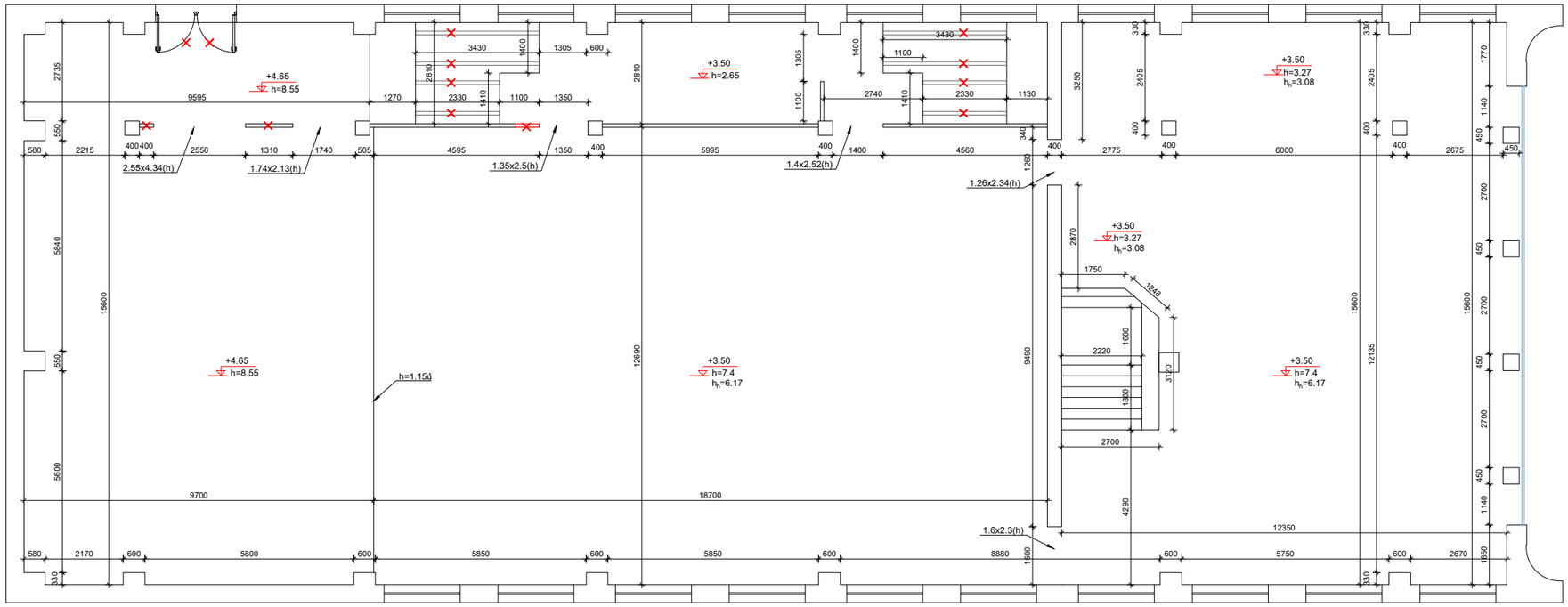

Քանդման հատակագիծ ըստ +6.40 և +7.00 նիշերի Մ1:150

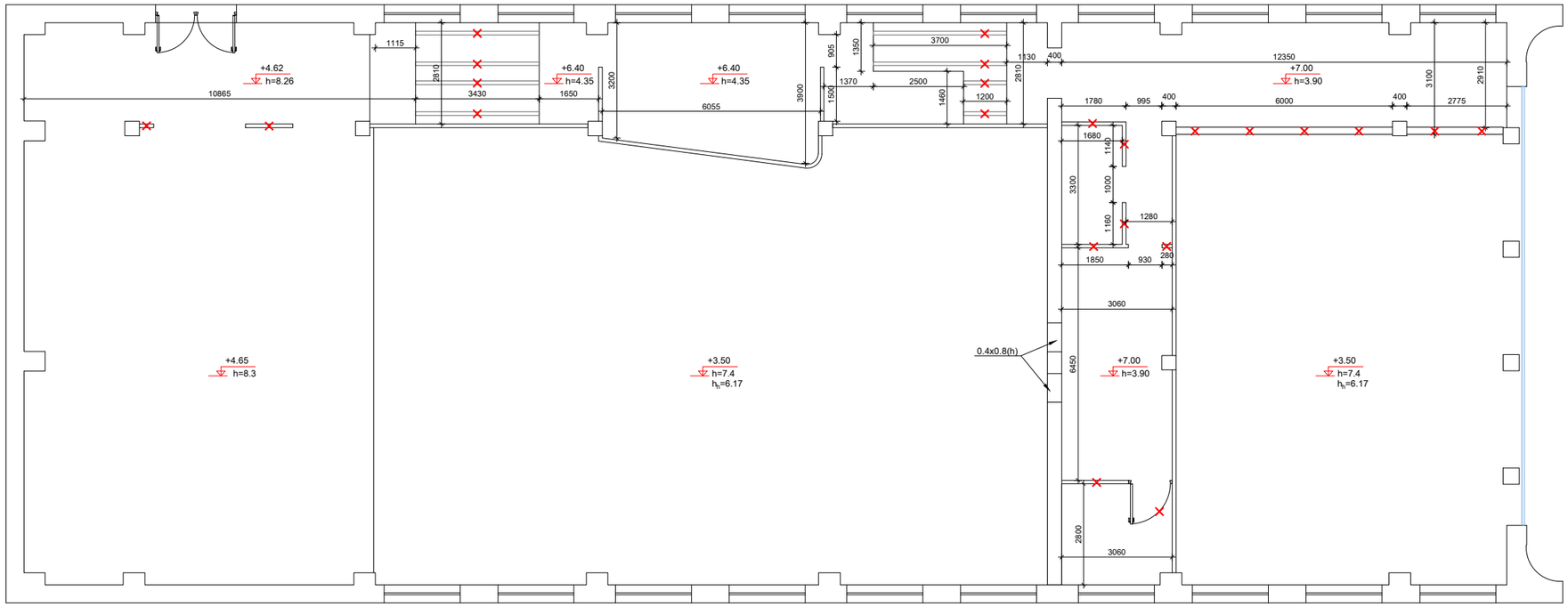

Փոփոխություն	Անուն/ստորագրություն	Դիտողություն	Հերթակ	Ստորագրություն			
ԵՐԵՎԱՆ 2024թ.		Պատվիրատու՝ ՀՀ Գեղարքունիքի մարզի Սևան համայնք					
		Նախագծա-փնտրողական աշխատանքներ					
		Մոտ դարձ մի ճանապարհ դեպի Ծովագյուղ գյուղի տարածքում գտնվող հին գերեզմանոցի տարածքում				Աշխատանքային նախագիծ	
Տնօրեն	Դ. Ղազարյան					Բաժին ՃՏ	
Գլխավոր մասնագետ	Դ. Ղազարյան					Թերթ	Թերթեր
Գլխավոր մասնագետ	Ֆ. Մանվելյան					12	60
		Քանդման հատակագիծ ըստ +3.50, +4.65, +6.40 և +7.00 նիշերի Մ1:150					

Հատակագիծ ըստ 0.00 նիշի Մ1:150

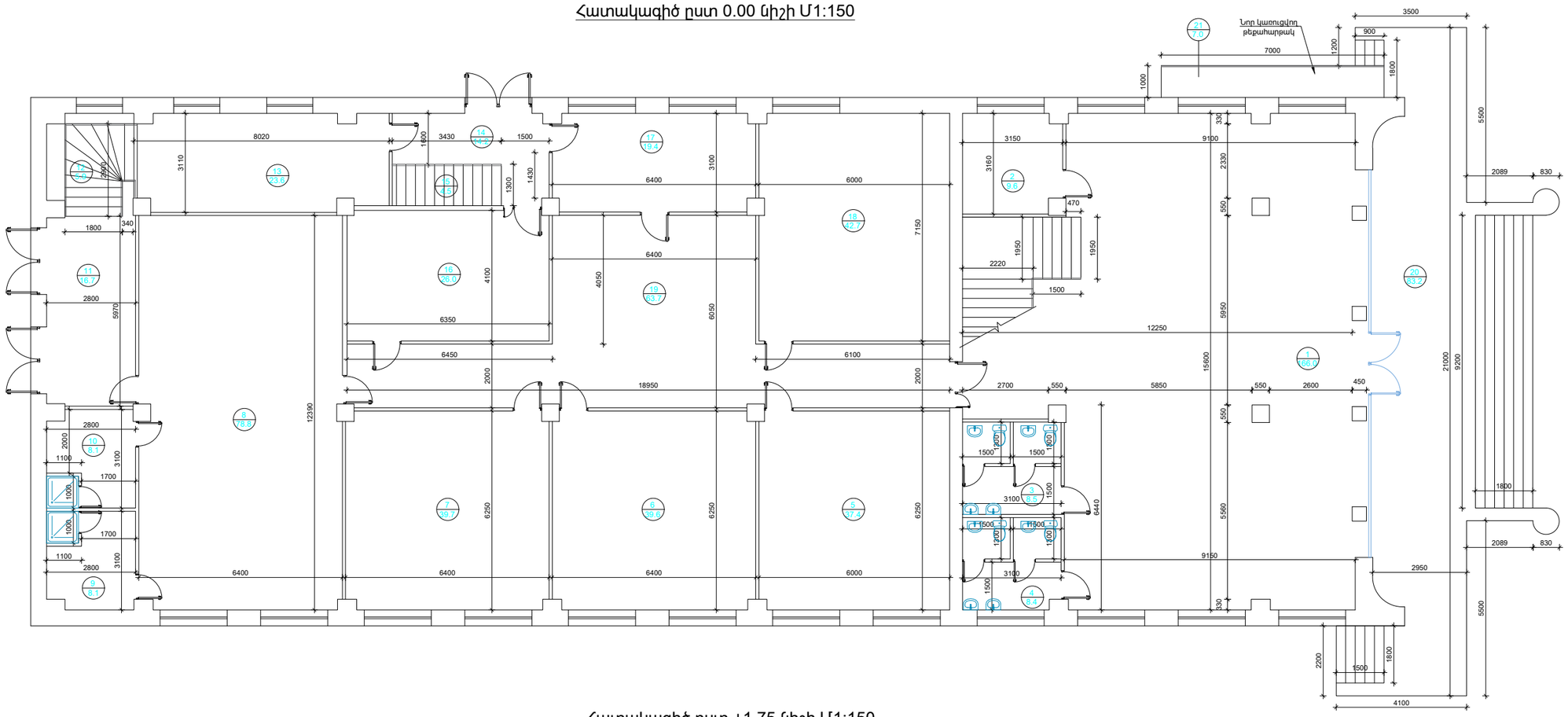

Հատակագիծ ըստ +1.75 նիշի Մ1:150

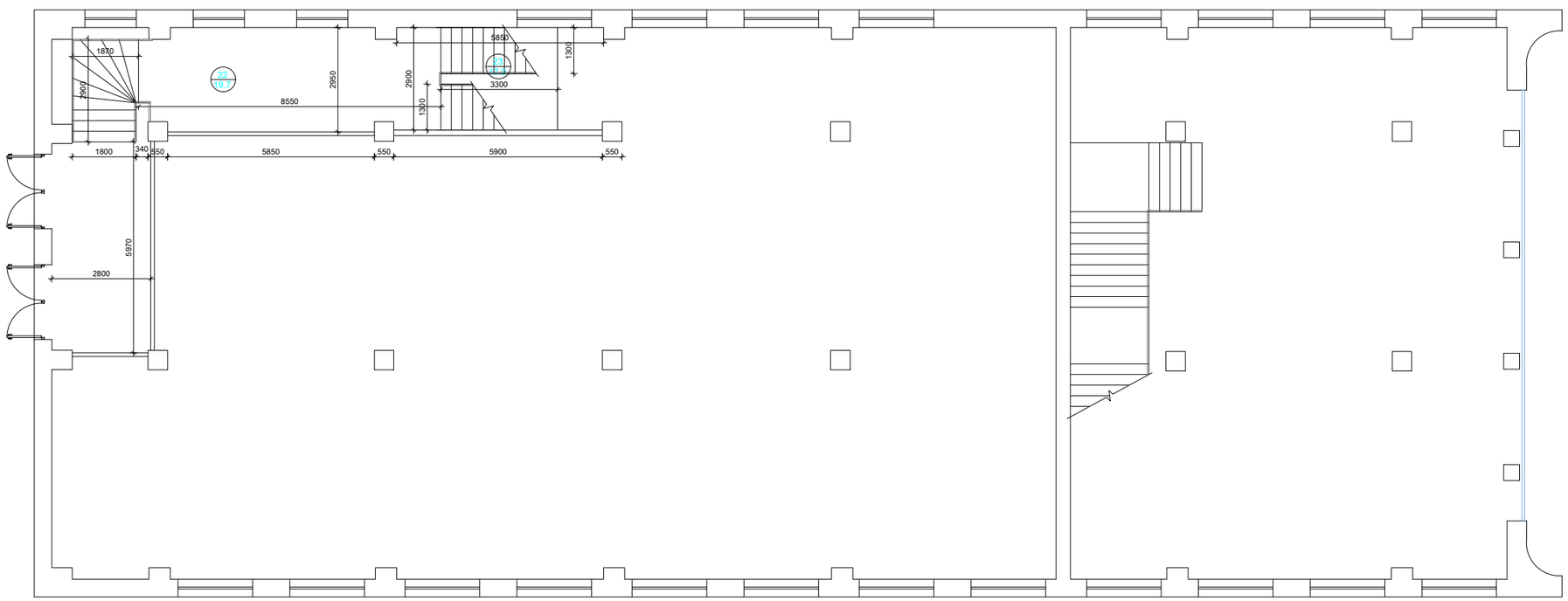

Սենքերի անվանումը

N	Անվանումը	Մակերեսը ($մ^2$)
1	Ընդունարան	166.0
2	Կաթսայատուն	9.6
3	Տղաների սանհանգույց	8.5
4	Աղջիկների սանհանգույց	8.4
5	Խմբակ	37.4
6	Խմբակ	39.6
7	Խմբակ	39.7
8	Դահլիճ	78.8
9	Աղջիկների հանդերձարան	8.1
10	Տղաների հանդերձարան	8.1
11	Միջանցք	16.7
12	Աստիճանավանդակ	5.9
13	Պահեստ	23.6
14	Միջանցք	14.2
15	Աստիճանավանդակ	4.5
16	Խմբակ	26.0
17	Ուսուցչանոց	19.4
18	Խմբակ	42.7
19	Միջանցք	63.7
20	Աստիճանահարթակ	83.2
21	Թեքահարթակ	7.0
22	Միջանցք	19.7
23	Աստիճանավանդակ	17.0

Փոփոխություն	Ամիս/ամսաթիվ	Դիտողություն	Հերթակ	Ստորագրություն	
Տնօրեն	Ղ.Ղազարյան	Ղազարյան	Պաշտոնական հասցե՝ ՀՀ Գեղարքունիքի մարզի Սևան համայնք		
Գլխավոր ճարտ.	Դ.Ղազարյան	Ղազարյան	Նախագծա-նախահաշվային փաստաթղթերի մշակման աշխատանքներ		
Գլխավոր մասնագետ	Ֆ.Մարգարյան	Մարգարյան	Սպորտ դպրոցների Ծովինար դպրոցական համալիրի մշակութային տարածքի շրջակայքի բարեկարգման աշխատանքներ	Աշխատանքային նախագիծ	
			Վերամշակման հատակագիծ ըստ 0.00 և +1.75 նիշերի Մ1:150	Բաժին ՃԾ	
				Թերթ	Թերթեր
				13	60

ԵՐԵՎԱՆ 2024թ.

Հատակագիծ ըստ +3.50 և +4.65 նիշերի Մ1:150

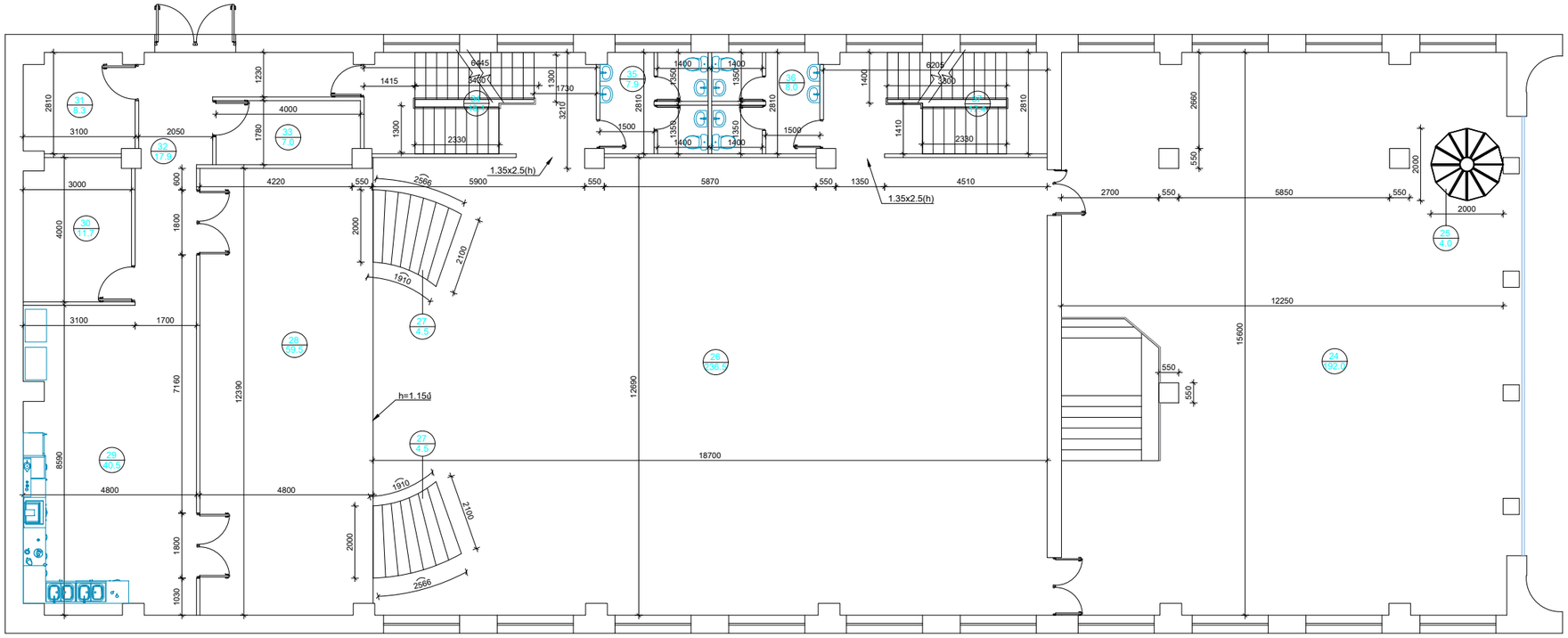

Հատակագիծ ըստ +6.40 և +7.00 նիշերի Մ1:150

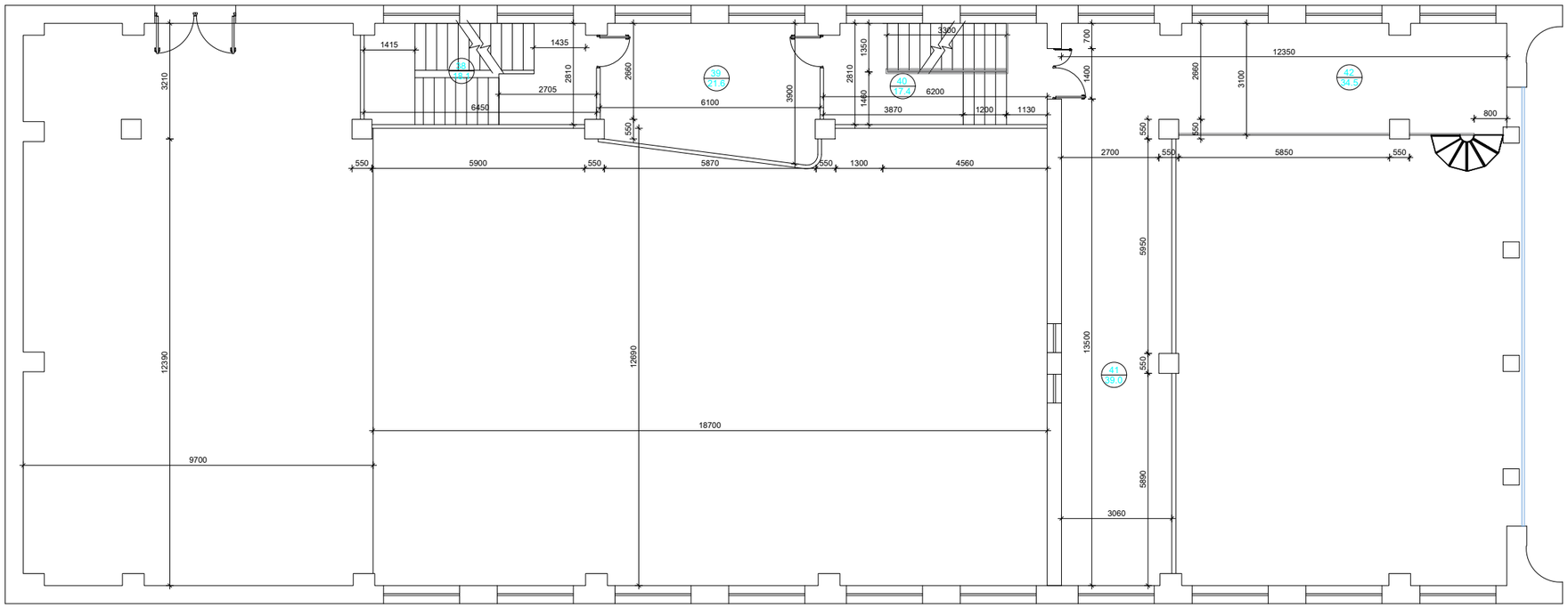

Սենքերի անվանումը

N	Անվանումը	Մակերեսը ($մ^2$)
24	Սրահ	192.0
25	Աստիճանավանդակ	4.0
26	Դահլիճ	236.5
27	Աստիճանավանդակ	9.0
28	Բեմ	59.5
29	Խոհանոց	40.5
30	Պահեստ	11.7
31	Չոր մթերքի պահեստ	8.3
32	Միջանցք	17.9
33	Բանջարեղենի պահեստ	7.0
34	Աստիճանավանդակ	18.1
35	Տղաների սանհանգույց	7.9
36	Աղջիկների սանհանգույց	8.0
37	Աստիճանավանդակ	17.4
38	Աստիճանավանդակ	18.1
39	Պատշգամբ	21.6
40	Աստիճանավանդակ	17.4
41	Միջանցք	39.0
42	Պատշգամբ	34.5

Փոփոխություն	Էջի/թվագիր	Հեղինակություն	Հերթակ	Ստորագ
		Պատվիրատու՝ ՀՀ Գեղարքունիքի մարզի Սևան համայնք		
		Նախագծա-փաստաթղթային դիտարկումներ		
		Նշակոթող աշխատանքներ		
		Սոչ ոչ նյութերի Ծնունդ ցուցադրության նշակոթող տան շինության ոչցանցային հիմքերի	Աշխատանքային նախագիծ	
		Վերակառուցման	Բաժին ՃԾ	
			Թերթ	Թերթեր
			14	60
Տնտես	Դ. Ղազարյան			
Նախագծող	Դ. Ղազարյան			
Նախագծող	Ֆ. Վարդանյան			
		ԵՐԵՎԱՆ 2024թ.		

Մետաղապլաստե դուռ
Դ1(2հատ)

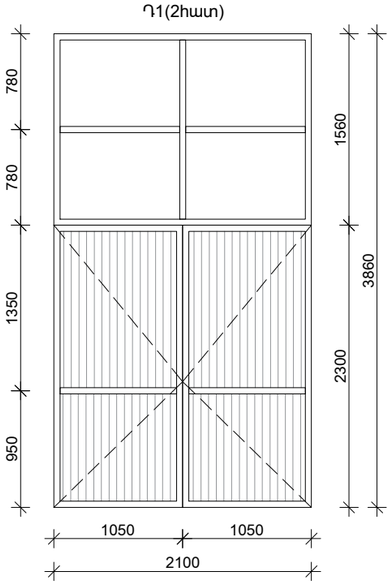

Մետաղապլաստե դուռ
Դ2(1հատ)

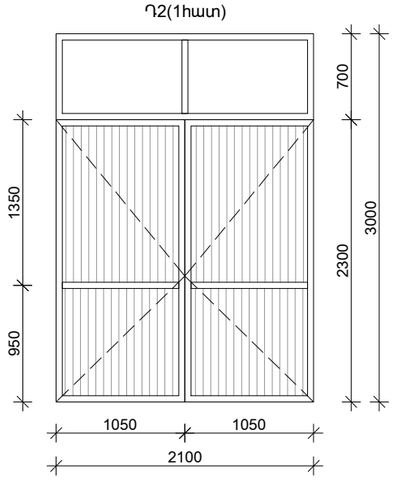

Մետաղապլաստե դուռ
Դ3(16հատ)

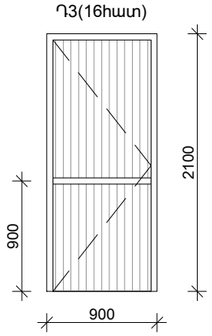

Մետաղապլաստե դուռ
Դ4(4հատ)

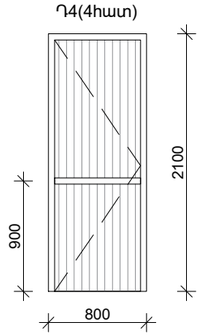

Մետաղապլաստե դուռ
Դ5(10հատ)

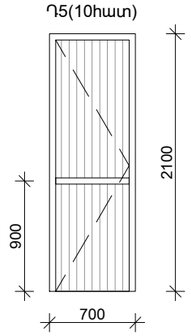

Մետաղապլաստե դուռ
Դ6(1հատ)

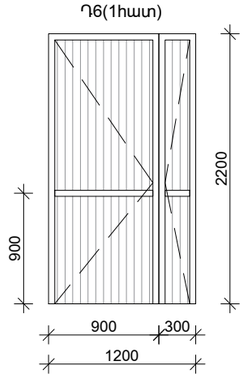

Մետաղապլաստե դուռ
Դ7(1հատ)

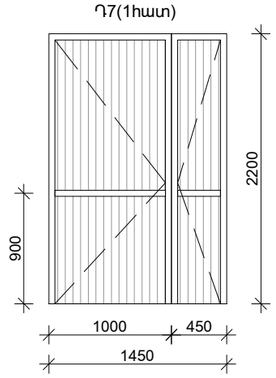

Ծանոթություն

1. Նախքան դռների և լուսամուտների պատրաստելը կատարել վերջնական չափում
2. Վերջնական ճշտել վերջիններիս որակի, բացվող մասի ուղղությունների, ձևի, գույնի, տեսքի և այլնի մասին

Մետաղապլաստե դուռ
Դ8(2հատ)

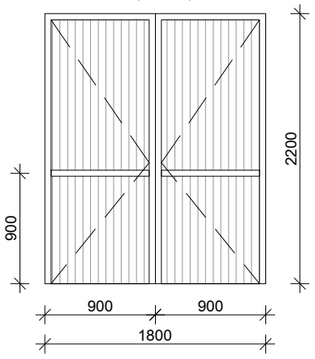

Մետաղապլաստե դուռ
Դ9(1հատ)

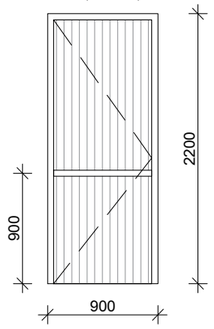

Մետաղապլաստե դուռ
Դ10(1հատ)

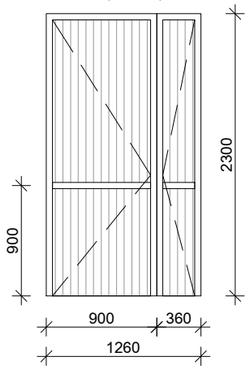

Մետաղական դուռ
Դ12(1հատ)

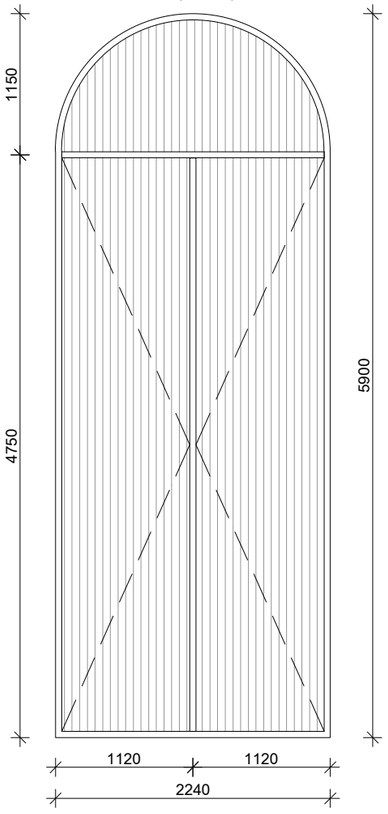

Ալյումինե փոխարինվող դուռ
ՓԴ1(1հատ)

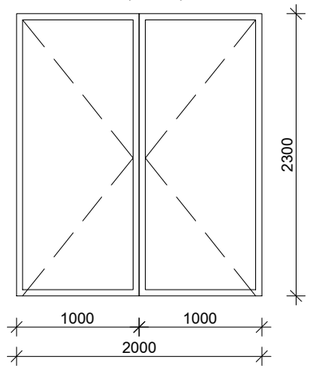

Մետաղապլաստե դուռ
Դ11(1հատ)

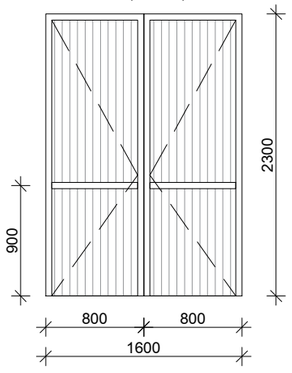

Մետաղապլաստե դուռ
Դ13(1հատ)

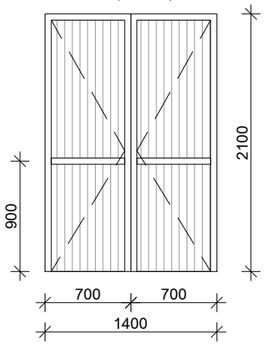

Մետաղապլաստե դուռ
Պ1(2հատ)

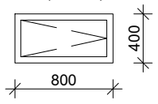

Փոխարինվող ապակեփաթեթ
ՓԱ1(2հատ)

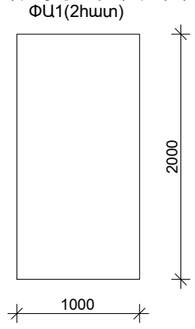

Բացվածքները պարփակող տարրերի ամփոփագիր

Դիրքի մակնիշ	Նշանակումը	Չափերը (bxh)մմ	Քանակը (հատ)	Մակերեսը (քմ)	Ծանոթություն
1	2	3	4	5	6
Դ-1	Արտաքին	2100x3860 (h)	2	16.2	Մետաղապլաստ
Դ-2	Արտաքին	2100x3000 (h)	1	6.3	Մետաղապլաստ
Դ-3	Ներքին	900x2100 (h)	16	30.4	Մետաղապլաստ
Դ-4	Ներքին	800x2100 (h)	4	6.8	Մետաղապլաստ
Դ-5	Ներքին	700x2100 (h)	10	15.0	Մետաղապլաստ
Դ-6	Ներքին	1200x2200 (h)	1	2.7	Մետաղապլաստ
Դ-7	Ներքին	1450x2200 (h)	1	3.2	Մետաղապլաստ
Դ-8	Ներքին	1800x2200 (h)	2	8.0	Մետաղապլաստ
Դ-9	Ներքին	1000x2200 (h)	3	6.6	Մետաղապլաստ
Դ-10	Ներքին	1260x2300 (h)	1	2.9	Մետաղապլաստ
Դ-11	Ներքին	1600x2300 (h)	1	3.7	Մետաղապլաստ
Դ-12	Արտաքին	2240x5900 (h)	1	13.2	Մետաղական
Դ-13	Ներքին	1400x2100 (h)	1	3.0	Մետաղապլաստ
		Ընդհամենը	44	118.0	
Պ-1	Ներքին	400x800 (h)	2	0.7	Մետաղապլաստ
		Ընդհամենը	2	0.7	
ՓԴ-1	Արտաքին	2000x2300 (h)	1	4.6	Ալյումին
		Ընդհամենը	1	4.6	
ՓԱ-1	Արտաքին	1000x2000 (h)	2	4.0	Ապակեփաթեթ
		Ընդհամենը	2	4.0	

Փոփոխություն	Ամիս/ամսաթիվ	Դիտողություն	Հեղինակ	Ստուգեց

ԵՐԵՎԱՆ 2024թ.

Պատվիրատու ՀՀ Գեղարքունիքի մարզի Սևան համայնք

Նախագծա-նախահաշվային փաստաթղթերի մշակման աշխատանքներ

Տնօրեն	Վ.Ղազարյան	
Նախագծեց	Վ.Ղազարյան	
Նախագծեց	Ֆ.Ղարիբյան	

Սևան համայնքի Ծովագյուղ բնակավայրի մշակույթի տան շինության հիմնանորոգման աշխատանքներ

Աշխատանքային նախագիծ

Բացվածքները պարփակող տարրերի ամփոփագիր

Բաժին ՃՇ

Թերթ	Թերթեր
15	60

Հատակագիծ ըստ 0.00 նիշի Մ1:150

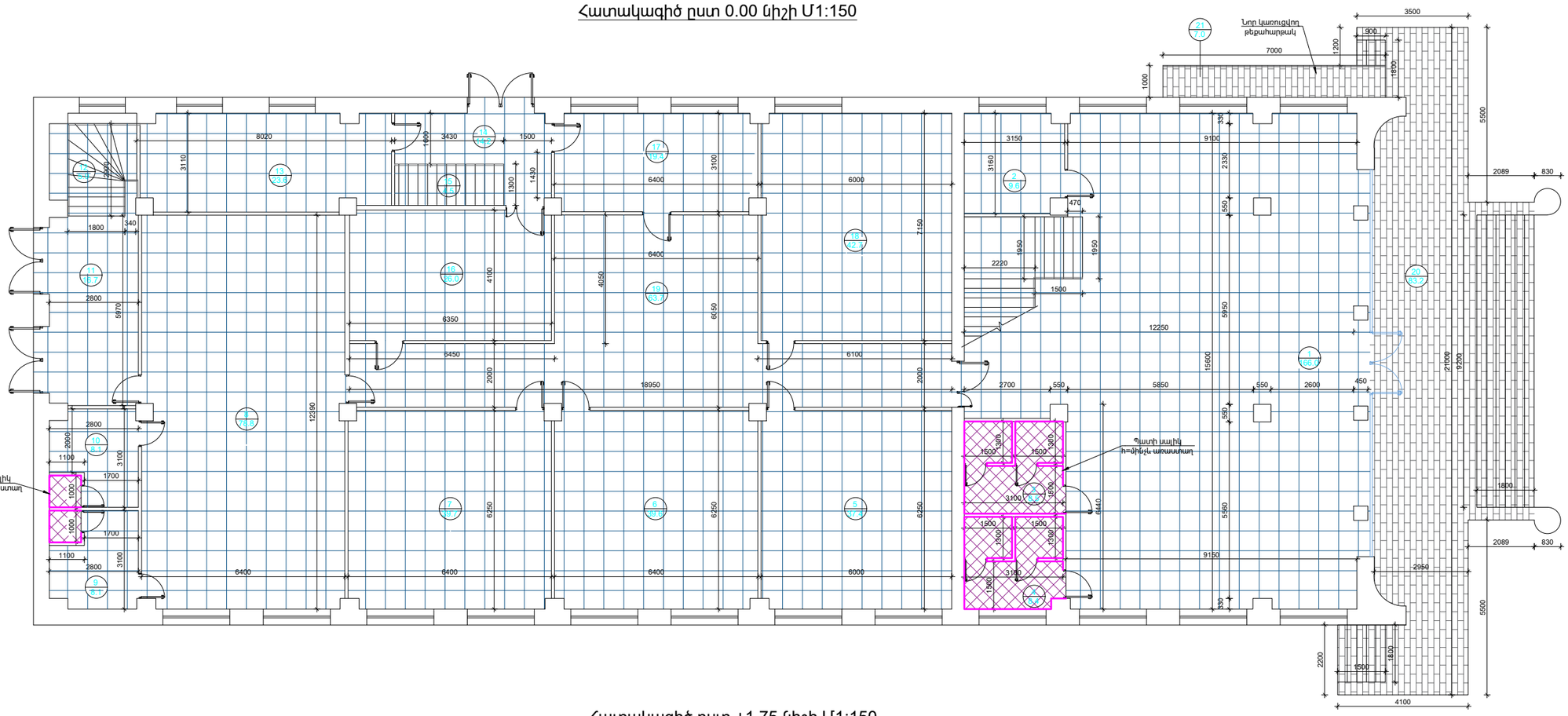

Հատակագիծ ըստ +1.75 նիշի Մ1:150

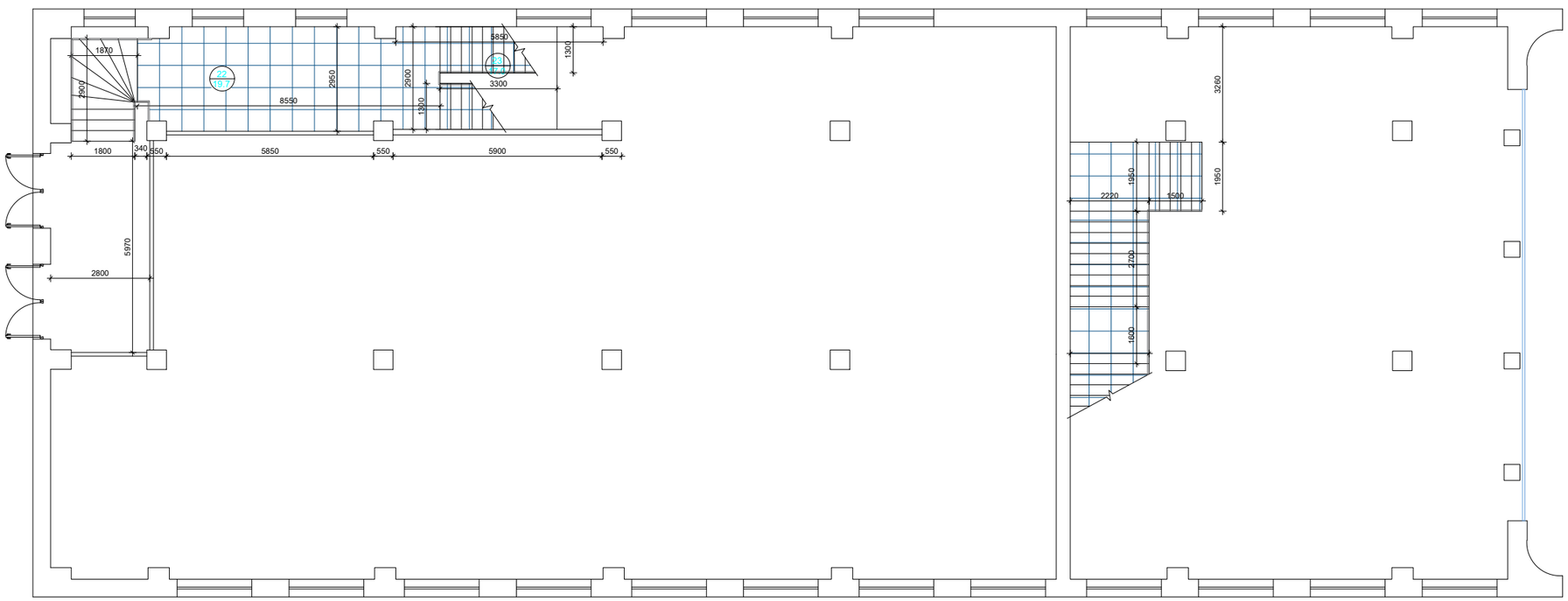

ՊԱՅՄԱՆԱԿԱՆ ՆՇԱՆՆԵՐ

- Պրեսգրանիտ
- Բազալտե սալիկ
- Կերամիկ. սալիկ
- Պատի սալիկ h=մինչև առաստաղ

Փոփոխություն	Էջերի թիվ	Փաստաթղթի թիվ	Ստորագրություն	Ամսաթիվ	
Տնօրեն	Ղ.Ղազարյան			ԵՐԵՎԱՆ 2024թ.	Պատվիրատու՝ ՀՀ Գեղարքունիքի մարզի Սևան համայնք
Գլխավոր ինժ.	Ղ.Ղազարյան				Նախագծա-փնտրողական աշխատանքներ նշակիրսյան աշխատանքներ
Գլխավոր ճարտ.	Ֆ.Ամոյան				Սոչ ռուս ֆիրմայի Ծրագրերի մշակումներին դրանց կիրառման մասին շրջանակի տարածքում գտնվող հանգստյան գոտի
					Աշխատանքային նախագիծ
					Ճարտ ՀՄ
					Թերթ Թերթեր
					16 60
					Հատակագծերի հատակագիծ Մ1:150

Հատակագիծ ըստ +3.50 և +4.65 նիշերի Մ1:150

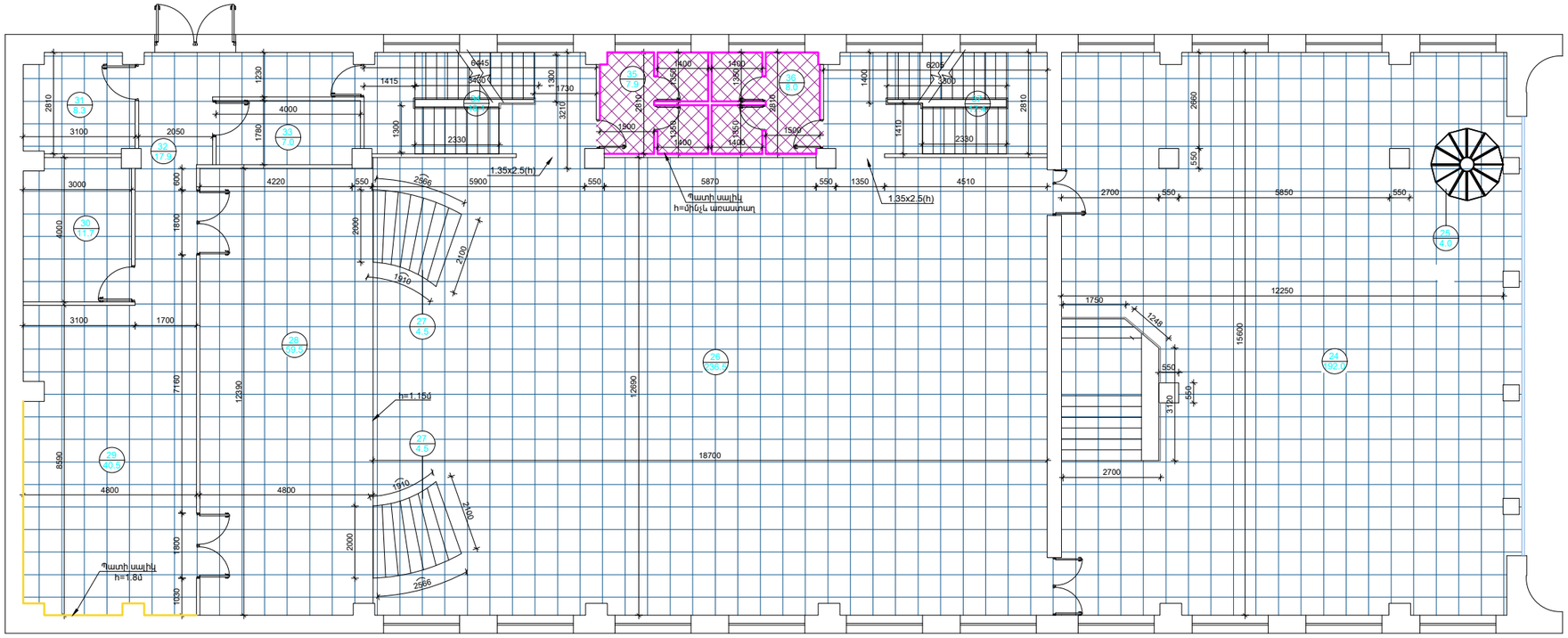

Հատակագիծ ըստ +6.40 և +7.00 նիշերի Մ1:150

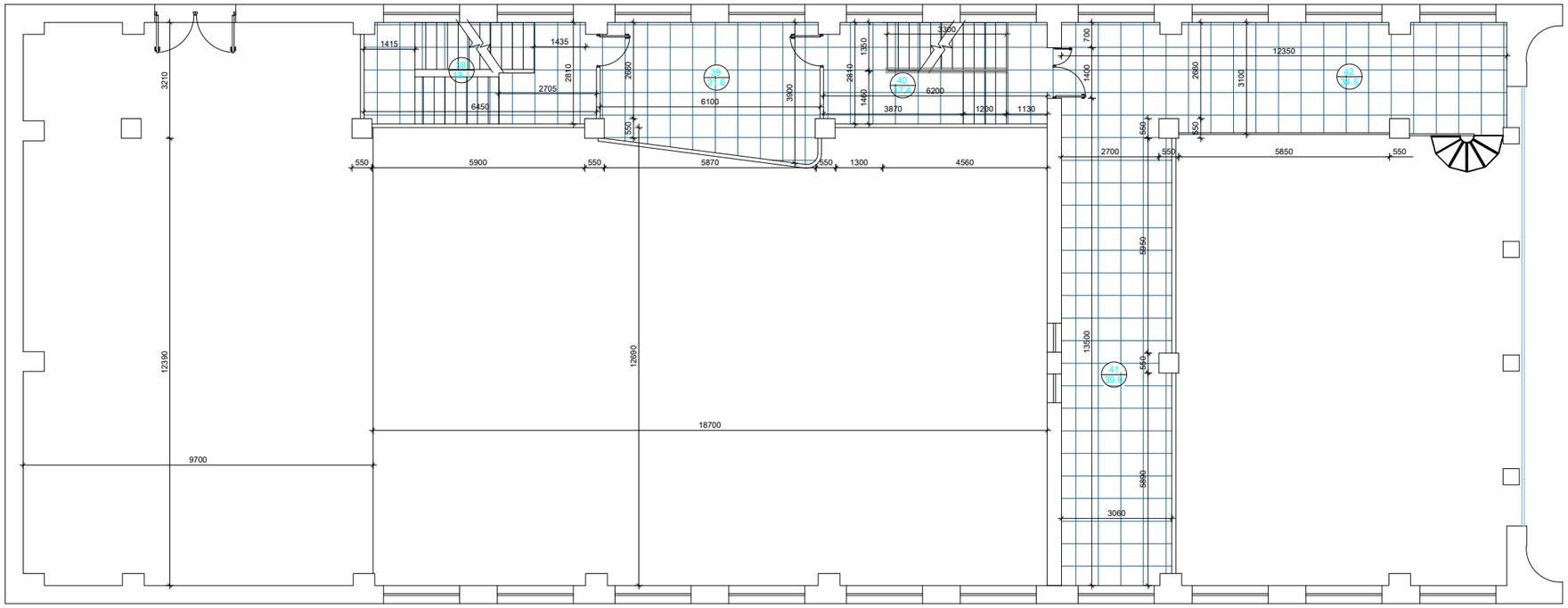

ՊԱՅՄԱՆԱԿԱՆ ՆՇԱՆՆԵՐ

- Պրեսգրանիտ
- Կերամիկ. սալիկ
- Պատի սալիկ h=մինչև առաստաղ
- Պատի սալիկ h=1.8մ

Փոփոխություն	Ամիս/տարեթիվ	Դիտողություն	Հերթակ	Ստորագր
		Պատվիրատու՝ ՀՀ Գեղարքունիքի մարզի Սևան համայնք		
		Նախագծա-փաստաթղթային դիտարկումների նշումների մշակում		
		Վերակառուցման ենթակա մշակութային հուշարձան՝ Սոս դպրոցի շենք՝ Ծնունդների տուն՝ 2՝ գրադարան՝ դպրոցական թանգարան	Աշխատանքային նախագիծ	
	ԵՐԵՎԱՆ 2024թ.		Բաժին ՃՀ	
			Թերթ	Թերթերի քանակ
			17	60
Տնօրեն	Ա.Գրիգորյան	Հատակագծերի հատակագիծ Մ1:150		
Գլխավոր ինժ.	Դ.Ղազարյան			
Գլխավոր մասնագետ	Դ.Ղազարյան			
Գլխավոր մասնագետ	Գ.Մելիքյան			

1-ին հարկի հատակագիծ Մ1:150

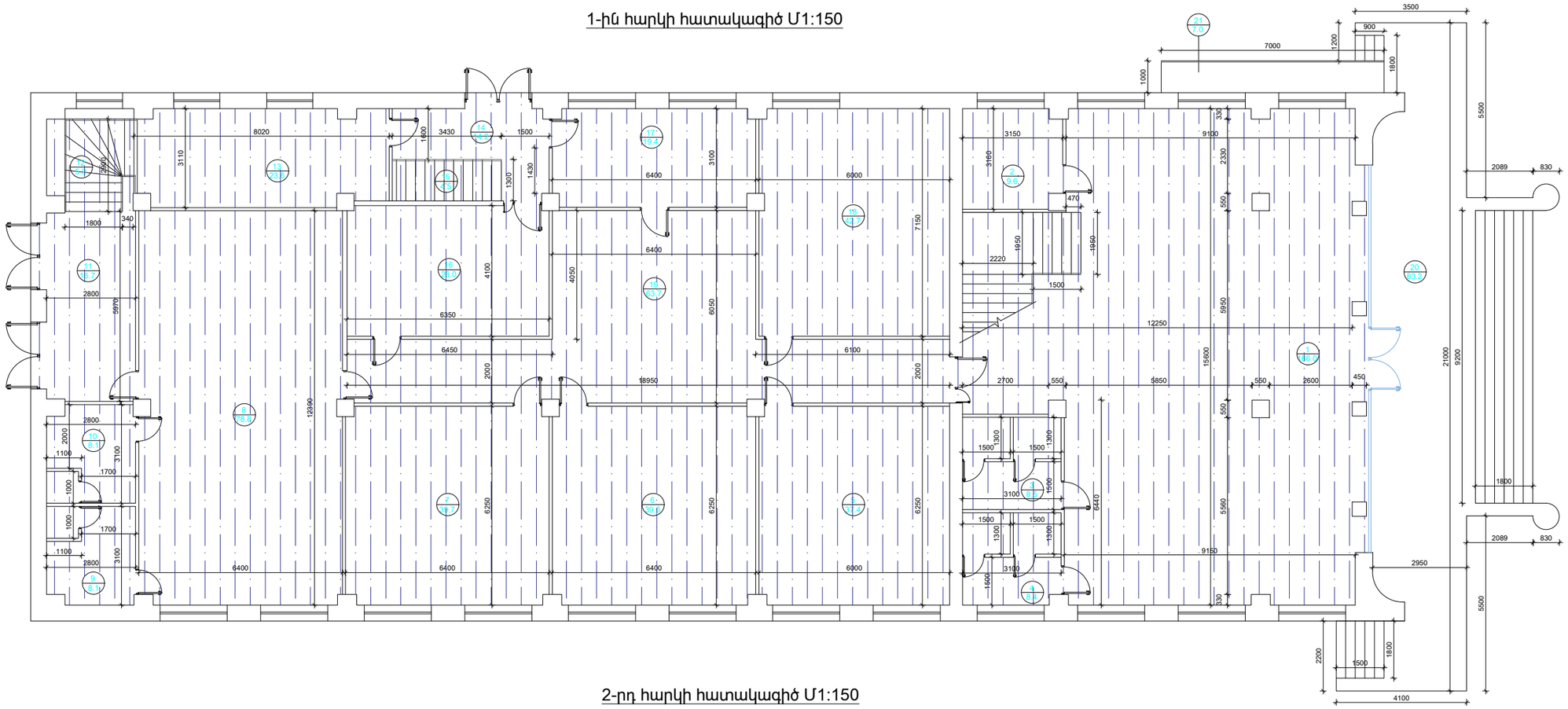

2-րդ հարկի հատակագիծ Մ1:150

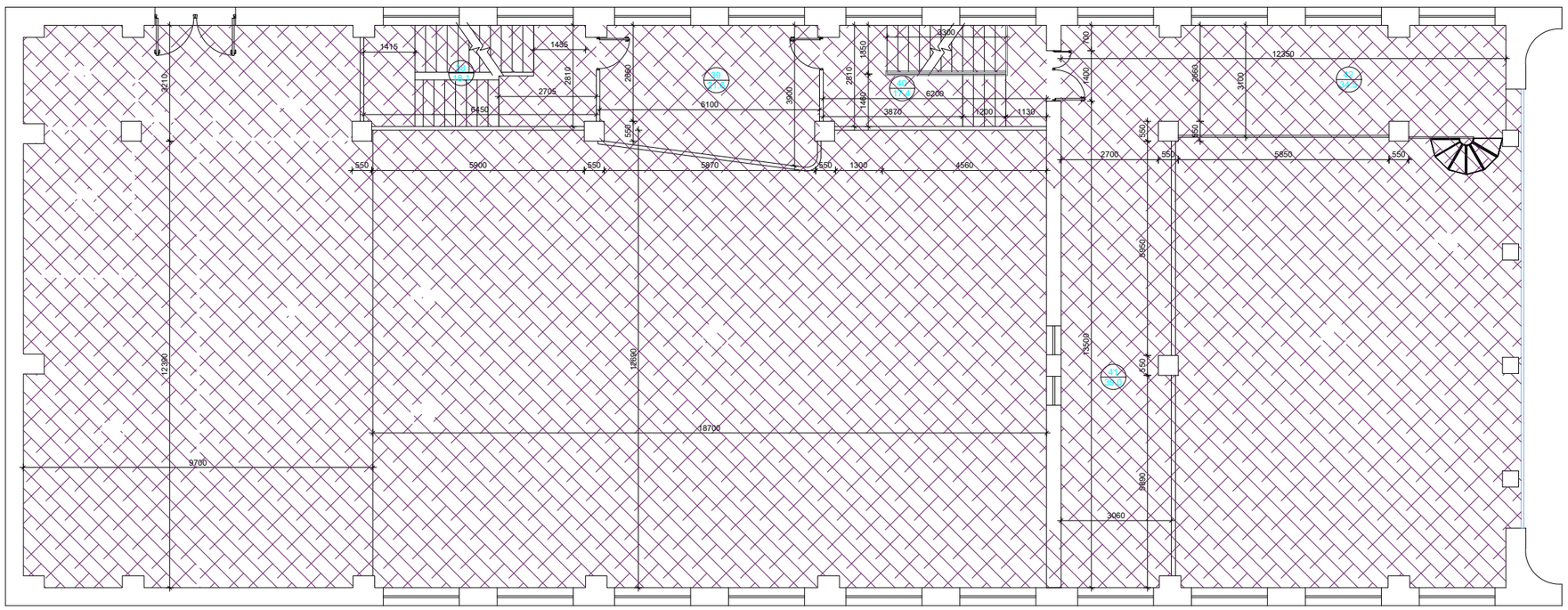

ՊԱՅՄԱՆԱԿԱՆ ՆՇԱՆՆԵՐ

Կախովի գիպսաստվարաթղթե առաստաղ

Առաստաղի քսահարթեցում և լատեքսային ներկում

Փոփոխություն	Էջ	Փաստաթղթի թիվ	Ստորագրություն	Ամսաթիվ	ԵՐԵՎԱՆ 2024թ.	Ստուգեց Հ.Հովհաննիսյան	Ստուդիա
						Նախագծեց Ա.Ավետիսյան	Նախագծային փուլ
						Գլխավոր մասնագետ Ս.Գրիգորյան	Աշխատանքային գծագիր
						Գլխավոր ինժեներ Ա.Ղազարյան	Մասնագիտություն
						Գլխավոր նախագծող Ֆ.Ամիրխանյան	Մասշտաբ Մ1:150
							Թերթ 18 / Թերթեր 60

Հանգույց 1 Մ 1:25

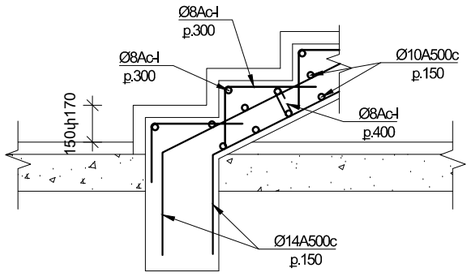

Հանգույց 2 Մ 1:25

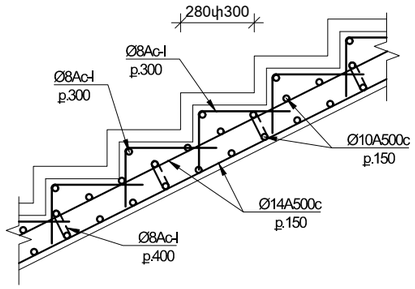

Հանգույց 3 Մ 1:25

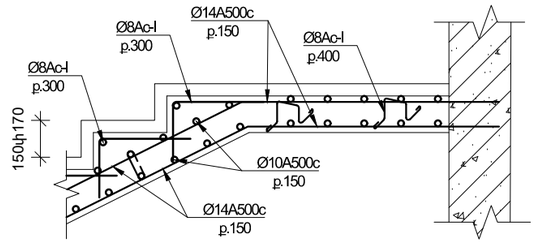

Հանգույց 4 Մ 1:25

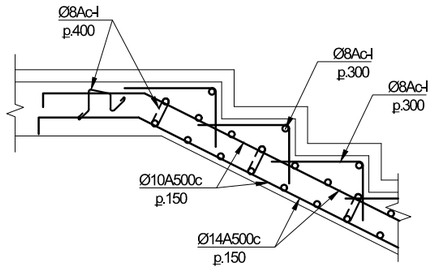

Հանգույց 5 Մ 1:25

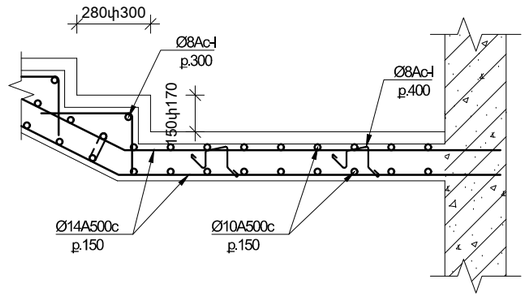

ՁՈՂԵՐԻ ԱՄՓՈՓԱԳԻՐ

ԴԻՐՔ	ՈՒՐՎԱԳԻԾ
	400 / 260
	200 / 140 / 140 / 200 / 200
	120 / 100 / 100

Մետաղական բազրիք 1 Մ 1:25

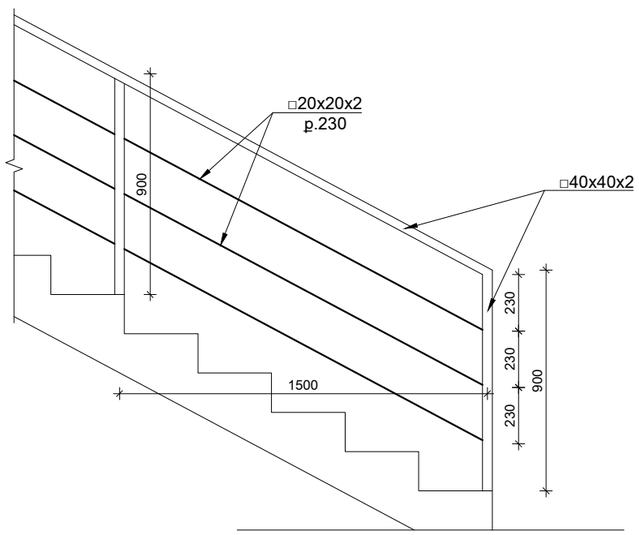

Մետաղական բազրիք 2 Մ 1:25

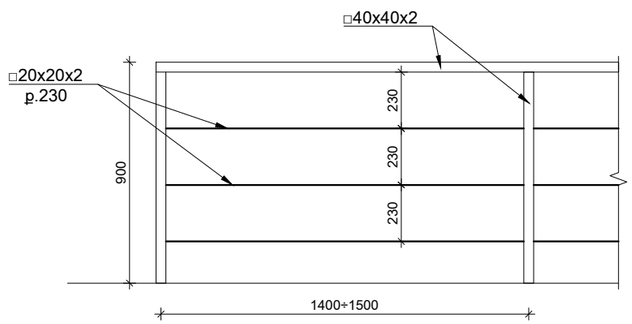

Փոփոխություն	Ամիս/ամսաթիվ		Դիտողություն	Հեղինակ	Ստուգեց
ԵՐԵՎԱՆ 2024թ.			Պատվիրատու՝ ՀՀ Գեղարքունիքի մարզի Սևան համայնք		
			Նախագծա-նախահաշվային փաստաթղթերի մշակման աշխատանքներ		
Տնօրեն	Վ.Ղազարյան		Սևան համայնքի Ծովազուղ բնակավայրի մշակույթի տան շինության հիմնանորոգման աշխատանքներ	Աշխատանքային նախագիծ	
Նախագծեց	Վ.Ղազարյան				
Նախագծեց	Ֆ.Ղարիբյան		Աստիճանավանդակների իրականացման տիպային լուծումներ	Բաժին ԿԵ	
				Թերթ	Թերթեր
				19	60

ՄԵՏԱՂԱԿԱՆ ԱՍՏԻՃԱՆ ՄԱ-1
Մ 1:50

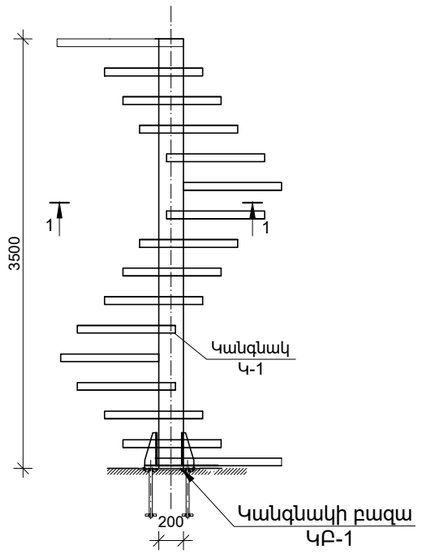

1 - 1 Մ 1:50

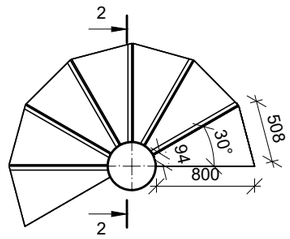

2 - 2 Մ 1:10

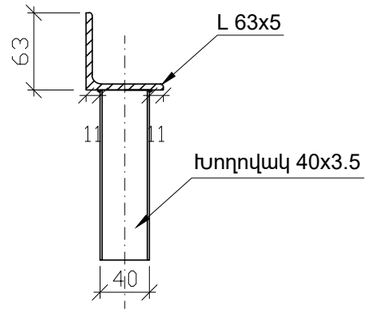

ԱՍՏԻՃԱՆԱՀԱՏ -1
Մ 1:20

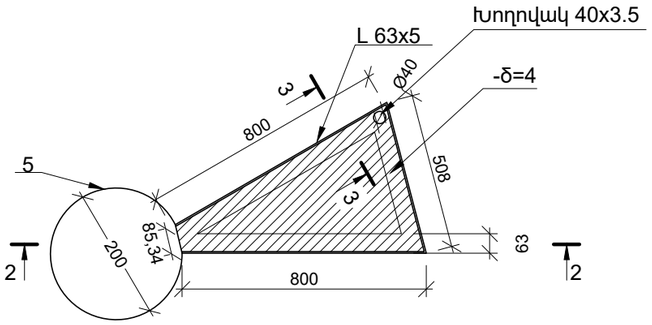

ԱՍՏԻՃԱՆԱՀԱՏ -1
3 - 3 Մ 1:20

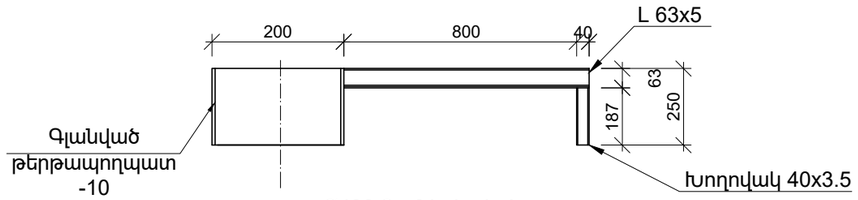

Ø430 Գլանի փռվածք
Մ 1:20

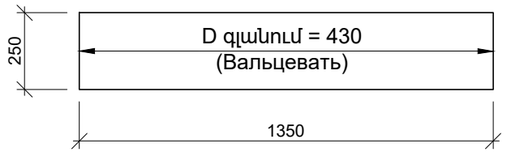

ԿԱՆԳՆԱԿԻ ԲԱԶԱ ԿԲ-1
Մ 1:20

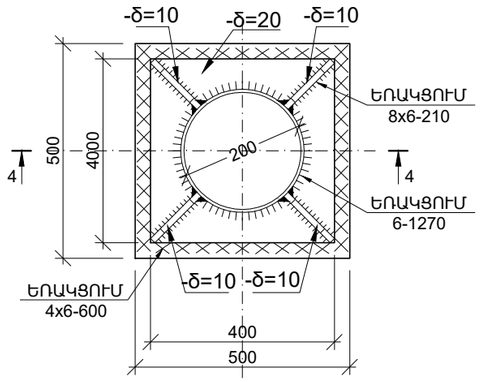

ՆԵՐԴԻՐ ԷԼԵՄԵՆՏ ՆԷ-1
Մ 1:20

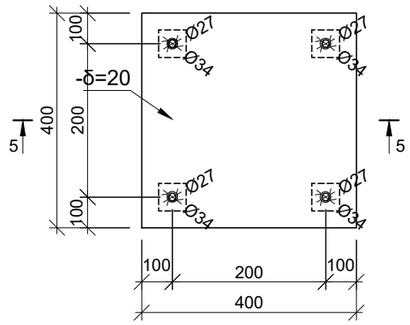

ԴԻՐՔ 10
Մ1:10

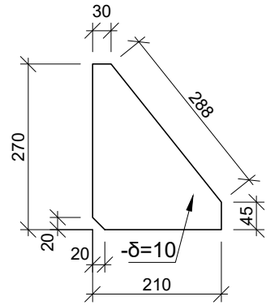

4 - 4 Մ 1:10

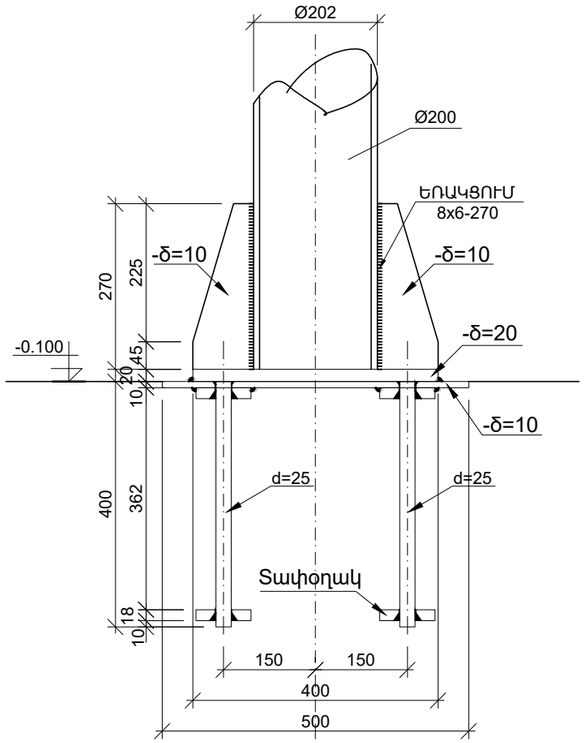

5 - 5 Մ 1:10

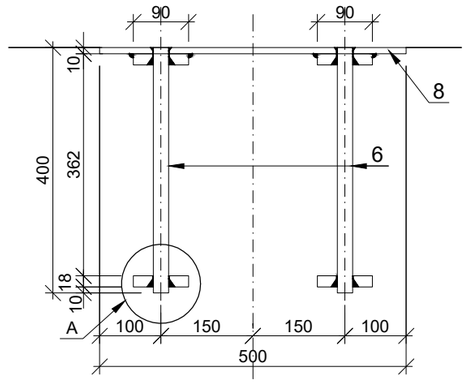

ՀԱՆԳՈՒՅՑ <A> Մ1:5

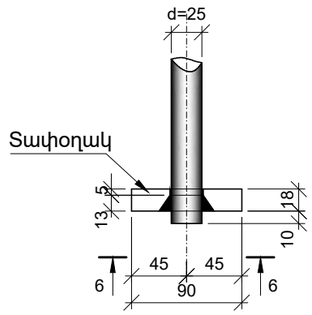

6 - 6 Մ 1:5

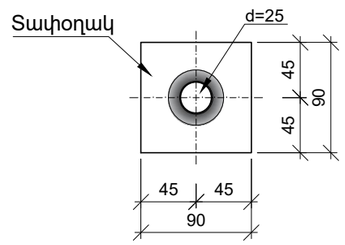

Փոփոխություն	Ամիս/ամսաթիվ	Դիտողություն	Հեղինակ	Ստուգեց
ԵՐԵՎԱՆ 2024թ.		Պատվիրատու՝ ՀՀ Գեղարքունիքի մարզի Սևան համայնք		
		Նախագծա-նախահաշվային փաստաթղթերի մշակման աշխատանքներ		
Տնօրեն	Վ.Ղազարյան	Սևան համայնքի Ծովագյուղ բնակավայրի մշակույթի տան շինության հիմնանորոգման աշխատանքներ	Աշխատանքային նախագիծ	
Նախագծեց	Վ.Ղազարյան			
Նախագծեց	Ֆ.Ղարիբյան	Մետաղական աստիճանի իրականացման լուծումներ	Բաժին ԿԵ	
			Թերթ	Թերթեր
			20	60

Ե/բ ծածկի սալի հատակագիծ Մ 1:50

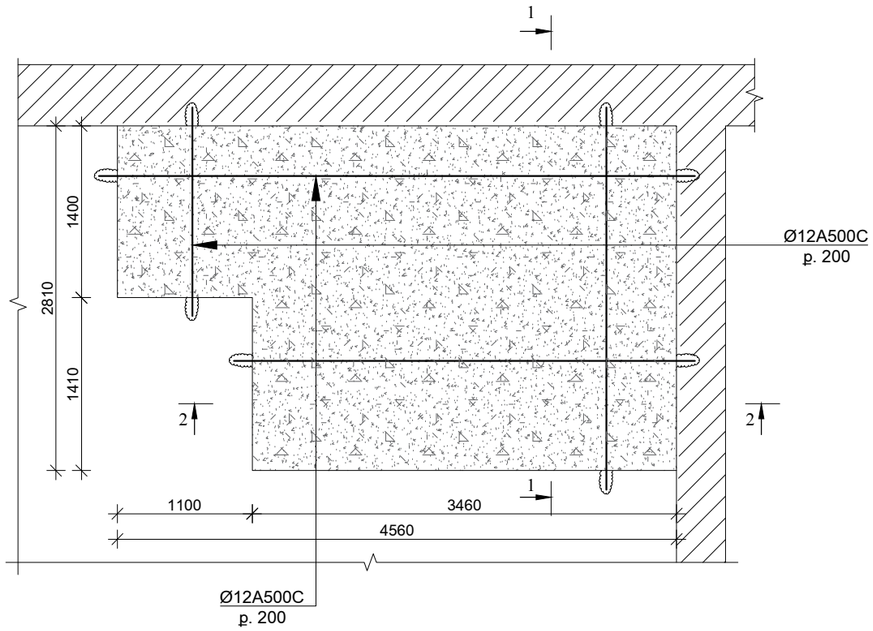

Միջնորմի իրականացման հատակագիծ Մ 1:25

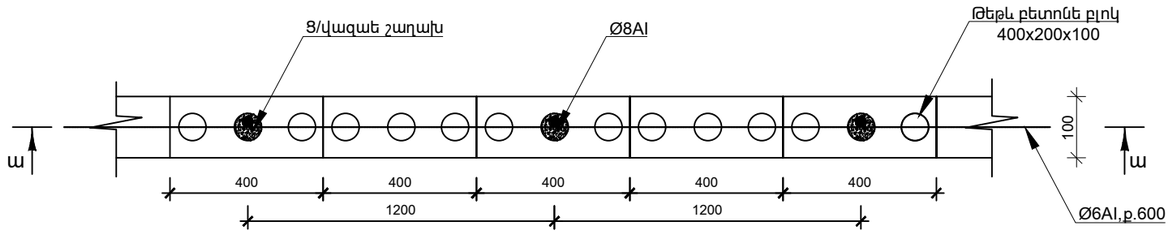

Կտրվածք ա-ա Մ 1:25

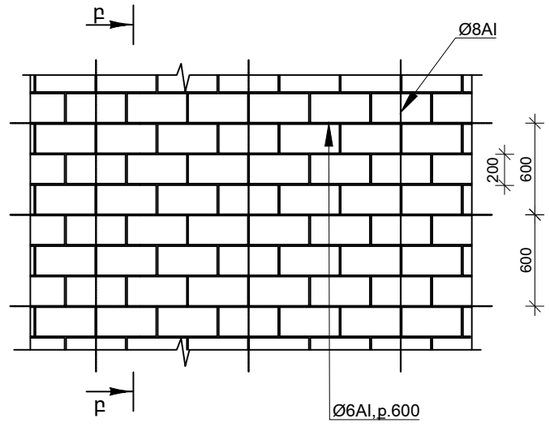

Կտրվածք բ-բ Մ 1:25

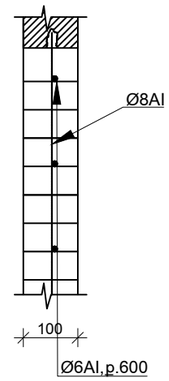

Կտրվածք 1-1 Մ 1:25

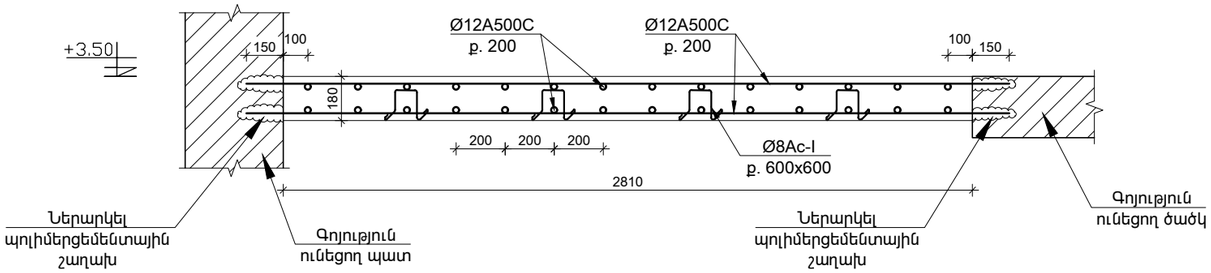

Կտրվածք 2-2 Մ 1:25

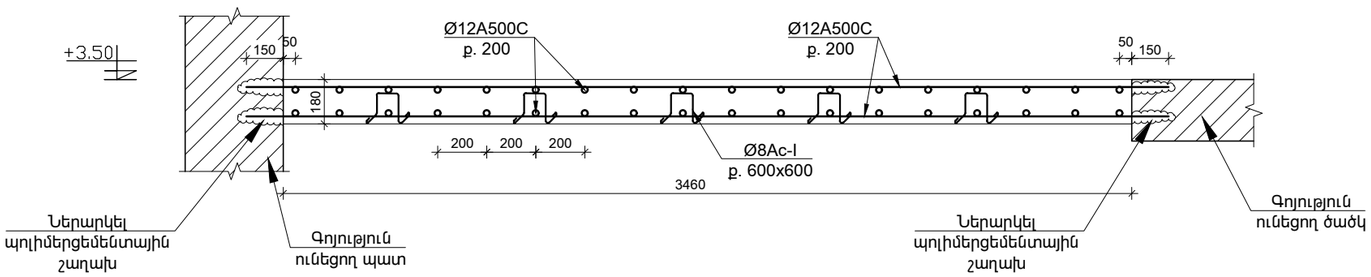

ԶՈՂԵՐԻ ԱՄՓՈՓԱԳԻՐ

ԴԻՐՔ	ՈՒՐՎԱԳԻԾ
	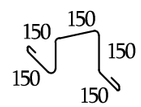

Ե/բ ծածկի իրականացումը

1. Պատի մեջ շաղափել Ø16 անցքեր 10÷15սմ խորությամբ և տեղադրել ամրաններ Ø12A500c բ.200x200
2. Ամրանները ամրացնելու համար անցքերի մեջ ներարկել պոլիմերցեմենտային շաղախ
3. Իրականացնել բետոնապատման աշխատանքներ՝ B25 դասի

Փոփոխություն	Ամիս/ամսաթիվ		Դիտողություն	Հեղինակ	Ստուգեց
ԵՐԵՎԱՆ 2024թ.			Պատվիրատու՝ ՀՀ Գեղարքունիքի մարզի Սևան համայնք		
			Նախագծա-նախահաշվային փաստաթղթերի մշակման աշխատանքներ		
Տնօրեն	Վ.Ղազարյան		Սևան համայնքի Ծովագյուղ բնակավայրի մշակույթի տան շինության հիմնանորոգման աշխատանքներ	Աշխատանքային նախագիծ	
Նախագծեց	Վ.Ղազարյան				
Նախագծեց	Ֆ.Ղարիբյան		Ե/բ ծածկի սալի և միջնորմների իրականացման լուծումներ	Բաժին ԿԵ	
				Թերթ	Թերթեր
				21	60

Թեքահարթակի հատակագիծ Մ 1:50

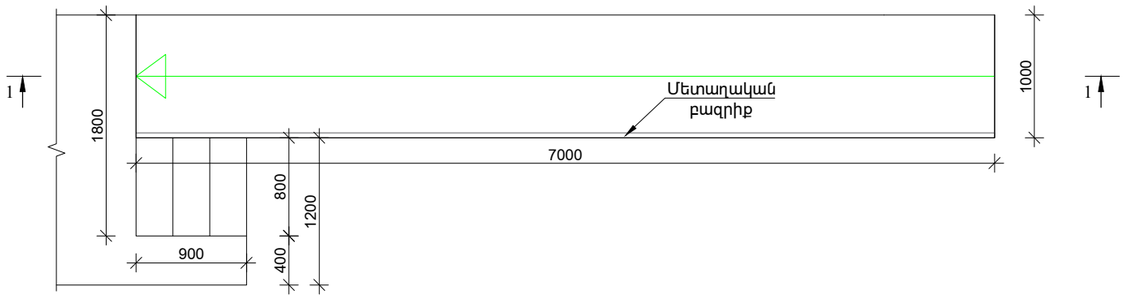

Կտրվածք 1-1 Մ 1:50

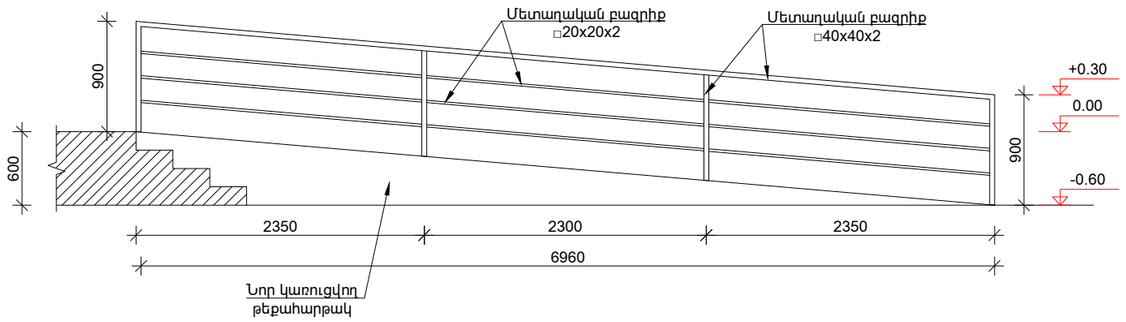

Ամրանավորման հատակագիծ Մ 1:50

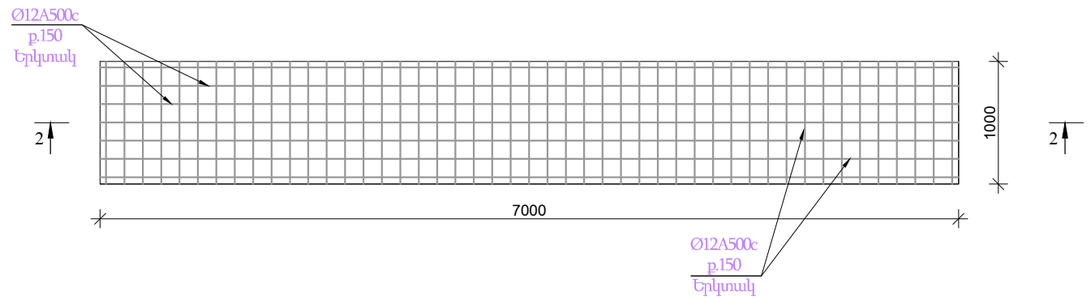

Կտրվածք 2-2 Մ 1:50

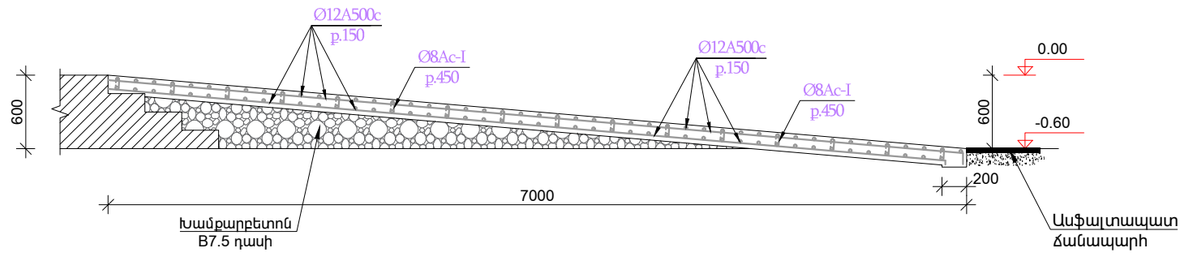

ՁՈՂԵՐԻ ԱՄՓՈՓԱԳԻՐ

ԴԻՐՔ	ՈՒՐՎԱԳԻԾ
	120 100 100

Փոփոխություն	Ամիս/ամսաթիվ		Դիտողություն	Հեղինակ	Ստուգեց
ԵՐԵՎԱՆ 2024թ.			Պատվիրատու ՀՀ Գեղարքունիքի մարզի Սևան համայնք		
			Նախագծա-նախահաշվային փաստաթղթերի մշակման աշխատանքներ		
Տնօրեն	Վ.Ղազարյան		Սևան համայնքի Ծովագյուղ բնակավայրի մշակույթի տան շինության հիմնանորոգման աշխատանքներ	Աշխատանքային նախագիծ	
Նախագծեց	Վ.Ղազարյան				
Նախագծեց	Ֆ.Ղարիբյան		Թեքահարթակի իրականացման լուծումներ	Բաժին ԿԵ	
				Թերթ	Թերթեր
				22	60

ՎԿԱՅԱԿՈՉՎԱԾ ԵՎ ԿՑՎԱԾ ՓԱՍՏԱԹՂԹԵՐԻ ԱՄՓՈՓԱԳԻՐ

ՆՇԱՆԱԿՈՒՄ	ԱՆՎԱՆՈՒՄ	ԾԱՆՈԹՈՒԹՅՈՒՆ
ՊՍ21.608-84	ՆԵՐՔԻՆ ԷԼԵԿՏՐԱԿԱՆ ԼՈՒՍԱՎՈՐՈՒԹՅՈՒՆ	
СП31-110-2003	ԲՆԱԿԵԼԻ ԵՎ ՀԱՍԱՐԱԿԱԿԱՆ ՇԵՆՔԵՐԻ ԷԼԵԿՏՐԱԿԱՆ ՍԱՐՔԱՎՈՐՈՒՄՆԵՐ	
ՊՄԷ-2009	ԷԼԵԿՏՐԱԿԱՆ ՍԱՐՔԱՎՈՐՈՒՄՆԵՐԻ ԿԱՆՈՆՆԵՐ	

ՆԱԽԱԳԾԻ ՀԻՄՆԱԿԱՆ ՑՈՒՑԱՆԻՇՆԵՐ

ՀԱՇՎԱՐԿԱՅԻՆ ԲԵՌՆՎԱԾՔ, կՎտ						ՏԵՂԱԿԱՅՎԱԾ ՀՋ.		ՀՋՈՐՈՒԹՅԱՆ ԲՆԱԿԱՆ ԳՈՐԾԱԿԻՑ COS φ	ԷԼ.ԷՆԵՐԳԻԱՅԻ ՏԱՐԵԿԱՆ ԾԱԽՍ (հազ. կՎտ)
ՍՊԱՌԻՉՆԵՐԻ ԿԱՏԵԳՈՐԻԱ			ԸՆԴԱՄԵՆԸ	ԱՅԴ ԹՎՈՒՄ		ԸՆԴԱՄԵՆԸ	ՈՒԺ.ՍԱՐՔԱՎՈՐՈՒՄ		
I	II	III		ՕԴԱՓՈԽ.	ԷԼ.ՋԵՐՄ.		ԷԼ.ԼՈՒՍԱՎՈՐՈՒԹՅՈՒՆ		
10	10	12	26,4	10	1	43.0	45,2 / 1,2	0.9	38.7

ՊԱՅՄԱՆԱԿԱՆ ՆՇԱՆՆԵՐ

- ВВГ 3x2.5 կտրվածքի հաղորդալար
- ВВГ 2x1.5 կտրվածքի հաղորդալար
- ВВГ 2x1.5 կտրվածքի հաղորդալար
- ВВГ 3x4 կտրվածքի հաղորդալար
- Բաժանման տուփ 150x100մմ չափի
- ԷԼ. ՇԻՖ — Մետաղական էլ. պահարան
- Մեկստեղանի անջատիչ
- Երկստեղանի անջատիչ
- Վարդակ,ներկառուցված,հողանցման հպակով
- Լեդ լուսատու102SQ-TP 36Վտ, 590*590*25մմ
- Լեդ լուսատու102SQ-TP 60Վտ, 1200*180*40մմ
- Ձահ

նախագիծը մշակված է համաձայն կՁն-99 և ՃԿ-31-1103-2003 դրույթների:
էլ.մատակարարման աստիճանը՝1-ին և 2-րդ կարգ:
էլեկտրաէներգիայի հիմնական սպառիչներն են՝
--ներքին լուսավորությունը
--գովազդային վահանակների սնուցում
--համակարգչային և ընդհանուր նշանակության վարդակային ցանցը
--սպլիտ համակարգի սարքերի սնուցումը
Հիմնական սնուցումը նախատեսված է ընդհանուր ցանցից, պահուստայինը՝ ավտոմատ թողարկումով այլ աղբյուրից:
Նախատեսված է ABP եռաբևեռ փոխարկիչ:
Խմբային ցանցը նախատեսված է ВВГнг մակնիշի չհրկիզվող մալուխով: Մալուխը տեղադրել նույն պես չայրվող ճկախողովակների մեջ:
Որպես լույսի աղբյուր ընտրված են ներկառուցված LED լուսատուներ:
Դրամապահոցում ընտրված են բարձր IP-ով LED լուսատուներ, ամրացված առաստաղի մակերեսին:
Որպես պաշտպանիչ միջոց նախագծված է TN-C-S համակարգը---բանվորական զրոն և պաշտպանիչ հողանցումն առանձնացված են 0.4կՎ վահանում:
էլեկտրաէներգիայի բաշխումը միաֆազ ցանցում կատարվում է 3հաղորդալարով (L1,N,P):Գլխավոր վահանի PE ջիղը կրկնակի հողանցվում է:

ԾԱՆՈԹՈՒԹՅՈՒՆ

1. Լուսավորությունը իրականացնել համաձայն «ՀՀՇՆ 31-03.01-2014 «Հանրակրթական նշանակության շենքեր» շինարարական նորմերի»
2. Լուսավորության ներքին ցանցի իրականացման ժամանակ հնարավոր են որոշ տեղափոխումներ, ուստի իրականցնելուց առաջ վերջնական խորհրդակցել պատվիրատուի հետ:

Փոփոխություն	Ամիս/ամսաթիվ	Դիտողություն	Հեղինակ	Ստուգեց
ԵՐԵՎԱՆ 2024թ.		Պատվիրատու ՀՀ Գեղարքունիքի մարզի Սևան համայնք		
		Նախագծա-նախահաշվային փաստաթղթերի մշակման աշխատանքներ		
Տնօրեն	Վ.Ղազարյան	Սևան համայնքի Ծովագյուղ բնակավայրի մշակույթի տան շինության հիմնանորոգման աշխատանքներ	Աշխատանքային նախագիծ	
Նախագծեց	Վ.Ղազարյան			
Նախագծեց	Ֆ.Ղարիբյան	Էլակետային տվյալներ, ամփոփագրեր	Բաժին էլ	
			Թերթ	Թերթեր
			23	60

Հողանցման կոնտուրի կառուցման սխեմա

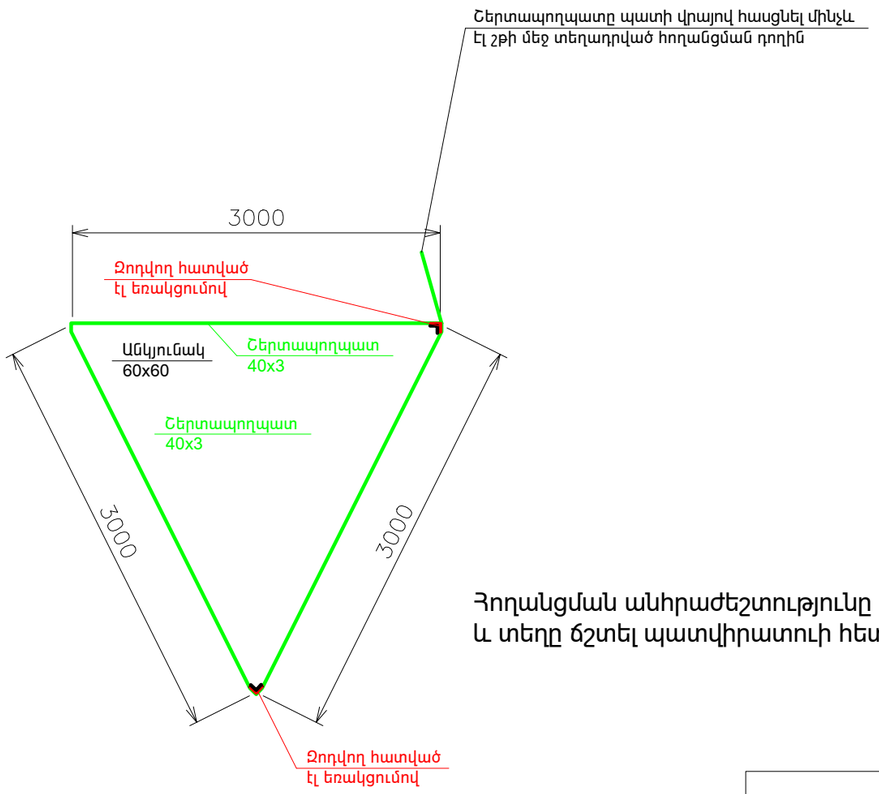

Հողանցման անհրաժեշտությունը
և տեղը ճշտել պատվիրատուի հետ

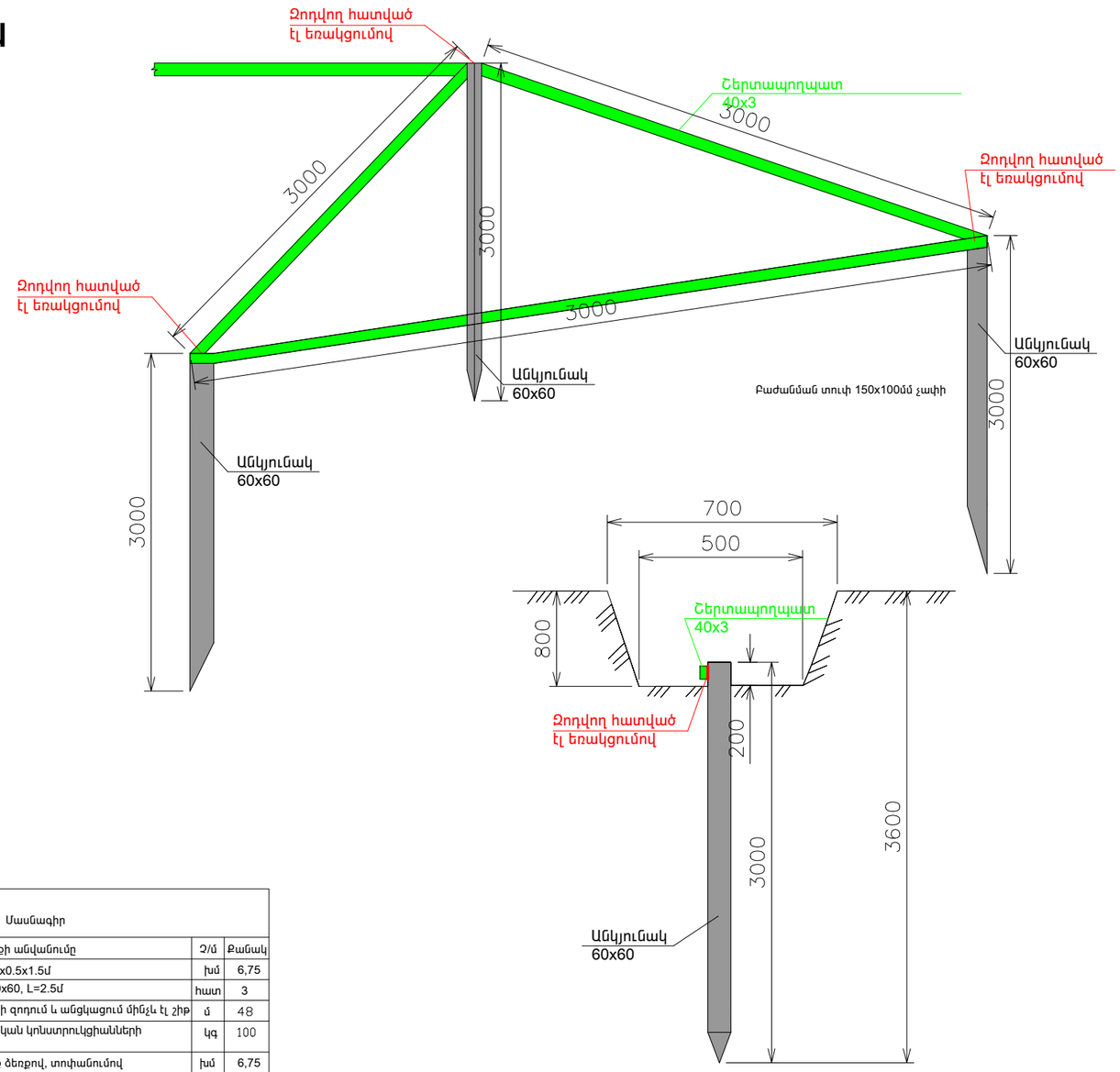

Մասնագիր			
Հ/Հ	Աշխատանքի անվանումը	Չ/մ	Քանակ
1	Գրունտի քանդում ձեռքով 9x0.5x1.5մ	խմ	6,75
2	Պողպատ անկյունային 5x60x60, L=2.5մ	հատ	3
3	40x5 չափի շերտապողպատի զոդում և անցկացում մինչև էլ շիթ	մ	48
4	Տեխնիկական աղ, մետաղական կոնստրուկցիաների աղակալման համար	կգ	100
5	Քանդված գրունտի հետլիցք ձեռքով, տոփանումով	խմ	6,75
6	Գրունտի տոփանում հարվածահար մուրճով	քմ	6
7	Մետաղական դետալներ, շերտապողպատը պատին ամրացնելու համար	կգ	30
8	Պատի մեջ տեղադրվող շերտապողպատի երկշերտ յուղաներկում	մ	0.3
9	Տարածքի մաքրում կուտակված շինաղբից և տեղափոխում	խմ	0.6
10	Հողանցման համակարգի լաբորատոր փորձարկում	կոմպ	1

Փոփոխություն	Ամիս/ամսաթիվ	Դիտողություն	Հեղինակ	Ստուգեց
ԵՐԵՎԱՆ 2024թ.		Պատվիրատու՝ ՀՀ Գեղարքունիքի մարզի Սևան համայնք		
		Նախագծա-նախահաշվային փաստաթղթերի մշակման աշխատանքներ		
Տնօրեն	Վ.Ղազարյան	Սևան համայնքի Ծովագյուղ բնակավայրի մշակույթի տան շինության հիմնանորոգման աշխատանքներ	Աշխատանքային նախագիծ	
Նախագծեց	Վ.Ղազարյան			
Նախագծեց	Ֆ.Ղարիբյան	Հողանցման կոնտուրի կառուցման սխեմա	Բաժին էլ	
			Թերթ	Թերթեր
			24	60

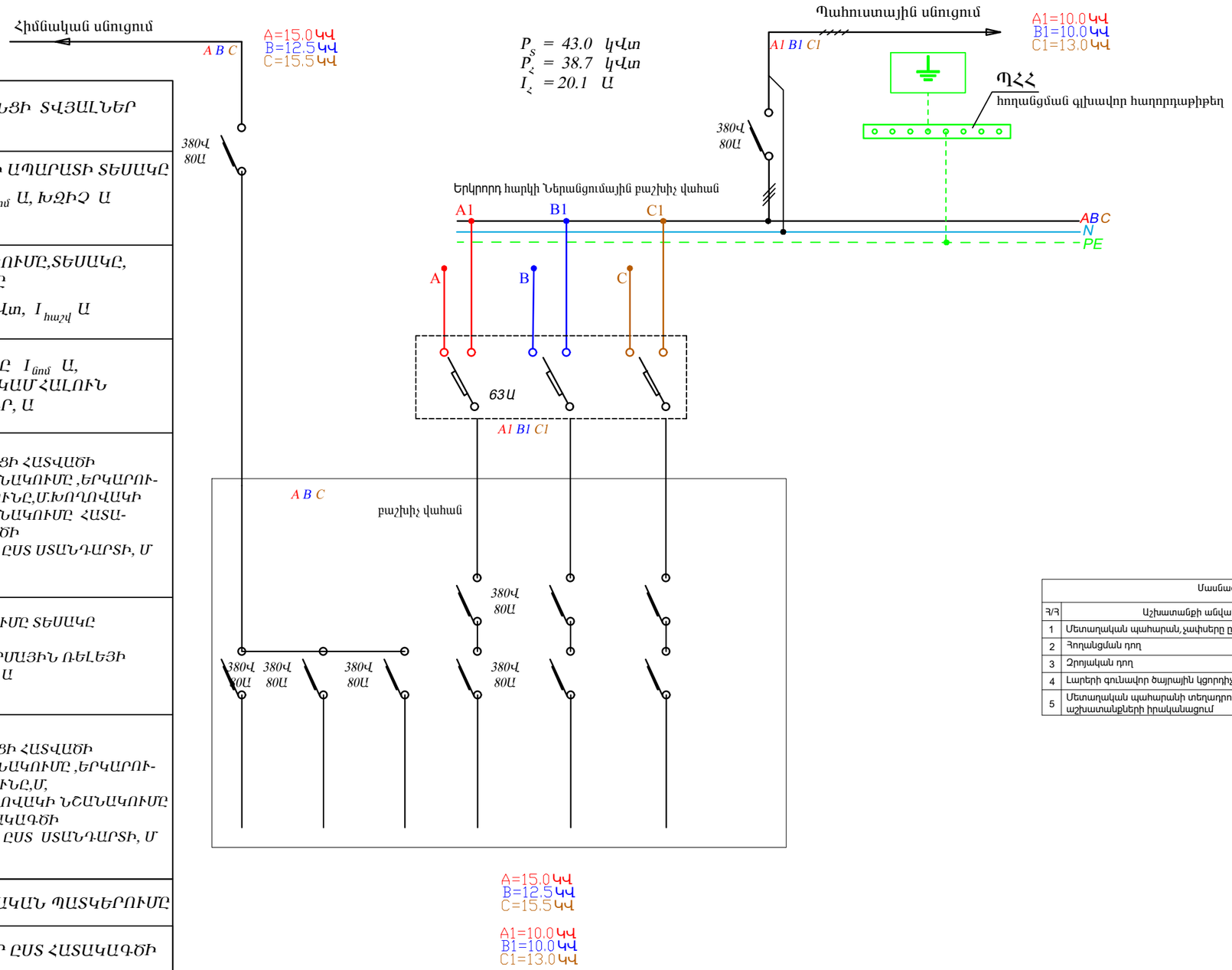

ՄՆՈՂ ՑԱՆՑԻ ՏՎՅԱԼՆԵՐ		
ՀԱՂՈՐԴԱԹԻԹԻՂ ԲԱՇԽԻՉ ՎԱՀԱՆ	ՄՈՒՏՔԻ ԱՊԱՐԱՏԻ ՏԵՍԱԿԸ $I_{նոմ}$ Ա, ԽՈՉԻՉ Ա	
	ՆՇԱՆԱԿՈՒՄԸ,ՏԵՍԱԿԸ, ԼԱՐՈՒՄԸ $P_{տեղ}$ կՎտ, $I_{հաշվ}$ Ա	
ԵԼՔԻ ԱՊԱՐԱՏ	ՏԵՍԱԿԸ $I_{նոմ}$ Ա, ԽՈՉԻՉ ԿԱՄ ՀԱԼՈՒՆ ՆԵՐԴԻՐ, Ա	
ՀԱՂՈՐԴԱԳԾԻ ՄԱԿՆԻԻՐԸ ԵՎ ՏԵՍԱԿԸ	ՑԱՆՑԻ ՀԱՏՎԱԾԻ ՆՇԱՆԱԿՈՒՄԸ ,ԵՐԿԱՐՈՒԹՅՈՒՆԸ,Մ.ԽՈՂՈՎԱԿԻ ՆՇԱՆԱԿՈՒՄԸ ՀԱՏԱԿԱԳԾԻ ՎՐԱ ԸՍՏ ՍՏԱՆԴԱՐՏԻ, Մ	
ԳՈՐԾԱՐԿՈՂ ԱՂԱՐԱՏ	ՆՇԱՆԱԿՈՒՄԸ ՏԵՍԱԿԸ $I_{նոմ}$ Ա, ԽՈՉԻՉ ՋԵՐՄԱՅԻՆ ՌԵԼԵՅԻ ԴՐՎԱԾՔ, Ա	
ՀԱՂՈՐԴԱԳԾԻ ՄԱԿՆԻԻՐԸ ԵՎ ՏԵՍԱԿԸ	ՑԱՆՑԻ ՀԱՏՎԱԾԻ ՆՇԱՆԱԿՈՒՄԸ ,ԵՐԿԱՐՈՒԹՅՈՒՆԸ,Մ, ԽՈՂՈՎԱԿԻ ՆՇԱՆԱԿՈՒՄԸ ՀԱՏԱԿԱԳԾԻ ՎՐԱ ԸՍՏ ՍՏԱՆԴԱՐՏԻ, Մ	
ԷԼԵԿՏՐԱՍՊԱՌԻՉ	ՊԱՅՄԱՆԱԿԱՆ ՊԱՏԿԵՐՈՒՄԸ	
	ՀԱՄԱՐ ԸՍՏ ՀԱՏԱԿԱԳԾԻ	
	ՏԵՍԱԿԸ	
	$P_{հաշվ}$ կՎտ	
	ՀՈՍԱՆՔ, Ա	$I_{հաշվ}$ Ա
		$I_{գործ}$ Ա
	Ա Ն Վ Ա Ն ՈՒ Մ	

Մասնագիր

Հ/Հ	Աշխատանքի անվանումը	Չ/մ	Քանակ
1	Մետաղական պահարան,չափսերը ըստ նախագծի ծավալների	հատ	1
2	Հողանցման դող	հատ	2
3	Զրոյական դող	հատ	2
4	Լարերի գունավոր ծայրային կցորդիչներ	մ	45
5	Մետաղական պահարանի տեղադրում և մոնտաժման աշխատանքների իրականացում	հատ	1

Փոփոխություն	Ամիս/ամսաթիվ		Դիտողություն	Հեղինակ	Ստուգեց
ԵՐԵՎԱՆ 2024թ.			Պատվիրատու՝ ՀՀ Գեղարքունիքի մարզի Սևան համայնք		
			Նախագծա-նախահաշվային փաստաթղթերի մշակման աշխատանքներ		
Տնօրեն	Վ.Ղազարյան		Սևան համայնքի Ծովագյուղ բնակավայրի մշակույթի տան շինության հիմնանորոգման աշխատանքներ	Աշխատանքային նախագիծ	
Նախագծեց	Վ.Ղազարյան				
Նախագծեց	Ֆ.Ղարիբյան		Սկզբունքային սխեմա	Բաժին էլ	
				Թերթ	Թերթեր
				25	60

Հատակագիծ ըստ 0.00 նիշի Մ1:150

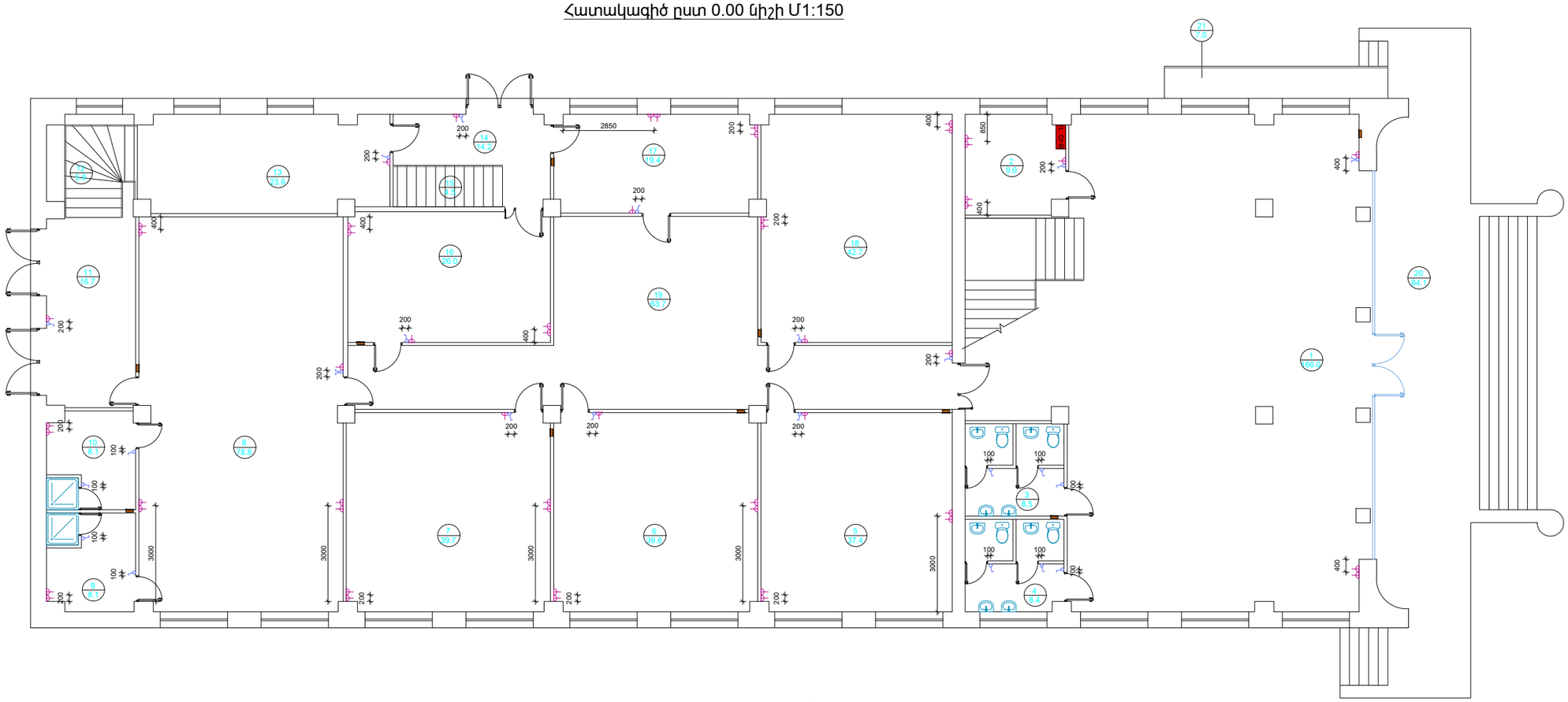

Հատակագիծ ըստ +1.75 նիշի Մ1:150

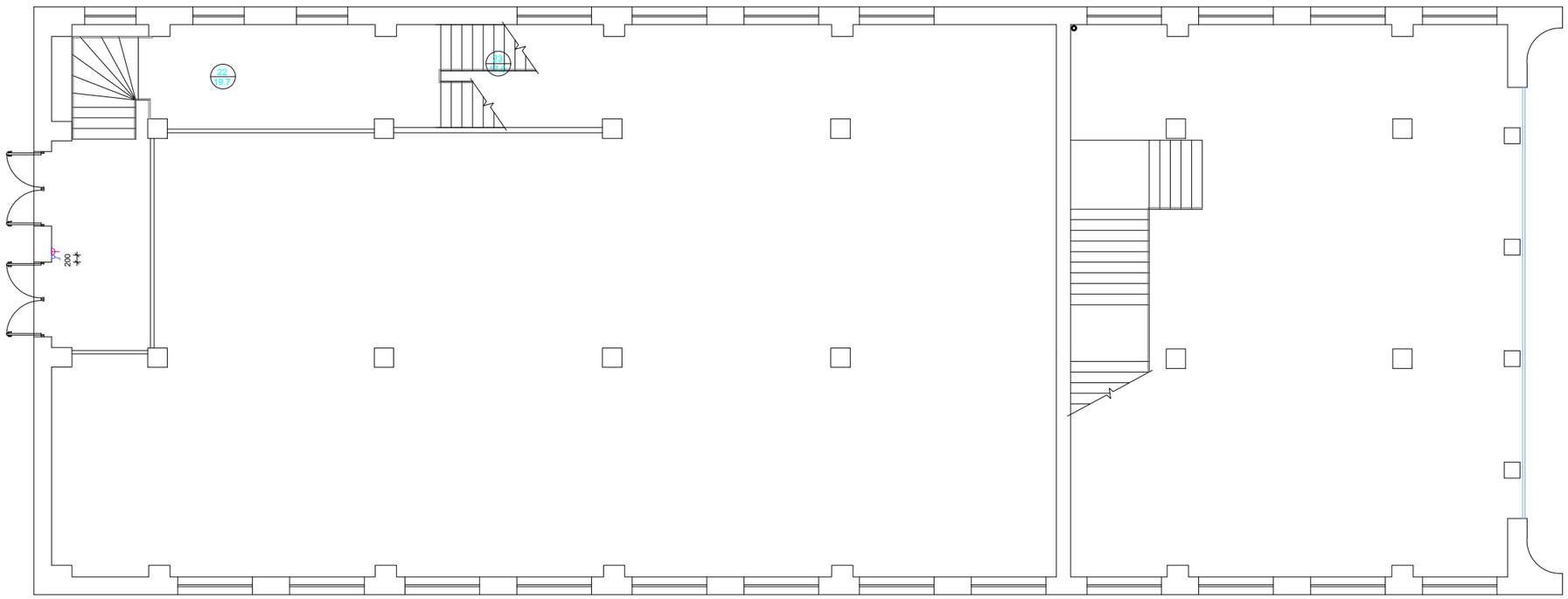

Սենքերի անվանումը

N	Անվանումը	Մակերեսը ($մ^2$)
1	Ընդունարան	166.0
2	Կաթսայատուն	9.6
3	Տղաների սանհանգույց	8.5
4	Աղջիկների սանհանգույց	8.4
5	Խմբակ	37.4
6	Խմբակ	39.6
7	Խմբակ	39.7
8	Դահլիճ	78.8
9	Աղջիկների հանդերձարան	8.1
10	Տղաների հանդերձարան	8.1
11	Միջանցք	16.7
12	Աստիճանավանդակ	5.9
13	Պահեստ	23.6
14	Միջանցք	14.2
15	Աստիճանավանդակ	4.5
16	Խմբակ	26.0
17	Ուսուցչանոց	19.4
18	Խմբակ	42.7
19	Միջանցք	63.7
20	Աստիճանահարթակ	83.2
21	Թեքահարթակ	7.0
22	Միջանցք	19.7
23	Աստիճանավանդակ	17.0

Փոփոխություն	Էջ	Թերթ	Դիսցիպլինա	Հեղինակ	Ստորագրություն
			Պատվիրատու՝ ՀՀ Գեղարքունիքի մարզի Սևան համայնք		
			Նախագծա-նախահաշվային փաստաթղթերի մշակումը աշխատանքներ		
Գլխավոր տնօրեն	Գ.Ղ.Ասատրյան		Սևանի դպրոցի Գեղարքունիքի մարզի Սևան համայնքի տարածքում գտնվող դպրոցական հիմնարկի շենքի	Աշխատանքային նախագիծ	
Գլխավոր ինժ.	Դ.Ասատրյան			Բաժին Է1	
Գլխավոր ինժ.	Դ.Ասատրյան			Թերթ	Թերթեր
Տնօրեն	Գ.Ղ.Ասատրյան		ԵՐԵՎԱՆ 2024թ.	26	60
			Վարդապետների և անջատիչների փոխադրամիջոցներ Մ1:150		

Հատակագիծ ըստ +3.50 և +4.65 նիշերի Մ1:150

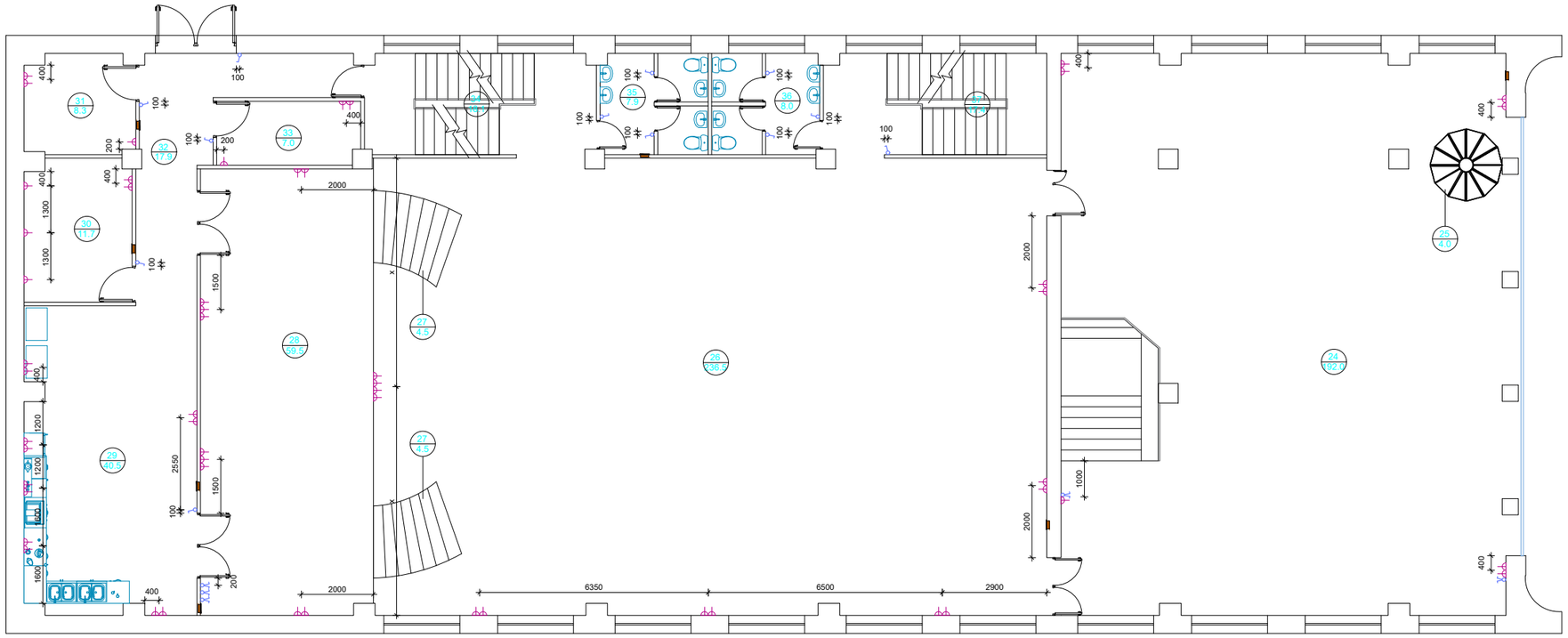

Հատակագիծ ըստ +6.40 և +7.00 նիշերի Մ1:150

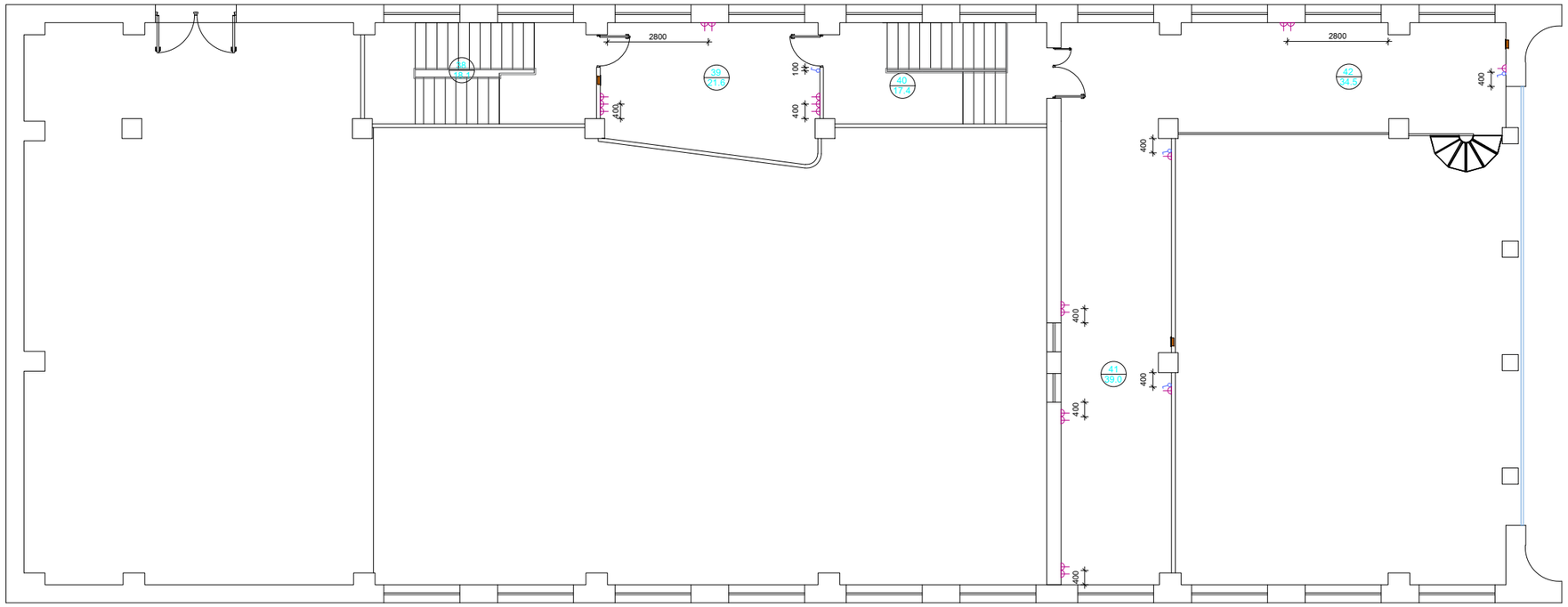

Սենքերի անվանումը

N	Անվանումը	Մակերեսը ($մ^2$)
24	Սրահ	192.0
25	Աստիճանավանդակ	4.0
26	Դահլիճ	236.5
27	Աստիճանավանդակ	9.0
28	Բեմ	59.5
29	Խոհանոց	40.5
30	Պահեստ	11.7
31	Չոր մթերքի պահեստ	8.3
32	Միջանցք	17.9
33	Բանջարեղենի պահեստ	7.0
34	Աստիճանավանդակ	18.1
35	Տղաների սանհանգույց	7.9
36	Աղջիկների սանհանգույց	8.0
37	Աստիճանավանդակ	17.4
38	Աստիճանավանդակ	18.1
39	Պատշգամբ	21.6
40	Աստիճանավանդակ	17.4
41	Միջանցք	39.0
42	Պատշգամբ	34.5

Փոփոխություն	Ամիս/տարեթիվ	Դիտողություն	Հերթակ	Ստորագ
ԵՐԵՎԱՆ 2024թ.		Պատվիրատու՝ ՀՀ Գեղարքունիքի մարզի Սևան համայնք		
		Նախագծա-փնտրողական աշխատանքներ մշակման աշխատանքներ		
Տնօրեն	Դ. Ղազարյան	Սոս գյուղի մշակույթի տան շինության հիմնանորոգում	Աշխատանքային նախագիծ	
Գլխավոր ճարտ.	Դ. Ղազարյան		Բաժին և	
Գլխավոր գծագրող	Ֆ. Մելիքյան	Վարդապետների և անջատիչների փոխադրակ Մ1:150	Թերթ	Թերթերի
			27	60

Հատակագիծ ըստ 0.00 նիշի Մ1:150

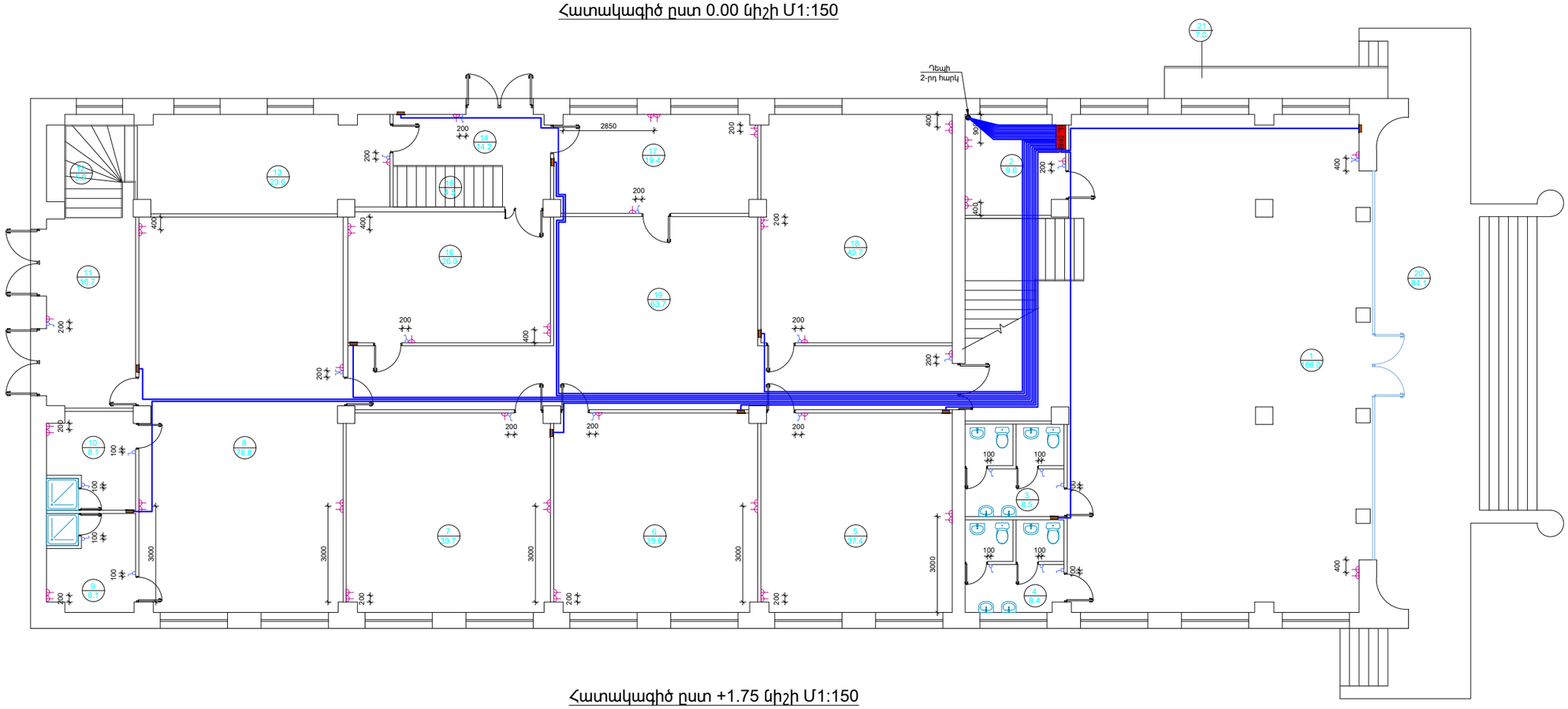

Հատակագիծ ըստ +1.75 նիշի Մ1:150

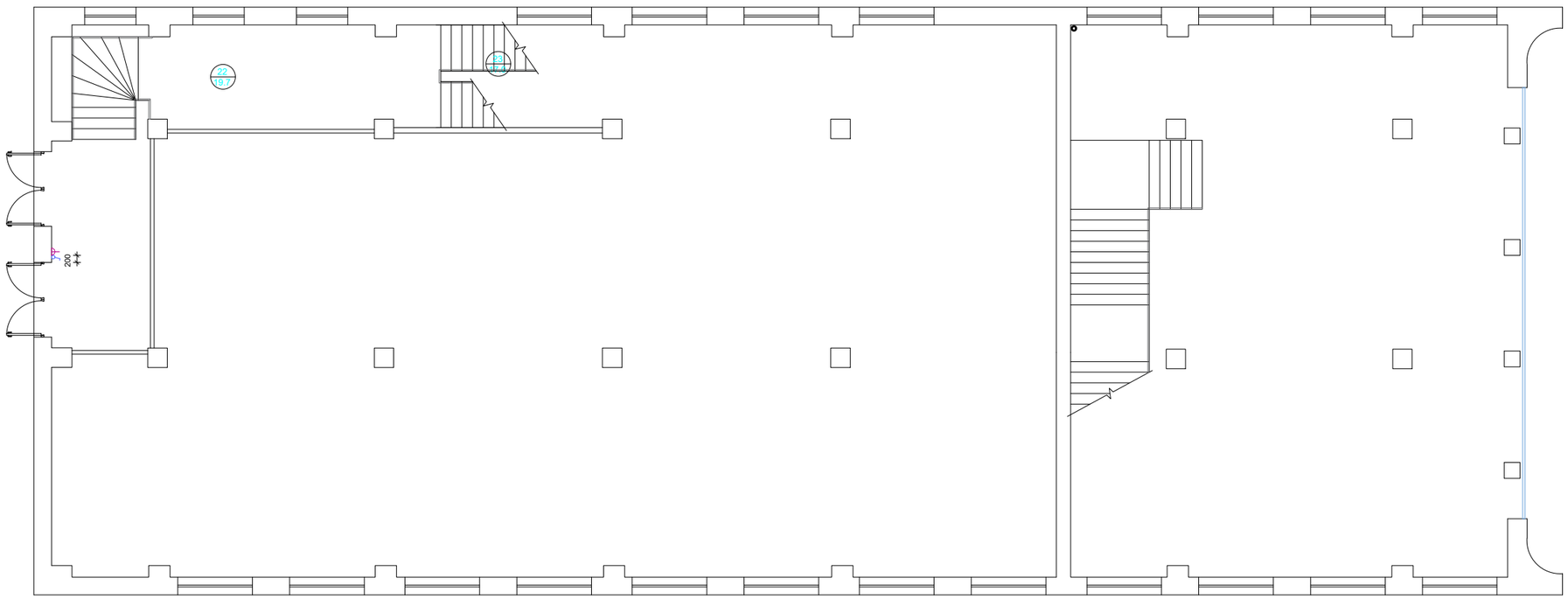

Սենքերի անվանումը

N	Անվանումը	Մակերեսը ($մ^2$)
1	Ընդունարան	166.0
2	Կաթսայատուն	9.6
3	Տղաների սանհանգույց	8.5
4	Աղջիկների սանհանգույց	8.4
5	Խմբակ	37.4
6	Խմբակ	39.6
7	Խմբակ	39.7
8	Դահլիճ	78.8
9	Աղջիկների հանդերձարան	8.1
10	Տղաների հանդերձարան	8.1
11	Միջանցք	16.7
12	Աստիճանավանդակ	5.9
13	Պահեստ	23.6
14	Միջանցք	14.2
15	Աստիճանավանդակ	4.5
16	Խմբակ	26.0
17	Ուսուցչանոց	19.4
18	Խմբակ	42.7
19	Միջանցք	63.7
20	Աստիճանահարթակ	83.2
21	Թեքահարթակ	7.0
22	Միջանցք	19.7
23	Աստիճանավանդակ	17.0

Փոփոխություն	Անուն/ազգանուն	ԵՐԵՎԱՆ 2024թ.	Դիտողություն	Հերիմակ	Ստորագրություն
Գլխավոր տեսուչ	Ս.Գասպարյան		Պատվիրատու՝ ՀՀ Գեղարքունիքի մարզի Սևան համայնք		
Գլխավոր մասնագետ	Դ.Դանիելյան		Նախագծա-նախահաշվային փաստաթղթերի մշակման աշխատանքներ		
Գլխավոր մասնագետ	Դ.Դանիելյան		Սևան հոգեմարզական դպրոցի շենքի տանիքի հիմնանորոգման աշխատանքներ	Աշխատանքային նախագիծ	
ՏԻՏՈՆ	Գ.Գասպարյան			Բաժին Ա1	
			Բաժանման տուփերի միացման սխեմա Մ1:150	Թերթ 28	Թերթեր 60

Հատակագիծ ըստ +3.50 և +4.65 նիշերի Մ1:150

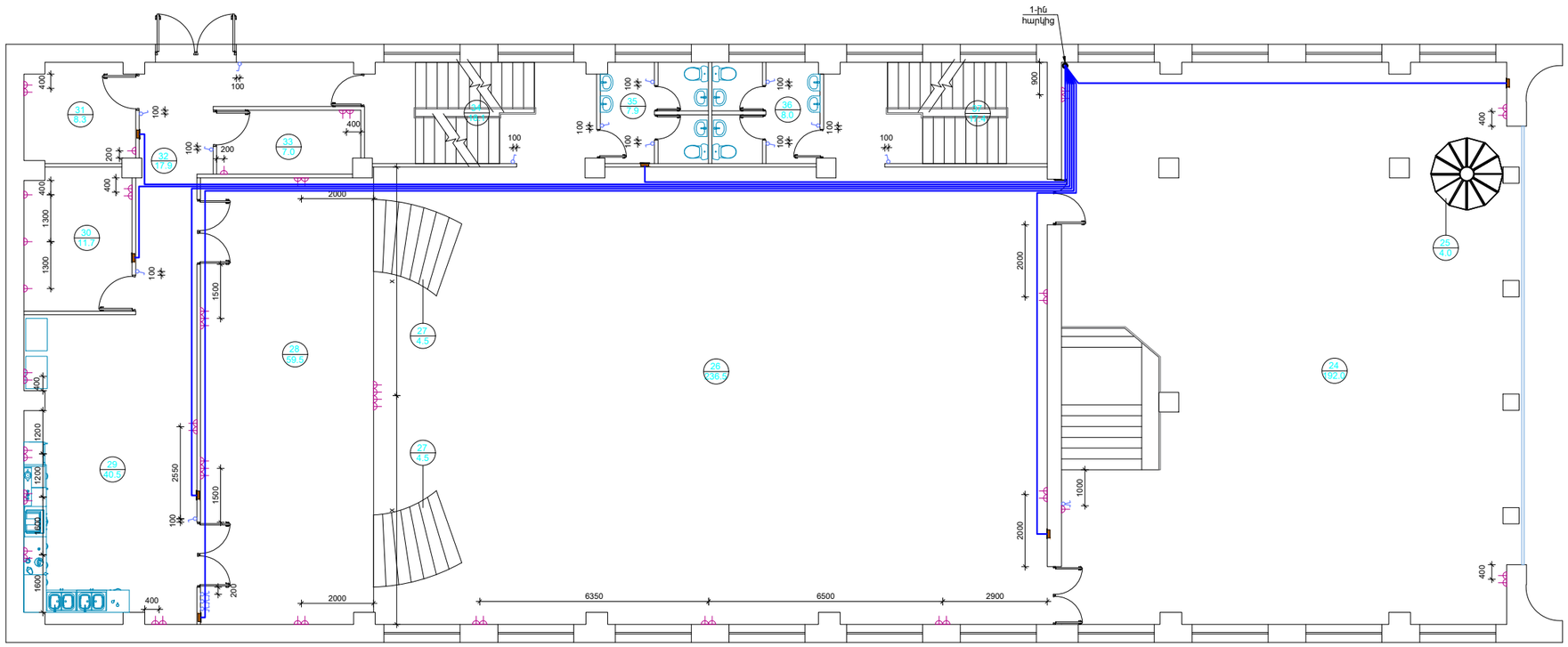

Հատակագիծ ըստ +6.40 և +7.00 նիշերի Մ1:150

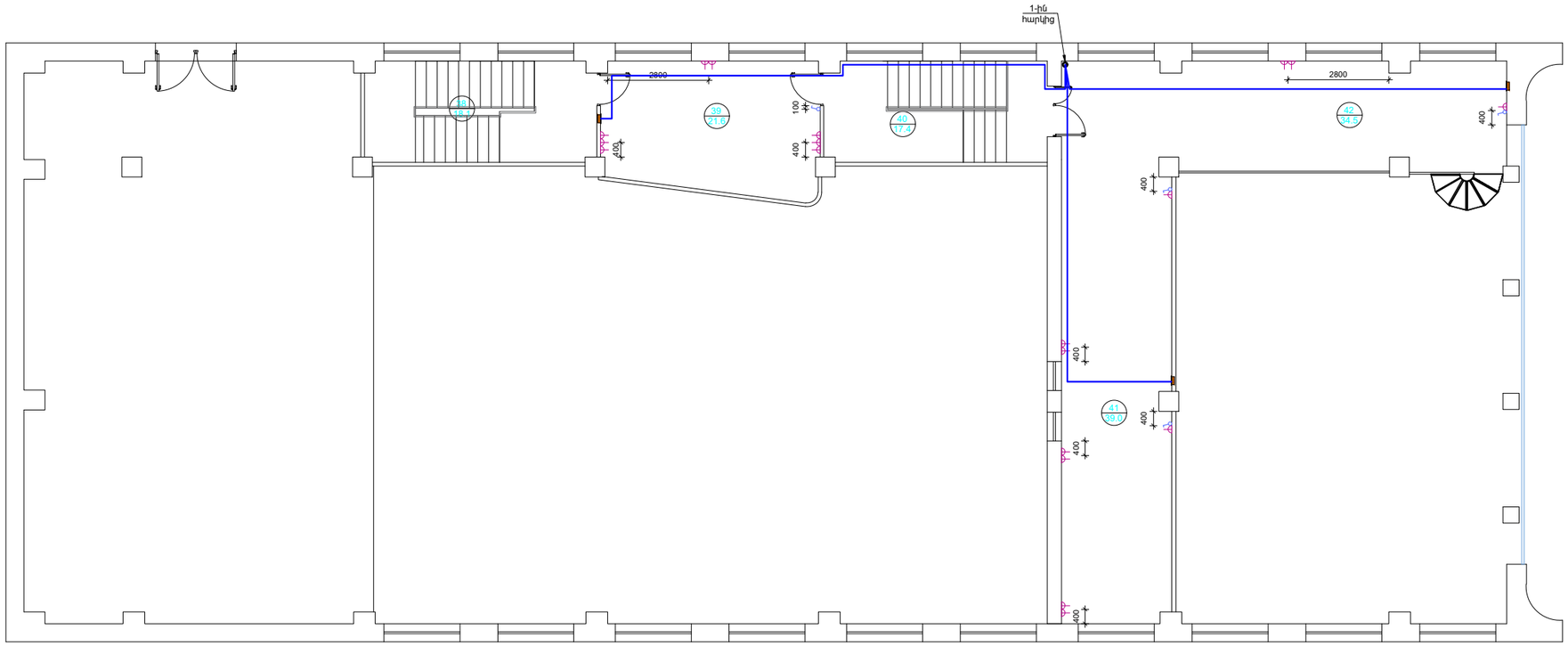

Սենքերի անվանումը

N	Անվանումը	Մակերեսը ($մ^2$)
24	Սրահ	192.0
25	Աստիճանավանդակ	4.0
26	Դահլիճ	236.5
27	Աստիճանավանդակ	9.0
28	Բեմ	59.5
29	Խոհանոց	40.5
30	Պահեստ	11.7
31	Չոր մթերքի պահեստ	8.3
32	Միջանցք	17.9
33	Բանջարեղենի պահեստ	7.0
34	Աստիճանավանդակ	18.1
35	Տղաների սանհանգույց	7.9
36	Աղջիկների սանհանգույց	8.0
37	Աստիճանավանդակ	17.4
38	Աստիճանավանդակ	18.1
39	Պատշգամբ	21.6
40	Աստիճանավանդակ	17.4
41	Միջանցք	39.0
42	Պատշգամբ	34.5

Փոփոխություն	Անուն/ազգանուն	Դիտողություն	Հերթակ	Ստորագրություն
ԵՐԵՎԱՆ 2024թ.		Պատվիրատու՝ ՀՀ Գեղարքունիքի մարզի Սևան համայնք		
		Նախագծա-փաստաթղթային փաստաթղթերի մշակումը աշխատանքներ		
Տնօրեն	Դ. Ղազարյան	Տուն ու տնտեսի՝ Ծովինար գյուղի մանկական մշակութային տան շինության ռեկոնստրուկցիայի աշխատանքներ	Աշխատանքային նախագիծ	
Նախագծող	Դ. Ղազարյան		Բաժին Ա	
Նախագծող	Ֆ. Մանվելյան	Բաժանման տուփերի միացման սխեմա Մ1:150	Թերթ	Թերթերի քանակ
			29	60

Հատակագիծ ըստ 0.00 նիշի Մ1:150

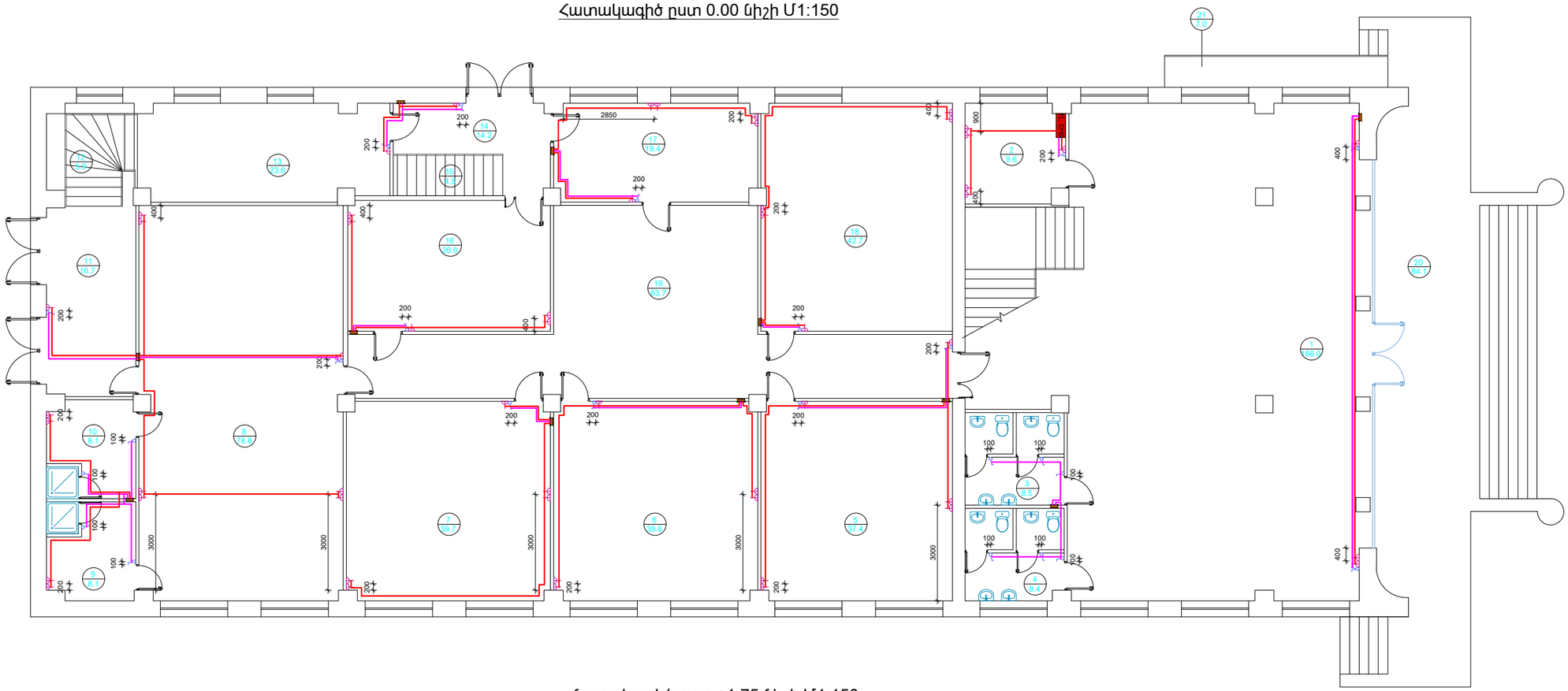

Հատակագիծ ըստ +1.75 նիշի Մ1:150

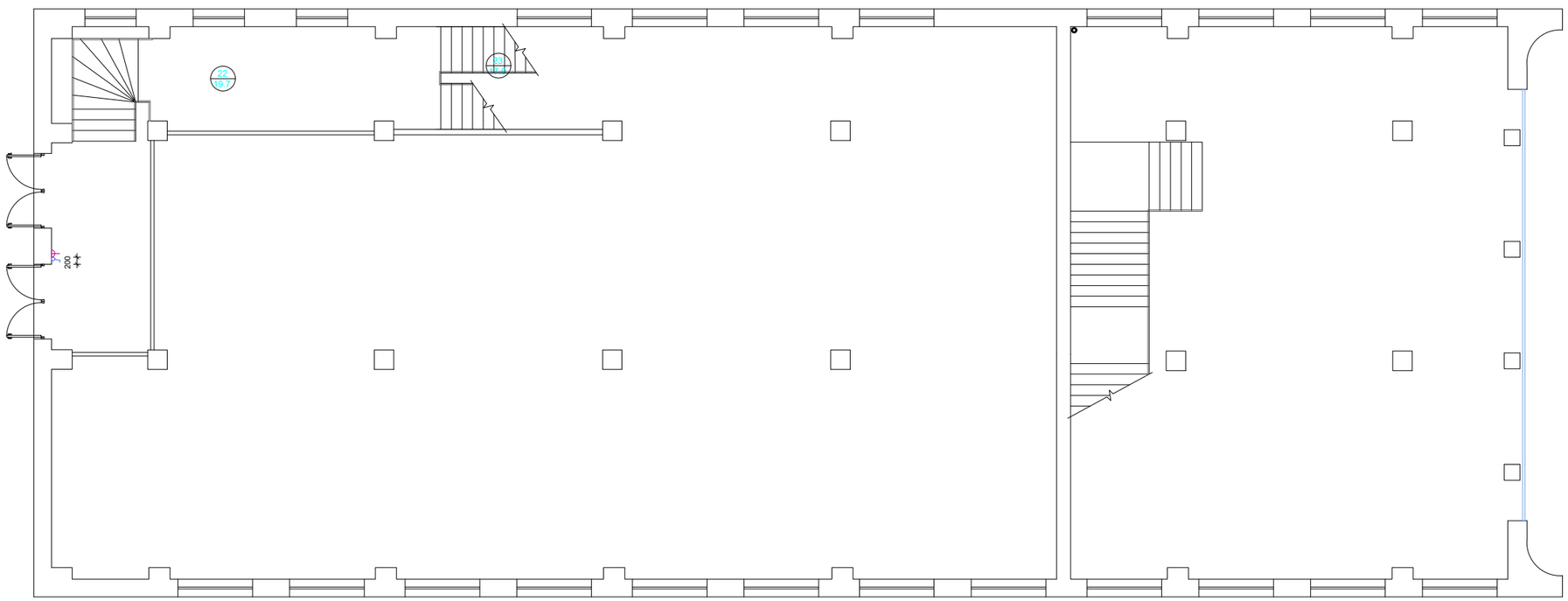

Սենքերի անվանումը

N	Անվանումը	Մակերեսը ($մ^2$)
1	Ընդունարան	166.0
2	Կաթսայատուն	9.6
3	Տղաների սանհանգույց	8.5
4	Աղջիկների սանհանգույց	8.4
5	Խմբակ	37.4
6	Խմբակ	39.6
7	Խմբակ	39.7
8	Դահլիճ	78.8
9	Աղջիկների հանդերձարան	8.1
10	Տղաների հանդերձարան	8.1
11	Միջանցք	16.7
12	Աստիճանավանդակ	5.9
13	Պահեստ	23.6
14	Միջանցք	14.2
15	Աստիճանավանդակ	4.5
16	Խմբակ	26.0
17	Ուսուցչանոց	19.4
18	Խմբակ	42.7
19	Միջանցք	63.7
20	Աստիճանահարթակ	83.2
21	Թեքահարթակ	7.0
22	Միջանցք	19.7
23	Աստիճանավանդակ	17.0

Փոփոխություն	Ամիս/տարեթիվ	Դիտողություն	Հերիկ	Ստորագ
ԵՐԵՎԱՆ 2024թ.		Պատվիրատու՝ ՀՀ Գեղարքունիքի մարզի Սևան համայնք		
		Նախագծա-փնտրողական աշխատանքներ		
Տնօրեն	Ավետիսյան Դ.Ռ.	Ստորգետնյա հարկի հատակագիծ	Աշխատանքային նախագիծ	
Գլխավոր ինժ.	Ավետիսյան Դ.Ռ.	Ստորգետնյա հարկի հատակագիծ	Բաժին Է1	
Գլխավոր մասնագետ	Գ.Ստեփանյան	Դպրոցական շենքերի Ծնունդ գյուղում դպրոցամատակարարման համակարգերի փոփոխություն	Թերթ	Թերթերի քանակ
			30	60

Հատակագիծ ըստ +3.50 և +4.65 նիշերի Մ1:150

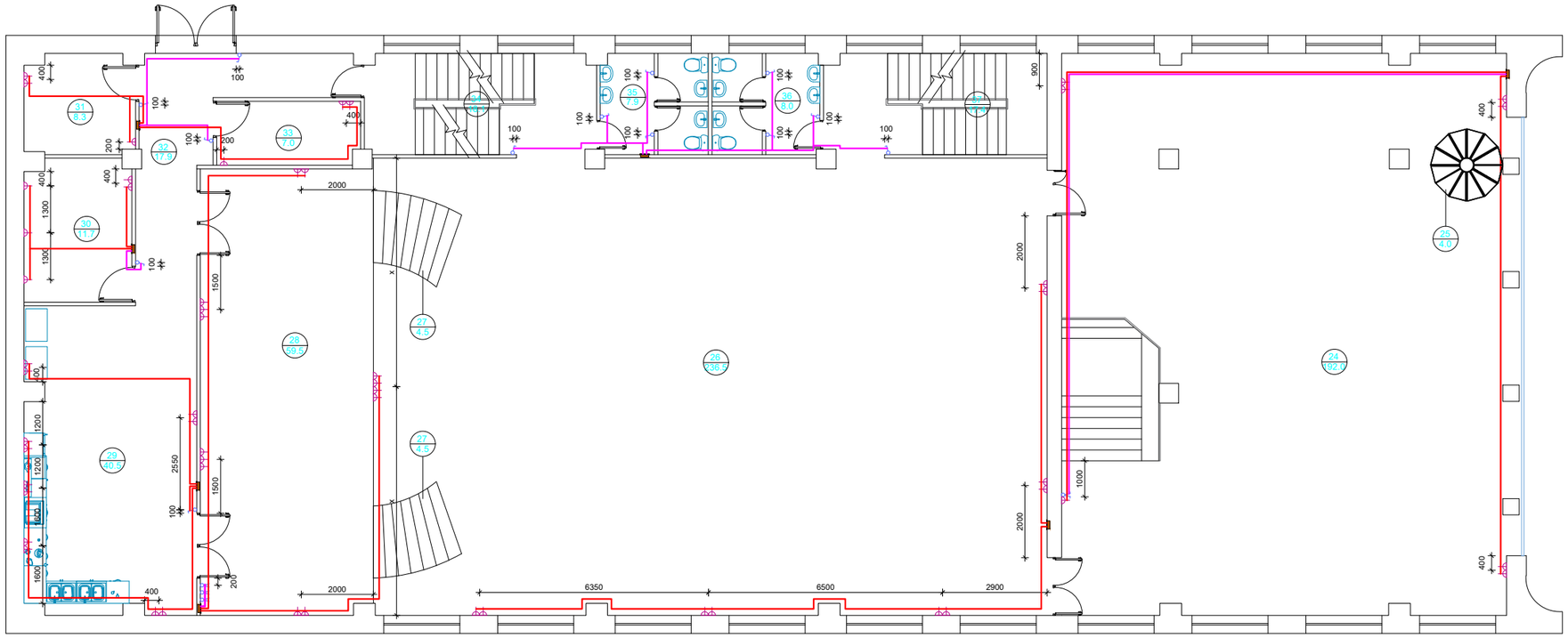

Հատակագիծ ըստ +6.40 և +7.00 նիշերի Մ1:150

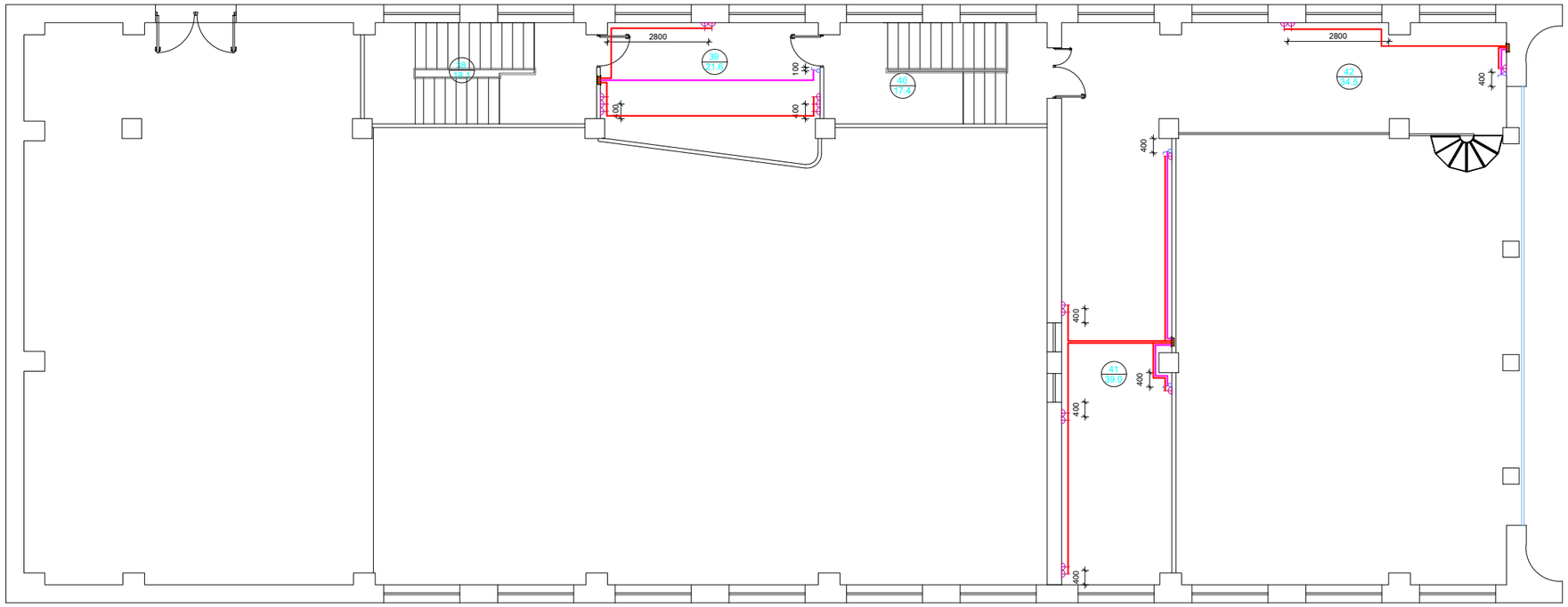

Սենքերի անվանումը

N	Անվանումը	Մակերեսը ($մ^2$)
24	Սրահ	192.0
25	Աստիճանավանդակ	4.0
26	Դահլիճ	236.5
27	Աստիճանավանդակ	9.0
28	Բեմ	59.5
29	Խոհանոց	40.5
30	Պահեստ	11.7
31	Չոր մթերքի պահեստ	8.3
32	Միջանցք	17.9
33	Բանջարեղենի պահեստ	7.0
34	Աստիճանավանդակ	18.1
35	Տղաների սանհանգույց	7.9
36	Աղջիկների սանհանգույց	8.0
37	Աստիճանավանդակ	17.4
38	Աստիճանավանդակ	18.1
39	Պատշգամբ	21.6
40	Աստիճանավանդակ	17.4
41	Միջանցք	39.0
42	Պատշգամբ	34.5

Փոփոխություն	Էջ	Փաստաթղթի թիվ	Ստորագրություն	Ամսաթիվ	Հանրակրթական դպրոցի Սասն համալիր	Ստադիա	Ստորագրություն
					Պատվիրատու՝ ՀՀ Գեղարքունիքի մարզի Սասն համայնք	Հերթական	
Տնօրեն	Ղուկասյան Ղ.Ղ.				Նախագծա-փաստաթղթային փաստաթղթերի նշանակությունը	Բաժին և	
Գլխավոր ինժեներ	Ղուկասյան Ղ.Ղ.				Ընդհանուր տարածքում շինարարության ոչ տրադիցիոն եղանակների կիրառմամբ դպրոցական շենքերի նորոգում	Աշխատանքային նախագիծ	
Գլխավոր մասնագետ	Գրիգորյան Գ.Ա.				Վերակառուցում	Գեներալ	Գեներալ
					Հատակագծեր և անջատիչների փոքրագծեր Մ1:150	Գեներալ	31 / 60

ԵՐԵՎԱՆ 2024թ.

Հատակագիծ ըստ 0.00 նիշի Մ1:150

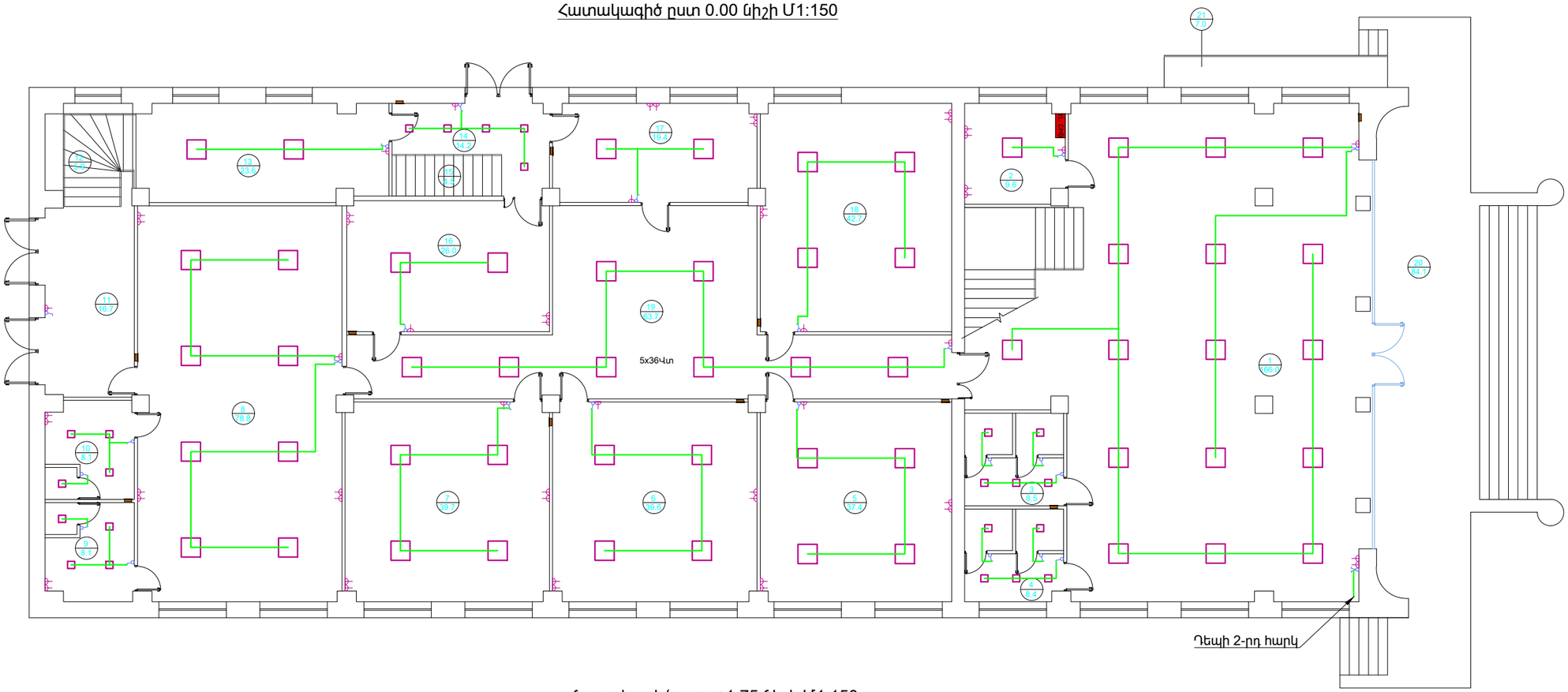

Հատակագիծ ըստ +1.75 նիշի Մ1:150

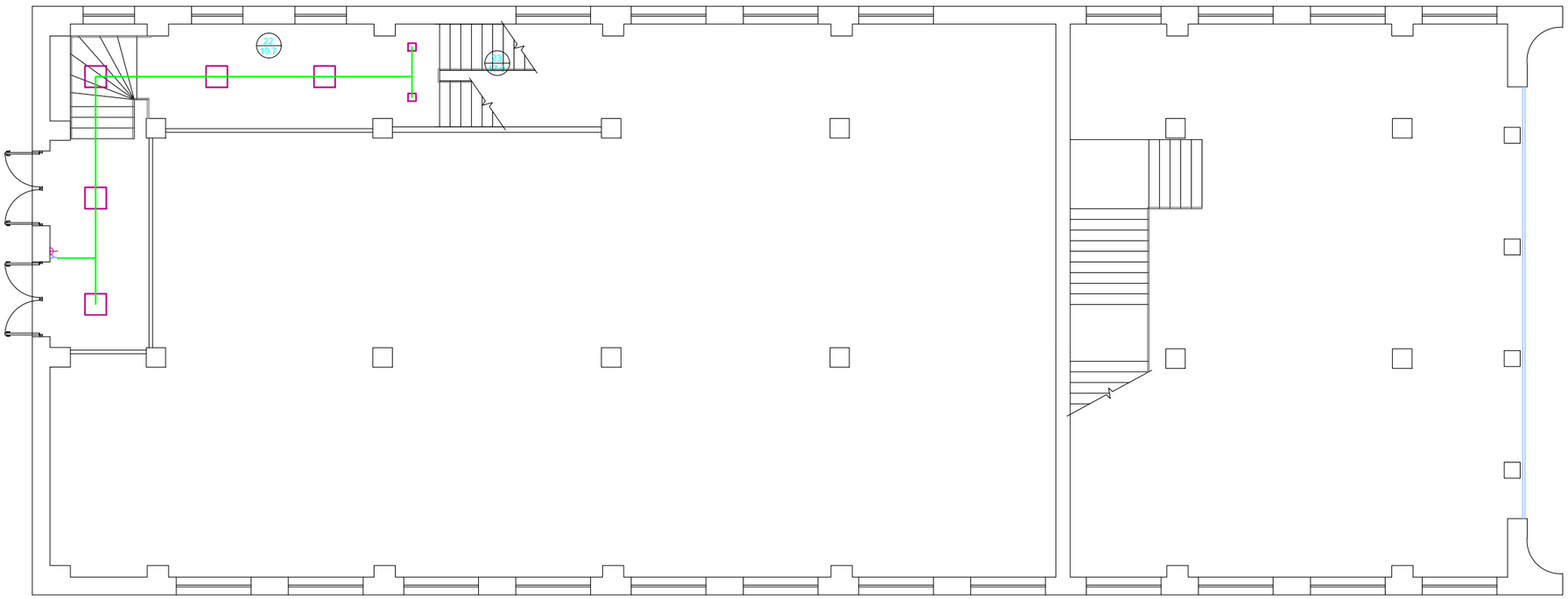

Փոփոխություն	Ազգանուն	Ստորագրություն	Ամսաթիվ	Ստուգեց	
	ԵՐԵՎԱՆ 2024թ.			Հերիկ	
Տնօրեն	Դ. Ղազարյան			Դիտողություն	Պատվիրատու՝ ՀՀ Գեղարքունիքի մարզի Սևան համայնք
Գլխավոր ինժ.	Դ. Ղազարյան				Նախագծա-փնտրողական աշխատանքներ
Գլխավոր ինժ.	Ֆ. Մելքումյան				Սոչի ռազմական ճանապարհի 2շտ/ալեի տան վերակառուցման նշակոցի աշխատանքներ
					Աշխատանքային նախագիծ
					Բաժին Է.Լ
					Հեռոթ / Հեռոթեր
					32 / 60
					Լուսատուների միացման սխեմա Մ1:150

Հատակագիծ ըստ +3.50 և +4.65 նիշերի Մ1:150

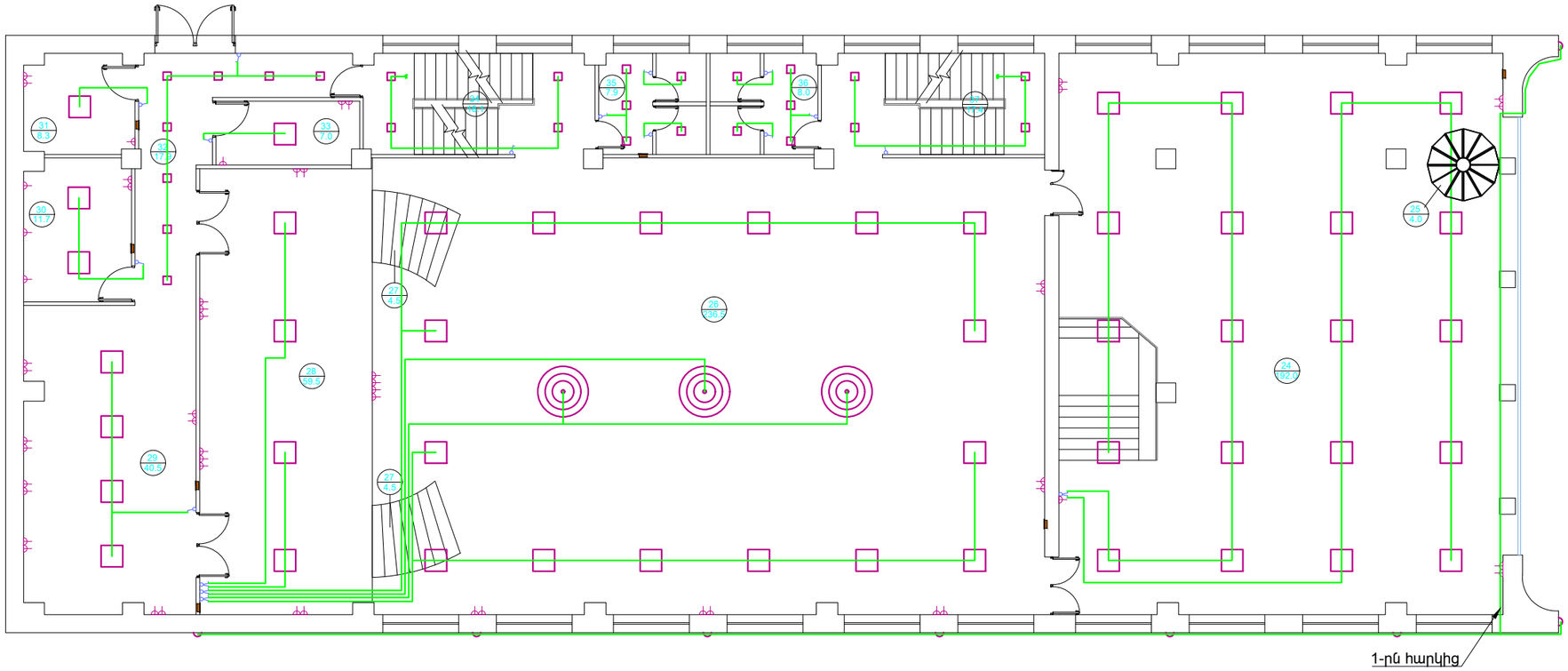

Հատակագիծ ըստ +6.40 և +7.00 նիշերի Մ1:150

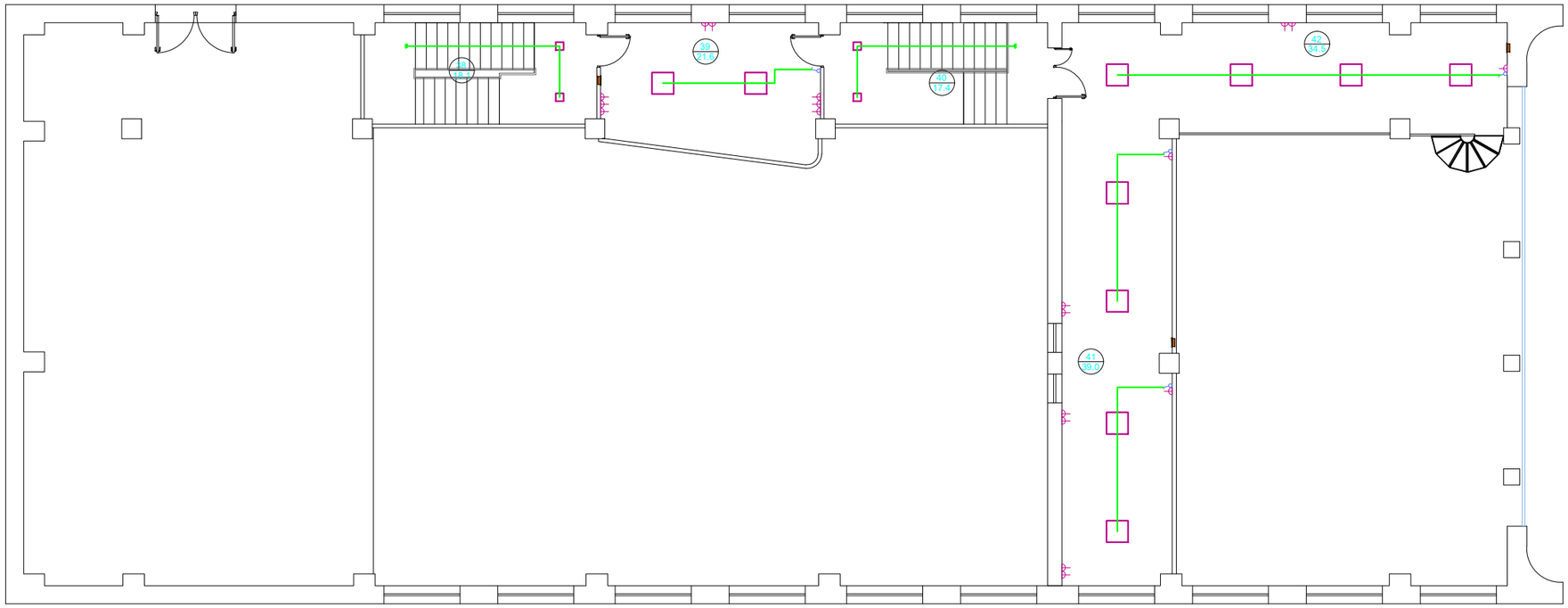

Փոփոխություն	Էջ	Փաստաթղթի թիվ	Ստորագրություն	Ամսաթիվ	
Գլխավոր ճարտարապետ	Գ.Ասատրյան			ԵՐԵՎԱՆ 2024թ.	
Գլխավոր դիզայներ	Դ.Ղազարյան				
Գլխավոր մասնագետ	Դ.Ղազարյան				
ՏՇՕՊԵ	Դ.Ղազարյան				

Պատվիրատու՝ ՀՀ Գեղարքունիքի մարզի Սևան համայնք

Նախագծա-փնտրողական աշխատանքներ կատարող կազմակերպություն՝ Տարածքային զարգացման նախագծային կազմակերպություն ՓԲԸ

Դիտանկյուն՝ Հերմակ

Ստորագրություն՝

Աշխատանքային նախագիծ

Բաժին Է1

Թերթ	Թերթերի քանակ
33	60

Լուսատուների միացման սխեմա
Մ1:150

ՎԱՐԴԱԿԻ ՏԵՂԱԴՐՄԱՆԸ ՎԵՐԱԲԵՐՈՂ ՀԻՄՆԱԿԱՆ ՏԵՂԵԿՈՒԹՅՈՒՆՆԵՐ

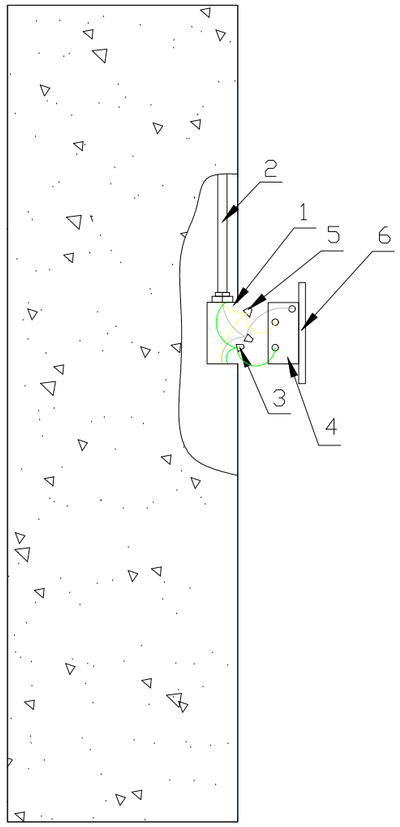

1. Տեղադրման տուփ
2. Էլեկտրատեխնիկական խողովակ
3. Կցորդիչ
4. Վարդակ
5. Հաղորդալարի մանեկ
6. Կափարիչ

ԼՈՒՍԱՏՈՒՆԵՐԻ ՏԵՂԱԴՐՄԱՆԸ ՎԵՐԱԲԵՐՈՂ ՏԵՂԵԿՈՒԹՅՈՒՆՆԵՐ

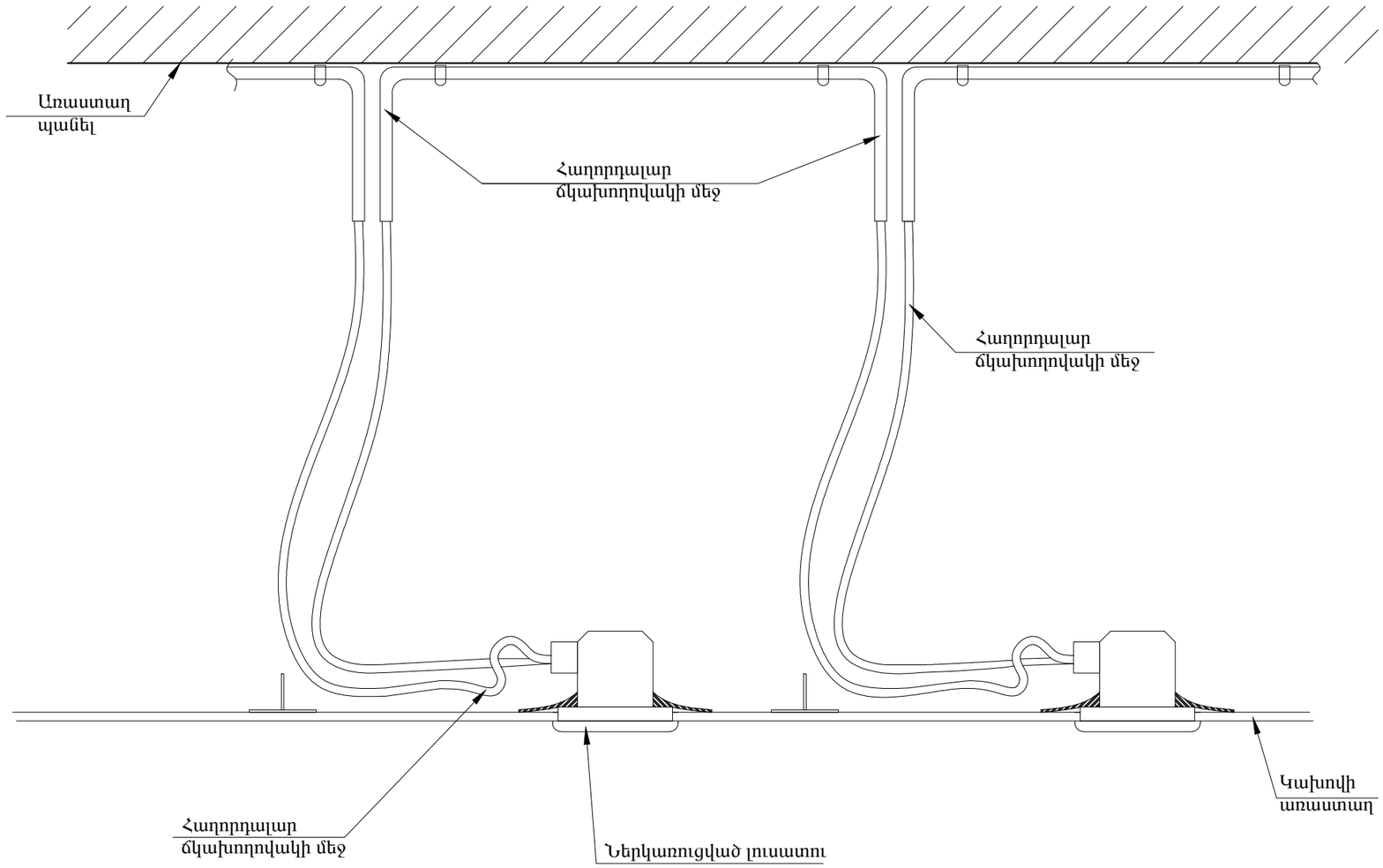

Փոփոխություն	Ամիս/ամսաթիվ		Դիտողություն	Հեղինակ	Ստուգեց
ԵՐԵՎԱՆ 2024թ.			Պատվիրատու՝ ՀՀ Գեղարքունիքի մարզի Սևան համայնք		
			Նախագծա-նախահաշվային փաստաթղթերի մշակման աշխատանքներ		
Տնօրեն	Կ.Ղազարյան		Սևան համայնքի Ծովազարդ բնակավայրի մշակույթի տան շինության հիմնանորոգման աշխատանքներ	Աշխատանքային նախագիծ	
Նախագծեց	Կ.Ղազարյան				
Նախագծեց	Ֆ.Ղարիբյան		Վարդակների և լուսատուների միացման սկզբունքային սխեմա	Բաժին էլ	
				Թերթ	Թերթեր
				34	60

ՆՅՈՒԹԵՐԻ ԵՎ ՍԱՐՔԱՎՈՐՈՒՄՆԵՐԻ ՄԱՍՆԱԳԻՐ

h/h	Անվանումը	Տիպ, մակնիշ	Չ/Մ	Քանակ	Ծանոթություն
1	2	3	4	5	6
	Սարքավորումներ				
1	Հրդեհի ազդարարման ընդունիչ-հսկիչ սարք 2 գոտու համար հասցեական		հատ	1	
2	Ծխի ազդասարք օպտոէլեկտրոնային, անալոգային - հասցեական		հատ	49	
3	Ձեռքով գործարկման ազդասարք էլեկտրակոնտակտային, հացսեական, կարճ միացմա մեկուսիչով		հատ	12	
4	Ձայնային ազդասարք 12Վ		հատ	17	
5	Լուսային ազդասարք " ԵԼՔ " 12Վ		հատ	13	
6	Երկրորդական էլեկտրասնուցման աղբյուր հասցեական ИВЭПР 12/2 RS-R3 2x12 БР	ИВЭПР 12/2 RS-R3 2x12 БР	հատ	1	
7	Կուտակիչ մարտկոց 12 Վ, 12Ա*ժ	PTK-BATTERY 12-12Ah	հատ	2	
8	Հեռահար հաղորդման սարք		հատ	1	
9	GSM մոդուլ		հատ	1	
10	Շլեյֆի մեկուսիչ (Изолятор шлейфа)		հատ	1	
11	Լուսային ազդասարք ցանցային հասցեական "Վազող մարդ + սլաք դեպի աջ կամ ձախ"		հատ	14	
12	Համակարգի կարգաբերում և փորձարկում	ПКУ-1 прот.R3	հատ	1	
13	Միացում ԱԻՆ համակարգին		համակարգ	1	
	Մալուխ և հաղորդալար				
14	Մալուխ պղնձե, կրակ չտարածող և սակավածուխ մեկուսացումով 2x2x0.2 քմմ	КПСнг(А)–FRLS	մ	400	
15	Մալուխ պղնձե, կրակ չտարածող և սակավածուխ մեկուսացումով 2x1.5 քմմ	ВВГнг(А)	մ	400	
16	Մալուխ պղնձե, կապի 4x2x0.51	PTK-LAN F/UTP Cat 5e PE ГОСТ Р 54429-2011	մ	20	
17	Մալուխ պղնձե, կրակ չտարածող և սակավածուխ մեկուսացումով 2x2.5 քմմ	ВВГнг(А)-FRLS	մ	65	

Փոփոխություն	Ամիս/ամսաթիվ	Դիտողություն	Հեղինակ	Ստուգեց
ՀԱՅԱՍՏԱՆ ՀԻՆ	ԵՐԵՎԱՆ 2024թ.	Պատվիրատու՝ ՀՀ Գեղարքունիքի մարզի Սևան համայնք		
		Նախագծա-նախահաշվային փաստաթղթերի մշակման աշխատանքներ		
Տնօրեն	Վ.Ղազարյան	Սևան համայնքի Ծովազյուղ բնակավայրի մշակույթի տան շինության հիմնանորոգման աշխատանքներ	Աշխատանքային նախագիծ	
Նախագծեց	Վ.Ղազարյան			
Նախագծեց	Ֆ.Ղարիբյան	Սարքավորումների և նյութերի մասնագիր	Բաժին <<	
			Թերթ	Թերթեր
			35	60

ՊԱՅՄԱՆԱԿԱՆ ՆՇԱՆԱԿՈՒՄՆԵՐ

Պայմանական նշաններ

Պ/Ն	Դիրքային նշանակում	ԱՆՎԱՆՈՒՄԸ
	ARKn	Հրդեհի ազդարարման ընդունիչ-հսկիչ սարք 2 գոտու համար հասցեական
	xBTHy.z(m)	Ծխի ազդասարք օպտոէլեկտրոնային, անալոգային - հասցեական
ИЗ	xBTMy.z(m)	Ձեռքով գործարկման ազդասարք էլեկտրակոնտակտային, հասցեական, կարճ միացմա մեկուսիչով
	BIASn	Ձայնային ազդասարք 12Վ
	BIALn	Լուսային ազդասարք " ԵԼՔ ", 12Վ
	xBIALy.z	Լուսային ազդասարք ցանցային հասցեական "Վազող մարդ +սլաք դեպի աջ"
	xBIALy.z	Լուսային ազդասարք ցանցային հասցեական "Վազող մարդ +սլաք դեպի ձախ"
	xBIALy.z	Լուսային ազդասարք ցանցային հասցեական "Վազող մարդ +աստիճաններով դեպի ներքև, ձախ"
	xBIALy.z	Լուսային ազդասարք ցանցային հասցեական "Վազող մարդ +աստիճաններով դեպի ներքև, աջ"
ИЗ	xAy.z	Շլեյֆի մեկուսիչ (Изолятор шлейфа)
+ −	1UG1.1	Երկրորդական էլեկտրասնուցման աղբյուր հասցեական ИВЭПР 12/2 RS-R3 2 x 12 БР
	Un	Հեռահար հաղորդման սարք
GSM	Un	GSM մոդուլ

Հաղորդագծերի պայմանական նշաններ

Մակնիշավորում	Մալուխի մակնիշ	Հաղորդագծի տիպը	Նշանակումը հատակագծում
ԿՀԳ	КПСнг (А)–FRLS 2x2x0,2	Հասցեական	
RS	PTK-LAN F/UTP Cat 5e PE 4x2x0,51	RS-485 ինտերֆեյս	
S	ВВГнг (А) 2x1,5	Ձայնային ազդասարք	
L	ВВГнг (А) 2x1,5	Լուսային (ԵԼՔ) ազդասարք	
P	ВВГЭнг (А)-FRLS 2x2.5	Սնուցում 12 (24) Վ	

ՄԱԼՈՒԽԱՅԻՆ ՄԱՏՅԱՆ

Մակնիշավորում	Հաղորդագիծ		Հաղորդագծի տիպ	Հաղորդալարի մակնիշ	Հաղորդալարի կտրվածք
	Սկիզբ	Ավարտ			
1	2	3	4	5	6
ԿՀԳ1.1	ARK1	1BTH1.41(2)	Հասցեական	КПСнг (А)–FRLS	2x2x0,2
P1	1UG1.1	U2	Սնուցում 12 (24) Վ	ВВГнг (А)-FRLS	2x2,5
S1	ARK1	BIAS3	Ձայնային ազդասարք	ВВГнг (А)-FRLS	2x1,5
L1	ARK1	BIAL4	Լուսային ազդասարք	ВВГнг (А)-FRLS	2x1,5
RS1	ARK1	U2	Интерфейсная RS-485	PTK-LAN F/UTP Cat 5e PE	4x2x0,51

Հանդիպող հապավումներ

ՀԱՀ - Հրդեհի ազդարարման համակարգ
ԿՀԳ - Կապի հասցեական գիծ
ԱՍԲ - Անխափան սնուցման բլոկ

Փոփոխություն	Ամիս/ամսաթիվ	Դիտողություն	Հեղինակ	Ստուգեց
ԵՐԵՎԱՆ 2024թ.		Պատվիրատու՝ ՀՀ Գեղարքունիքի մարզի Սևան համայնք		
		Նախագծա-նախահաշվային փաստաթղթերի մշակման աշխատանքներ		
Տնօրեն	Կ.Ղազարյան	Սևան համայնքի Ծովագյուղ բնակավայրի մշակույթի տան շինության հիմնանորոգման աշխատանքներ	Աշխատանքային նախագիծ	
Նախագծեց	Կ.Ղազարյան			
Նախագծեց	Ֆ.Ղարիբյան	Պայմանական նշանակումներ: Մալուխային մատյան	Բաժին ՀՀ	
			Թերթ	Թերթեր
			36	60

Հատակագիծ ըստ 0.00 նիշի
հրդեհի ազդարարման համակարգով Մ1:100

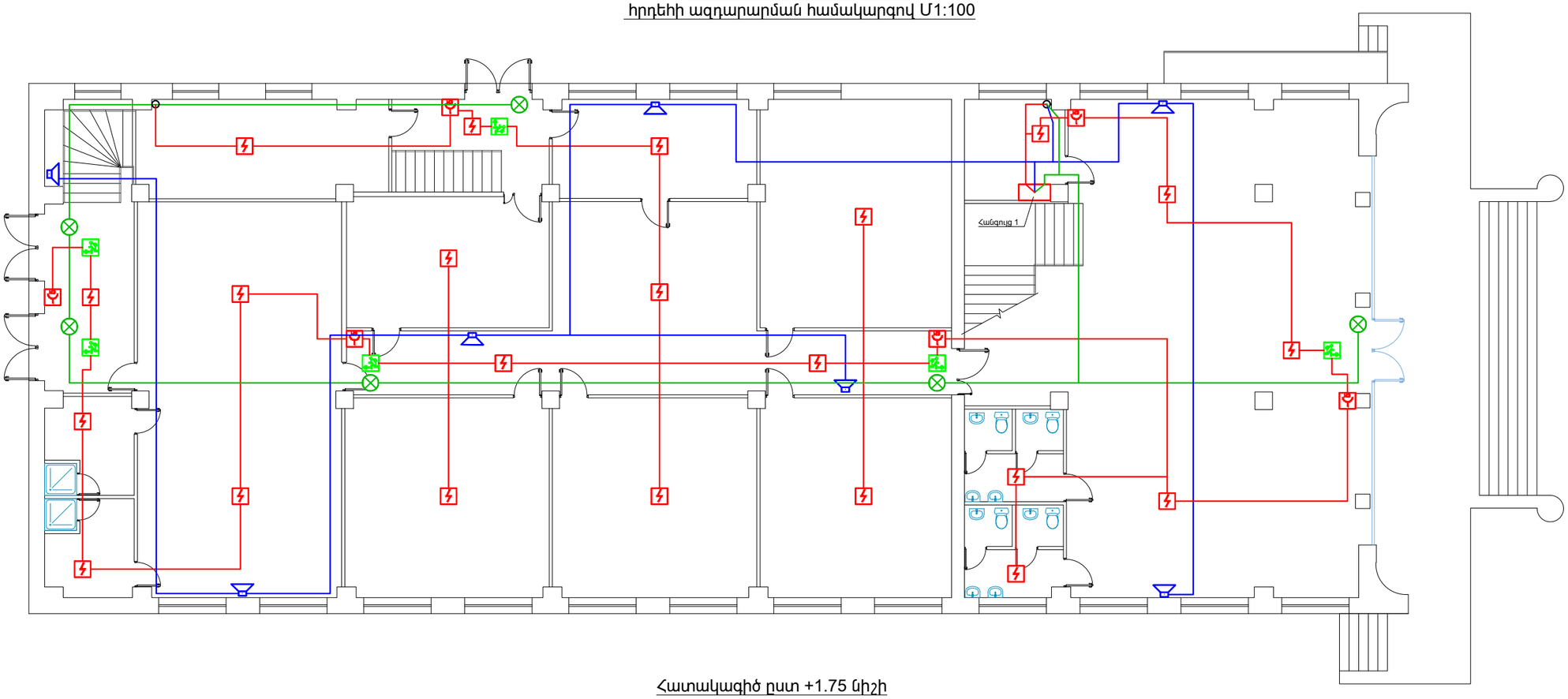

Հատակագիծ ըստ +1.75 նիշի
հրդեհի ազդարարման համակարգով Մ1:100

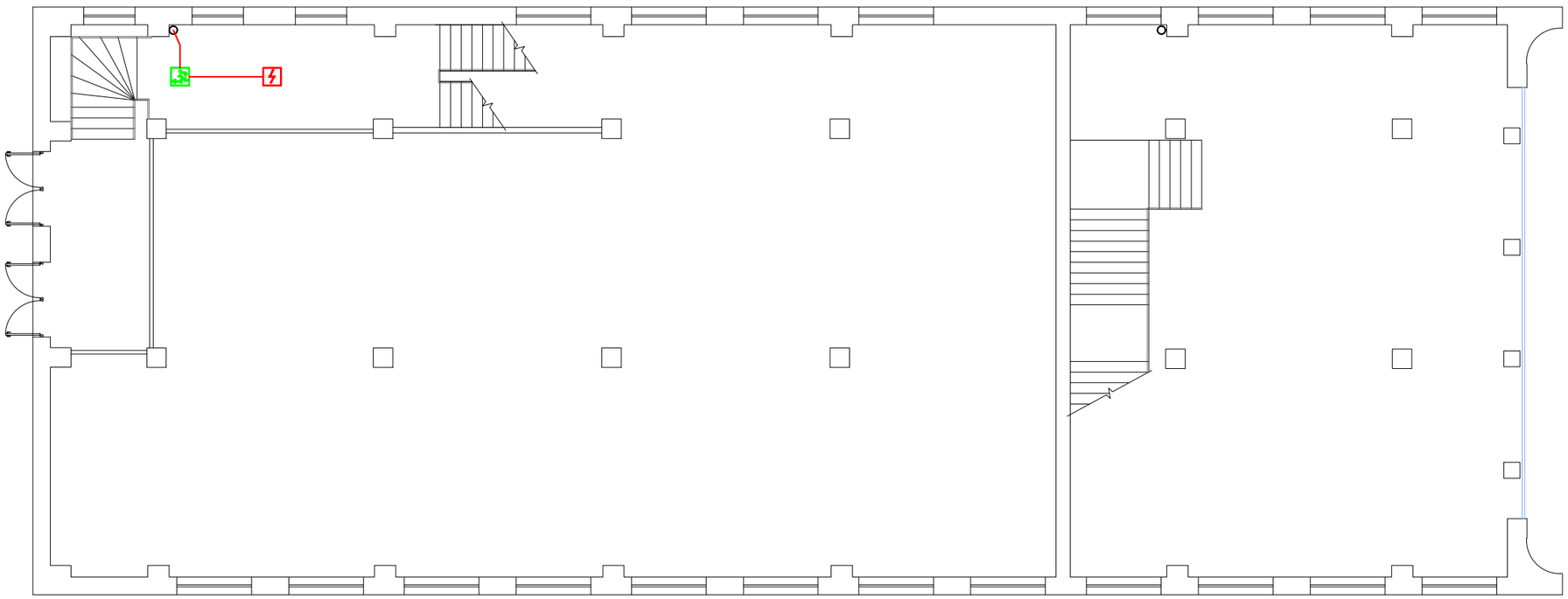

Հանգույց 1

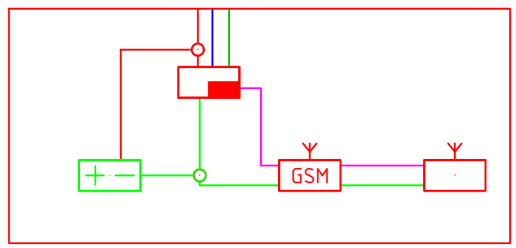

Փոփոխություն	Ազգ/ազգանուն	Ստորագրություն	Հերթակ	Ստուգեց
Տնօրեն	Դ. Ղազարյան			
Ղեկավար	Դ. Ղազարյան			
Ղեկավար	Գ. Մելիքյան			
Ղեկավար	Գ. Գրիգորյան			

ԵՐԵՎԱՆ 2024թ.

ՀԱՅԱՍՏԱՆԻ ՀԱՆՐԱՊԵՏՈՒԹՅՈՒՆ

Պատվիրատու՝ ՀՀ Գեղարքունիքի մարզի Սևան համայնք

Նախագծա-փաստաթղթային փաստաթղթերի պատրաստում՝ Սևանի ազգային պարկի Ծովաբերդ գյուղի հին գերեզմանոցի շրջակայքի տարածքում գտնվող գերեզմանոցների պարիսպների վերականգնման աշխատանքներ

Աշխատանքային նախագիծ

Բաժին՝ ՀՀ

Թերթ	Թերթերի
37	60

Հրդեհաշեջային համակարգի հատակագիծ Մ1:150

Հատակագիծ ըստ +3.50 և +4.65 նիշերի
հրդեհի ազդարարման համակարգով Մ1:100

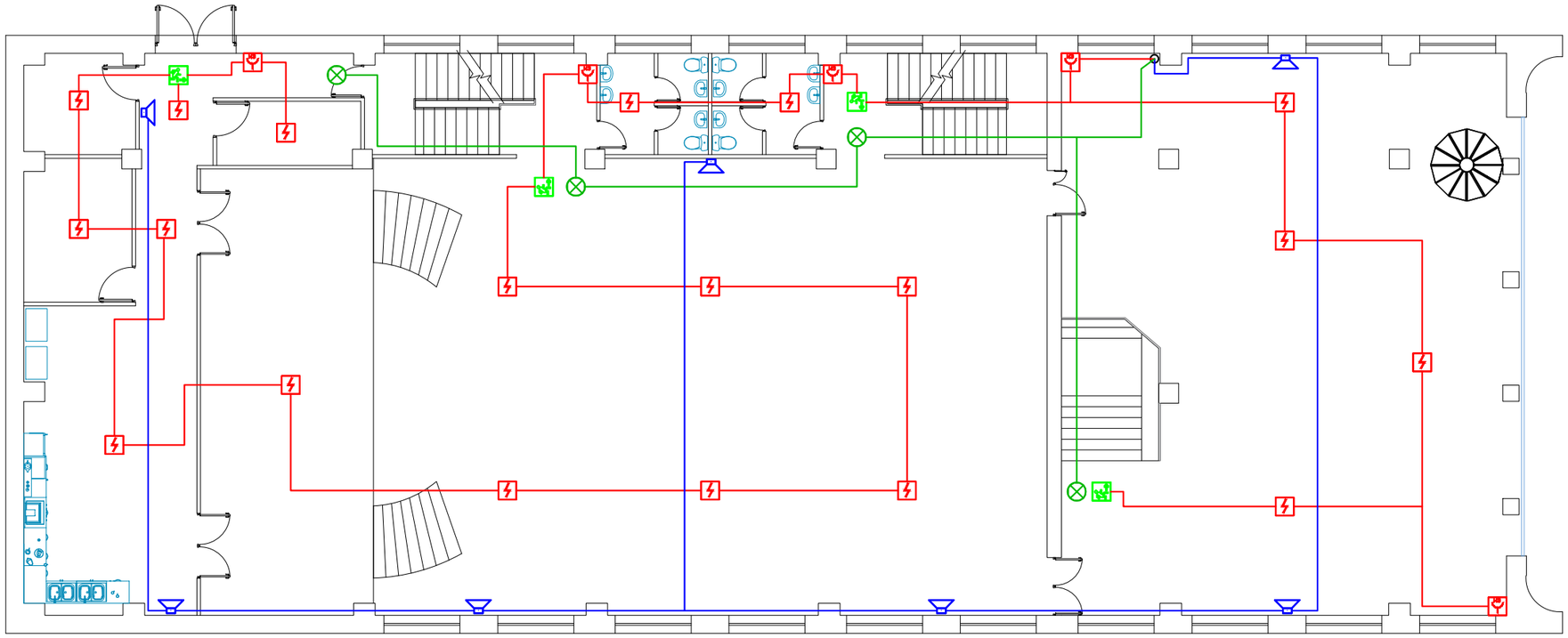

Հատակագիծ ըստ +6.40 և +7.00 նիշերի
հրդեհի ազդարարման համակարգով Մ1:100

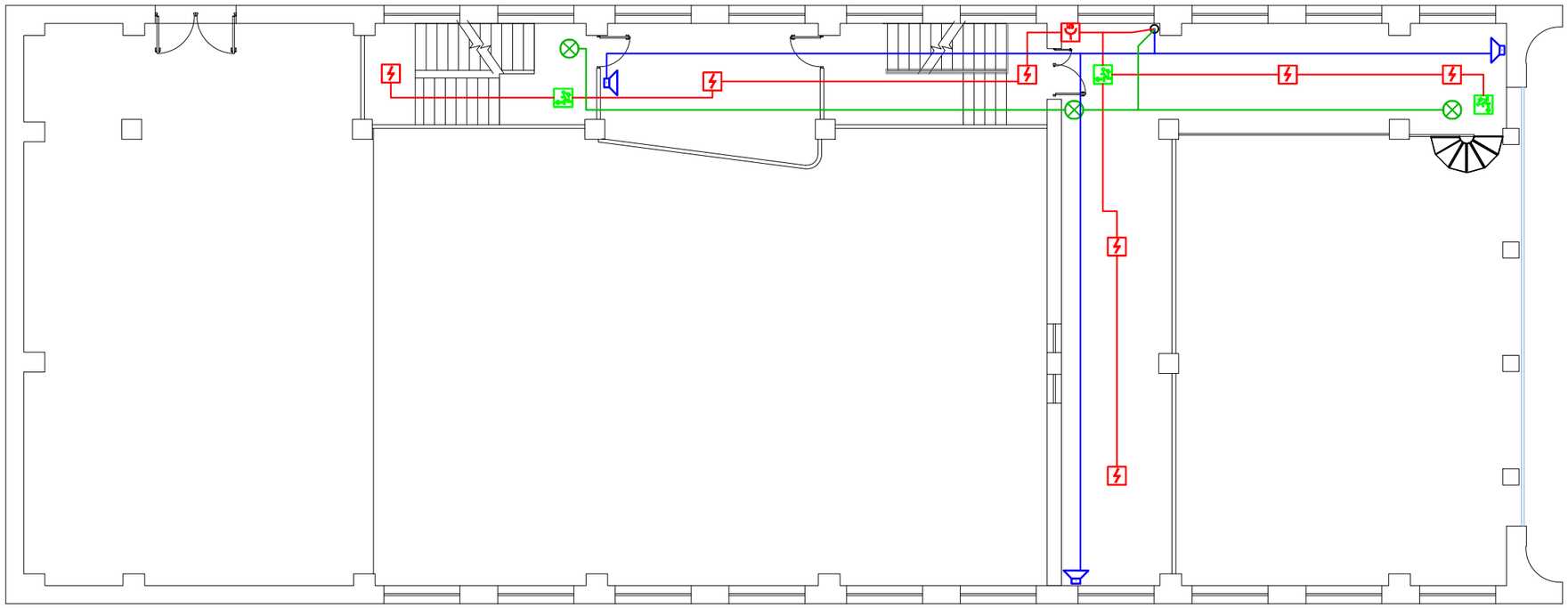

Փոփոխություն	Էջ	Թերթ	Ստորագրություն	Ամսաթիվ	Ստորագրություն
Գլխավոր ինժեներ	Գ. Մանվելյան			ԵՐԵՎԱՆ 2024թ.	
Գլխավոր մասնագետ	Դ. Դանիելյան				
Տնօրեն	Դ. Դանիելյան				

Պատվիրատու՝ ՀՀ Գեղարքունիքի մարզի Սևան համայնք

Նոր Գեղամայրի գյուղի մշակութային տան հրդեհաշեջ համակարգի մոնտաժում

Աշխատանքային նախագիծ

Բաժին ՀՀ

Թերթ	Թերթերի քանակ
38	60

Հրդեհաշեջային համակարգի հատակագիծ Մ1:150

Հրդեհի ազդարարման համակարգի կառուցվածքային սխեմա

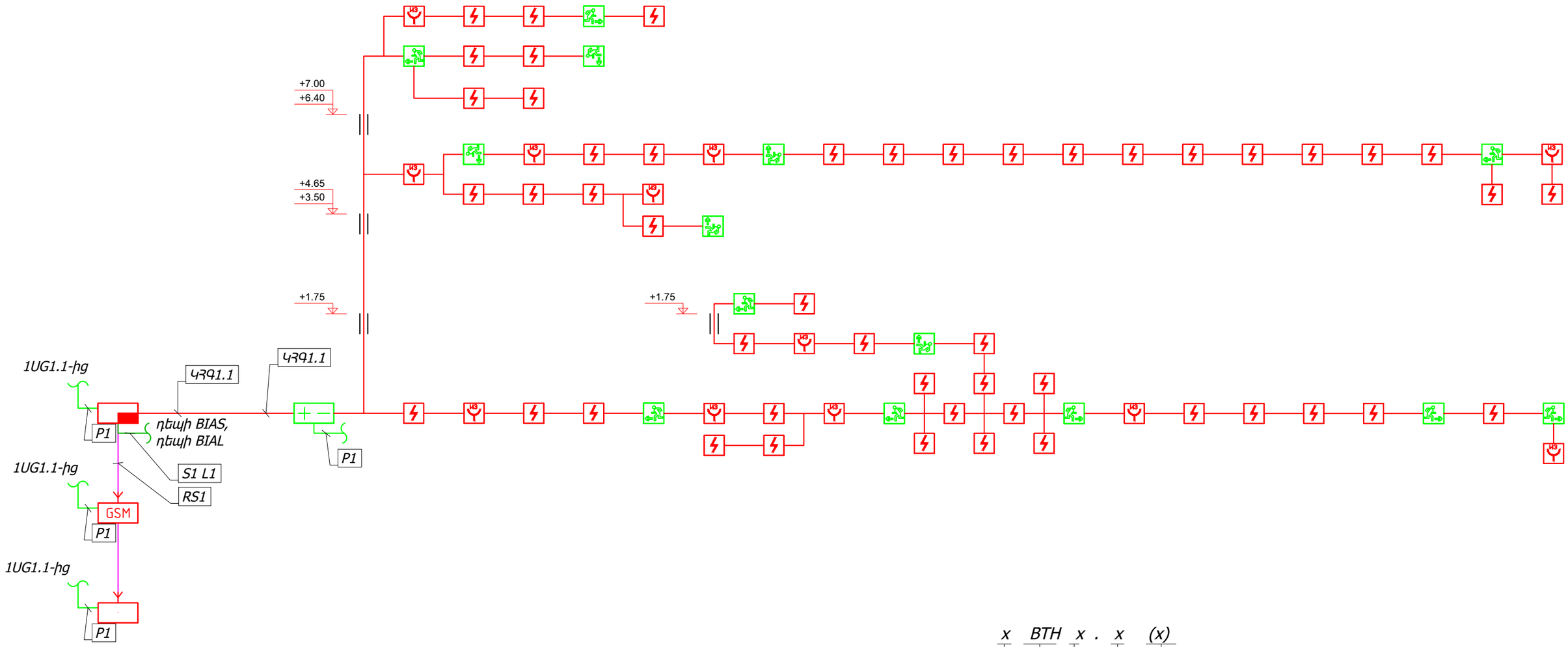

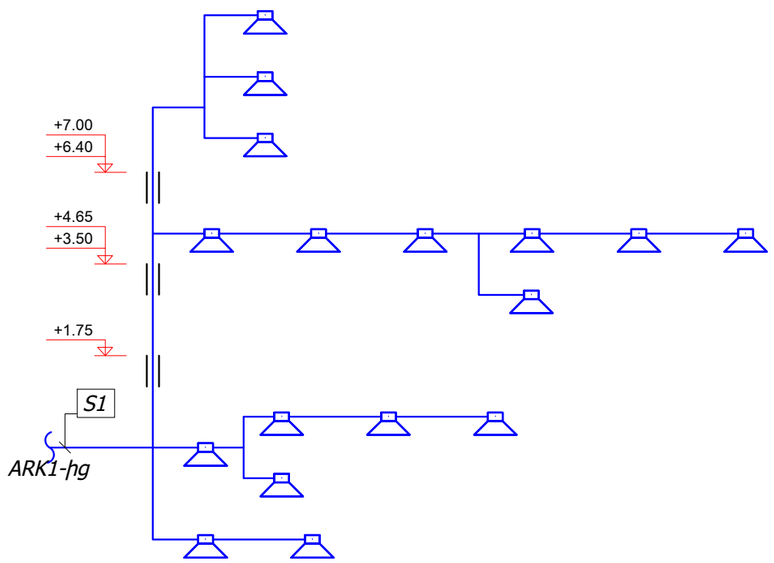

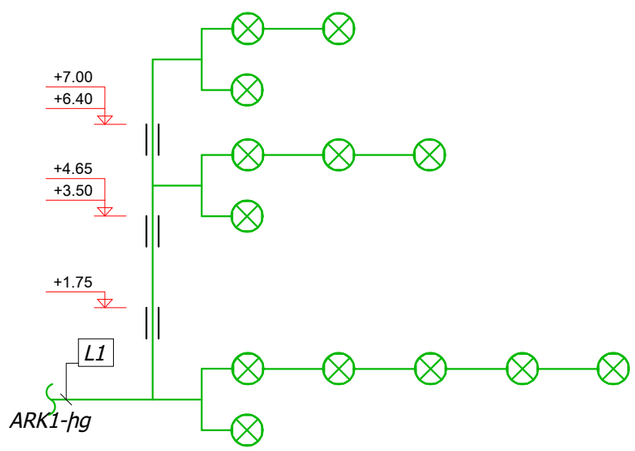

x BTH x . x (x)

- Հրդեհի ազդարարման ընդունիչ-հսկիչ սարք հերթական համարը (1)
- Անալոգային - հասցեական ազդասարք (K - համակցված)
- Գոտի (1 կամ 2)
- Ազդասարքի համարը
- ՀԱ Համակարգի հասկման գոտիներ (ՅԿՊՇ)

Փոփոխություն	Ամիս/ամսաթիվ	Դիտողություն	Հեղինակ	Ստուգեց
ՊԱՇԱՐՅԱՆ ԵՒՆ	ԵՐԵՎԱՆ 2024թ.	Պատվիրատու՝ ՀՀ Գեղարքունիքի մարզի Սևան համայնք		
		Նախագծա-նախահաշվային փաստաթղթերի մշակման աշխատանքներ		
Տնօրեն	Վ.Ղազարյան	Սևան համայնքի Ծովազուր բնակավայրի մշակույթի տան շինության հիմնանորոգման աշխատանքներ	Աշխատանքային նախագիծ	
Նախագծեց	Վ.Ղազարյան			
Նախագծեց	Ֆ.Ղարիբյան	Հրդեհի ազդարարման համակարգի կառուցվածքային սխեմա	Բաժին ՀՀ	
			Թերթ	Թերթեր
			39	60

ՍԱՐՔԱՎՈՐՈՒՄՆԵՐԻ ՄԻԱՑՄԱՆ ՏԻՊԱՅԻՆ ՍԽԵՄԱՆԵՐ

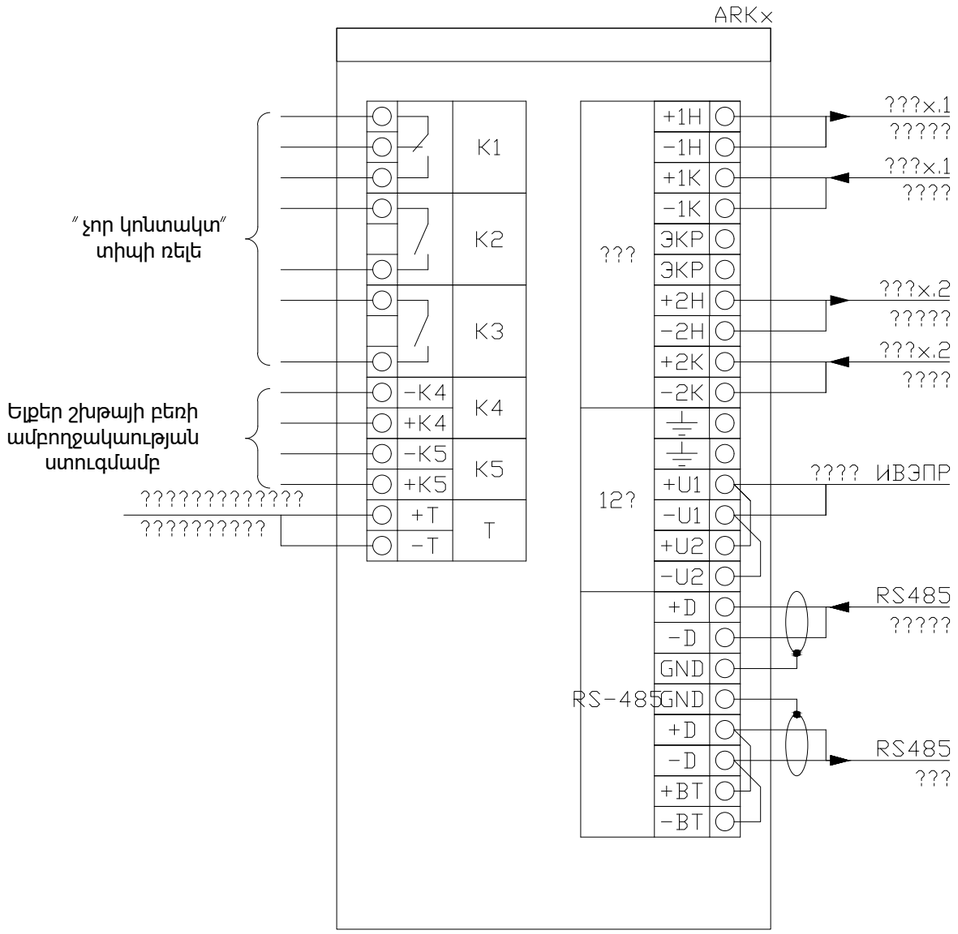

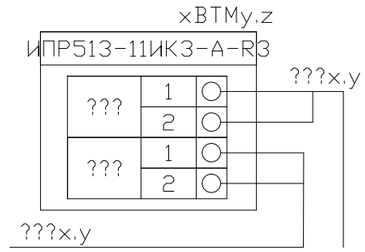

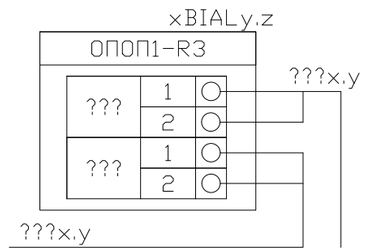

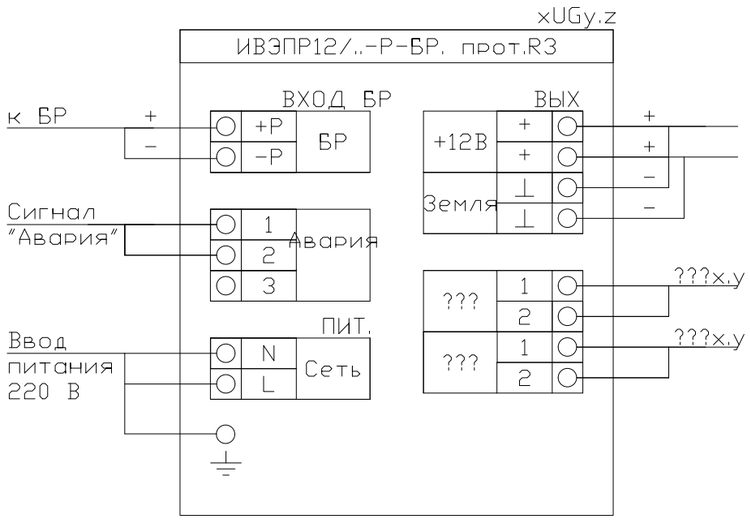

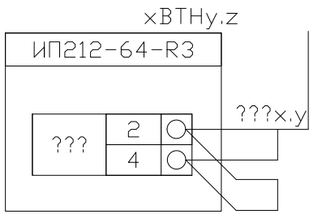

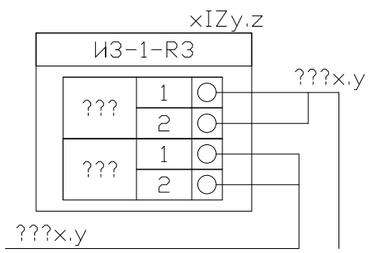

Փոփոխություն		Ամիս/ամսաթիվ	Դիտողություն		Հեղինակ	Ստուգեց
ԵՐԵՎԱՆ 2024թ.			Պատվիրատու՝ ՀՀ Գեղարքունիքի մարզի Սևան համայնք			
			Նախագծա-նախահաշվային փաստաթղթերի մշակման աշխատանքներ			
Տնօրեն	Վ.Ղազարյան		Սևան համայնքի Ծովագյուղ բնակավայրի մշակույթի տան շինության հիմնանորոգման աշխատանքներ		Աշխատանքային նախագիծ	
Նախագծեց	Վ.Ղազարյան					
Նախագծեց	Ֆ.Ղարիբյան		Սարքավորումների միացման տիպային սխեմաներ		Բաժին՝՝	
					Թերթ	Թերթեր
					40	60

ԵԼԱԿԵՏԱՅԻՆ ՏՎՅԱԼՆԵՐ

Նախագիծը մշակվել է հիմք ընդունելով
- պատվիրատույի առաջադրանքը
- Ճարտարապետաշինարարական գծագրերը
-գործող շինարարական նորմերը և կանոնները
ՀՀՇՆ IV-12.02.01-04 <<Ջեռուցում, օդափոխում և օդի լավորակում>>
ՀՀՇՆ II-7.01.-2011<< Շինարարական կլիմայաբանություն>>
ՀՀՇՆ II-7.102-95 << Շինարարական ջերմաֆիիզիկա շեքերի պատող կոնստրուկցիաների
СНиП2.08.02-89 << Հասարակական շենքեր և կառուցվածքներ
Ջեռուցման և օդափոխության հաշվարկային ջերմաստիճանը տարվա ցուրտ ժամանակահատվածիհամար $t_{արտ}$=-19^{0}C(Ա հարաչափ):Սենյակների ներքին ջերմաստիճանները ընդունված է ըստ վերը նշված նորմերի: Շենքի ջերմամատակարարումը իրականացվում 1 հատ գազային 24կՎտ հզորությամբ ջեռուցման կաթսայով:

ՋԵՌՈՒՑՈՒՄ

Նախագծվող ջեռուցման համակարգը նախատեսված է պոլիպրոպիլենե խողովակներով և ալյումինե ջեռուցման մարտկոցներով: Նախատեսվում է ջերմատարի ստորին մատակարարումով փակուղային երկխողովականի ջրային ջեռուցման համակարգ : Մայրուղային մատակարարող և հետադարձ խողովակները տեղադրվում են հատակի հաստաշերտում: Խողովակաշարի բաժանարար ճյուղերի վրա տեղադրվում են կարգավորման փականներ: Հարմարավետության և էներգոխնայողության նպատակով բոլոր ջեռուցման սարքերի վրա տեղադրվում են թերմոստատիկ և կարգավորող փականներ: Օդի հեռացումը համակարգից կատարվում է բարձր կետերում ջեռուցման սարքերի վրա տեղավող օդի հեռացման փականներով:

ՕԴԱՓՈԽՈՒԹՅՈՒՆ

Սանհանգույցներում, խոհանոցում, կառավարչի սենյակում և սպասարկման սրահներում իրականացված է օդափոխություն էլ օդափոխիչներով: Տարածքի հովացումը կազմակերպված է առանձին կասետային օդորակիչներով:

Պայմանական նշաններ

T1	Ջեռուցման մատակարար խողովակ 80°C
T2	Ջեռուցման հետադարձ խողովակ 65°C
	Փական
	Հետադարձ փական
	Ջեռուցման մարտկոց h=350/500մմ
12	Ջեռուցման մարտկոց սխեմայի վրա
	Հատակի ջեռուցման սխեմա
i=0.02	Խողովակաշարի թեքությունը
	Ջերմամեկուսացված խողովակներ

Փոփոխություն	Ամիս/ամսաթիվ	Դիտողություն	Հեղինակ	Ստուգեց
ԵՐԵՎԱՆ 2024թ.		Պատվիրատու՝ ՀՀ Գեղարքունիքի մարզի Սևան համայնք		
		Նախագծա-նախահաշվային փաստաթղթերի մշակման աշխատանքներ		
Տնօրեն	Վ.Ղազարյան	Սևան համայնքի Ծովագյուղ բնակավայրի մշակույթի տան շինության հիմնանորոգման աշխատանքներ	Աշխատանքային նախագիծ	
Նախագծեց	Վ.Ղազարյան			
Նախագծեց	Ֆ.Ղարիբյան	Ելակետային տվյալներ, ամփոփագրեր	Բաժին Ջ, Օդ	
			Թերթ	Թերթեր
			41	60

1-ին հարկի ջեռուցման հատակագիծ Մ 1:150

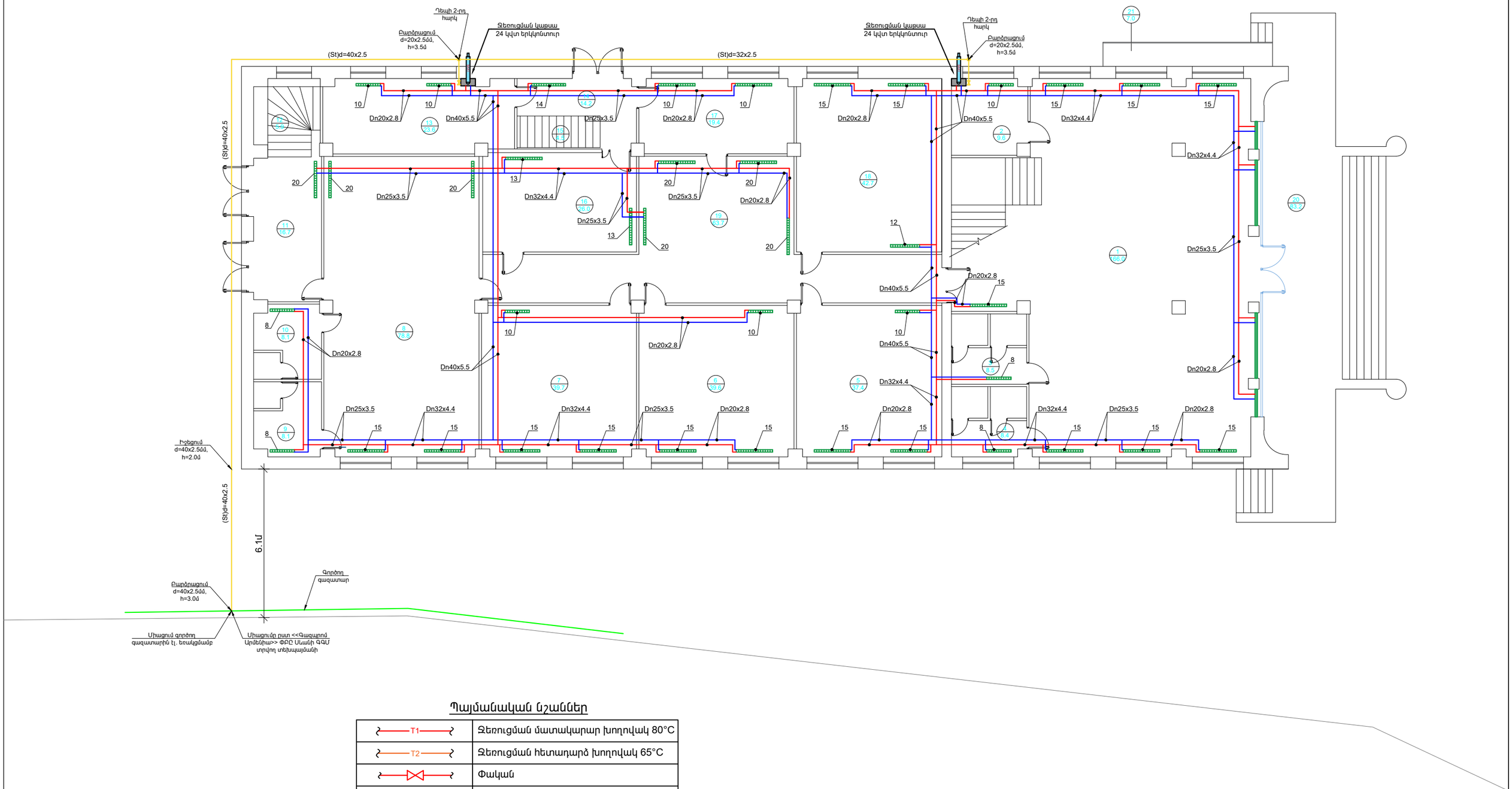

Պայմանական նշաններ

T1	Ջեռուցման մատակարար խողովակ 80°C
T2	Ջեռուցման հետադարձ խողովակ 65°C
	Փական
	Հետադարձ փական
	Ջեռուցման մարտկոց h=350/500մմ
12	Ջեռուցման մարտկոց սխեմայի վրա
	Հատակի ջեռուցման սխեմա
i=0.02	Խողովակաշարի թեքությունը
	Ջերմամեկուսացված խողովակներ

Փոփոխություն	Ամիս/ամսաթիվ	Դիտողություն	Հեղինակ	Ստուգեց
ԵՐԵՎԱՆ 2024թ.		Պատվիրատու՝ ՀՀ Գեղարքունիքի մարզի Սևան համայնք		
		Նախագծա-նախահաշվային փաստաթղթերի մշակման աշխատանքներ		
Տնօրեն	Վ.Ղազարյան	Սևան համայնքի Ծովագյուղ բնակավայրի մշակույթի տան շինության հիմնանորոգման աշխատանքներ	Աշխատանքային նախագիծ	
Նախագծեց	Վ.Ղազարյան			
Նախագծեց	Ֆ.Ղարիբյան	1-ին հարկի ջեռուցման հատակագիծ Մ 1:150	Բաժին Ջ, Օդ	
			Թերթ	Թերթեր
			42	60

2-րդ հարկի ջեռուցման հատակագիծ Մ 1:150

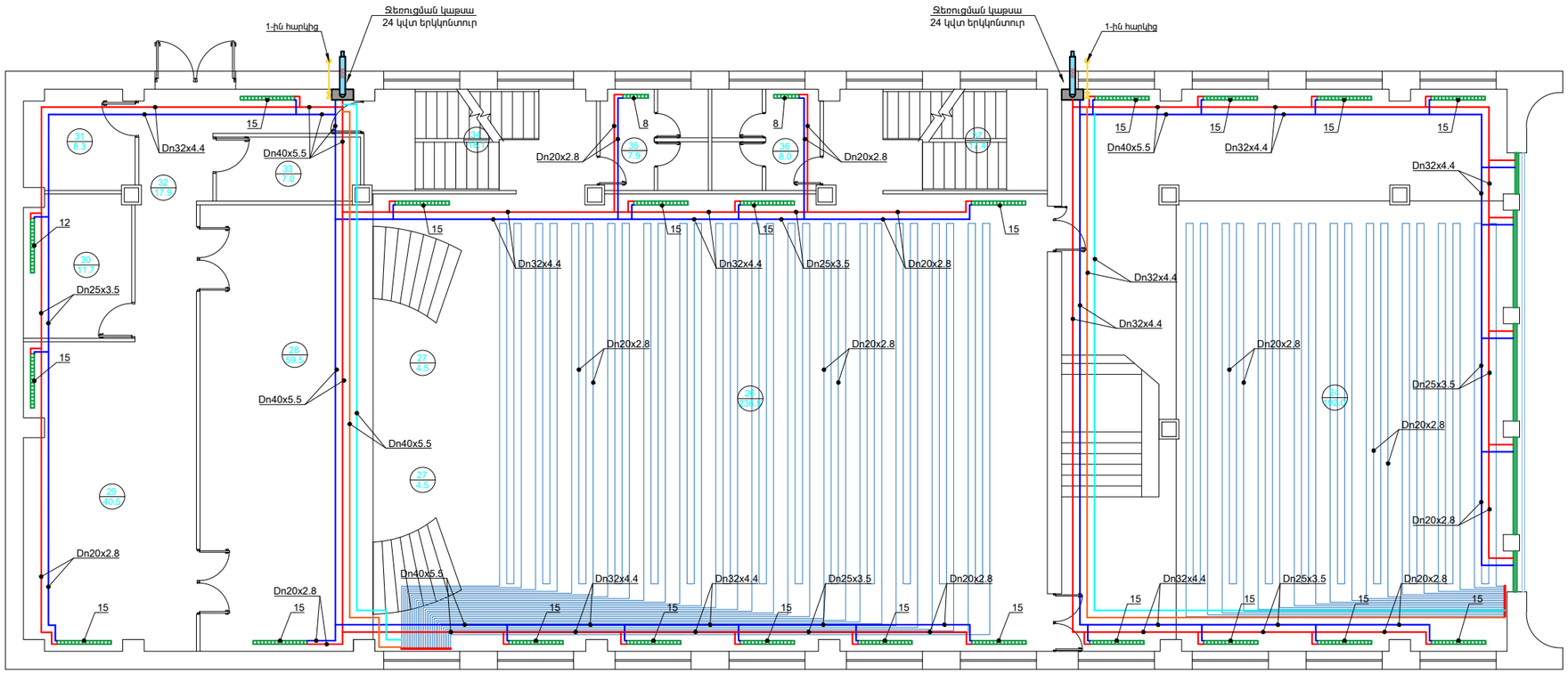

Պայմանական նշաններ

T1	Ջեռուցման մատակարար խողովակ 80°C
T2	Ջեռուցման հետադարձ խողովակ 65°C
	Փական
	Հետադարձ փական
	Ջեռուցման մարտկոց h=350/500մմ
12	Ջեռուցման մարտկոց սխեմայի վրա
	Հատակի ջեռուցման սխեմա
i=0.02	Խողովակաշարի թեքությունը
	Ջերմամեկուսացված խողովակներ

Փոփոխություն	Ամիս/ամսաթիվ	Դիտողություն	Հեղինակ	Ստուգեց
ԵՐԵՎԱՆ 2024թ.		Պատվիրատու՝ ՀՀ Գեղարքունիքի մարզի Սևան համայնք		
		Նախագծա-նախահաշվային փաստաթղթերի մշակման աշխատանքներ		
Տնօրեն	Վ.Ղազարյան	Սևան համայնքի Ծովագյուղ բնակավայրի մշակույթի տան շինության հիմնանորոգման աշխատանքներ	Աշխատանքային նախագիծ	
Նախագծեց	Վ.Ղազարյան			
Նախագծեց	Ֆ.Ղարիբյան	2-րդ հարկի ջեռուցման հատակագիծ Մ 1:150	Բաժին Ջ, Օդ	
			Թերթ	Թերթեր
			43	60

1-ին հարկի ջեռուցման տարածական սխեմա

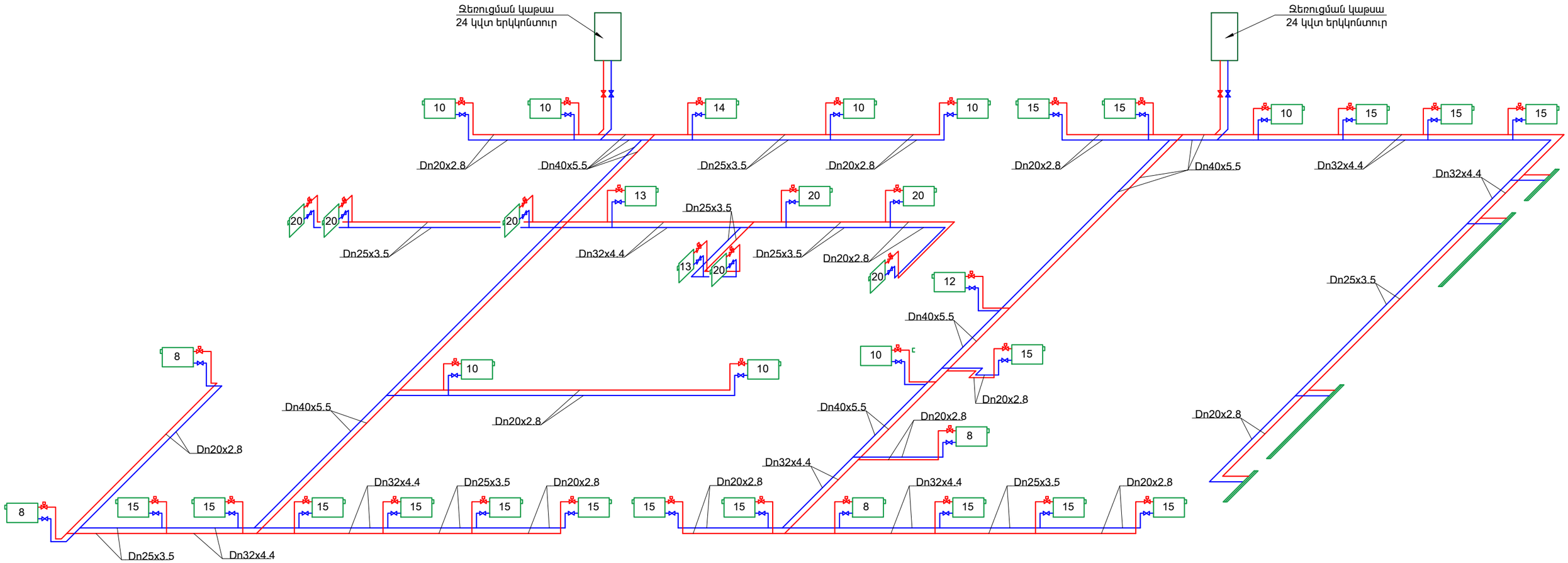

Փոփոխություն	Ամիս/ամսաթիվ	Դիտողություն	Հեղինակ	Ստուգեց
ԵՐԵՎԱՆ 2024թ.		Պատվիրատու՝ ՀՀ Գեղարքունիքի մարզի Սևան համայնք		
		Նախագծա-նախահաշվային փաստաթղթերի մշակման աշխատանքներ		
Տնօրեն	Կ.Ղազարյան	Սևան համայնքի Ծովագյուղ բնակավայրի մշակույթի տան շինության հիմնանորոգման աշխատանքներ	Աշխատանքային նախագիծ	
Նախագծեց	Կ.Ղազարյան			
Նախագծեց	Ֆ.Ղարիբյան	1-ին հարկի ջեռուցման տարածական սխեմա	Բաժին Ջ, Օդ	
			Թերթ	Թերթեր
			44	60

2-րդ հարկի ջեռուցման տարածական սխեմա

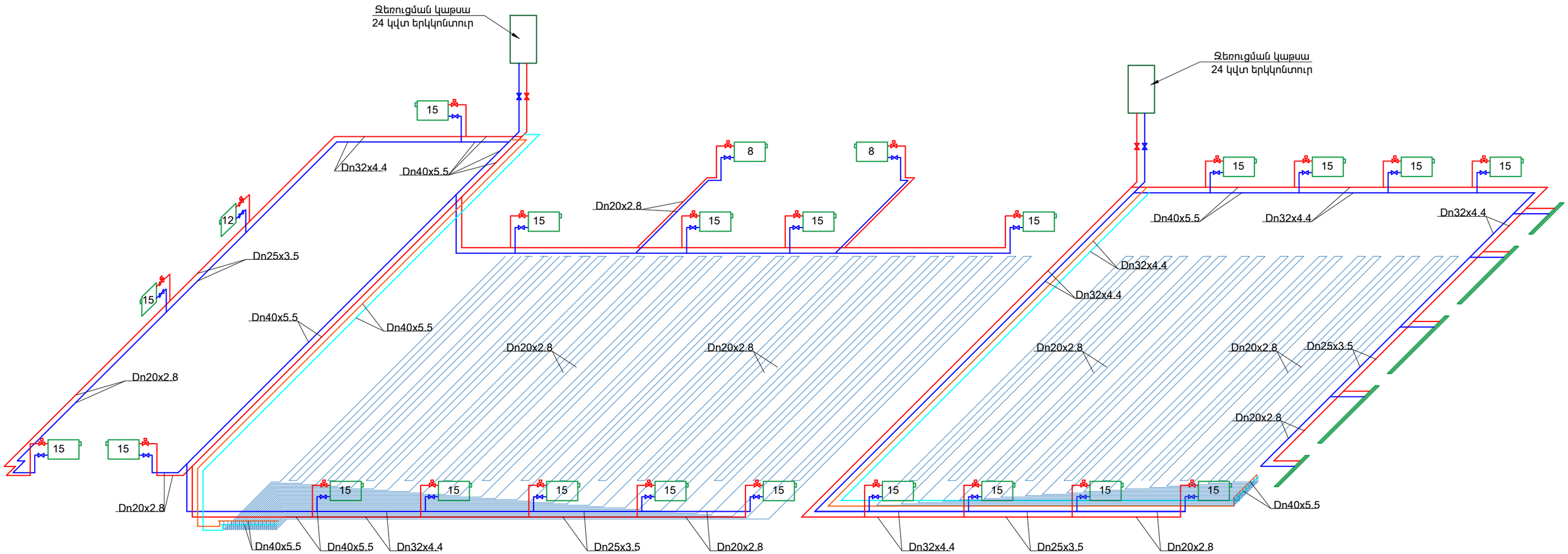

Փոփոխություն	Ամիս/ամսաթիվ		Դիտողություն	Հեղինակ	Ստուգեց
ԵՐԵՎԱՆ 2024թ.			Պատվիրատու ՀՀ Գեղարքունիքի մարզի Սևան համայնք		
			Նախագծա-նախահաշվային փաստաթղթերի մշակման աշխատանքներ		
Տնօրեն	Վ.Ղազարյան		Սևան համայնքի Ծովագյուղ բնակավայրի մշակույթի տան շինության հիմնանորոգման աշխատանքներ	Աշխատանքային նախագիծ	
Նախագծեց	Վ.Ղազարյան				
Նախագծեց	Ֆ.Ղարիբյան		2-րդ հարկի ջեռուցման տարածական սխեմա	Բաժին Ջ, Օդ	
				Թերթ	Թերթեր
				45	60

1-ին հարկի օդափոխության հատակագիծ Մ 1:150

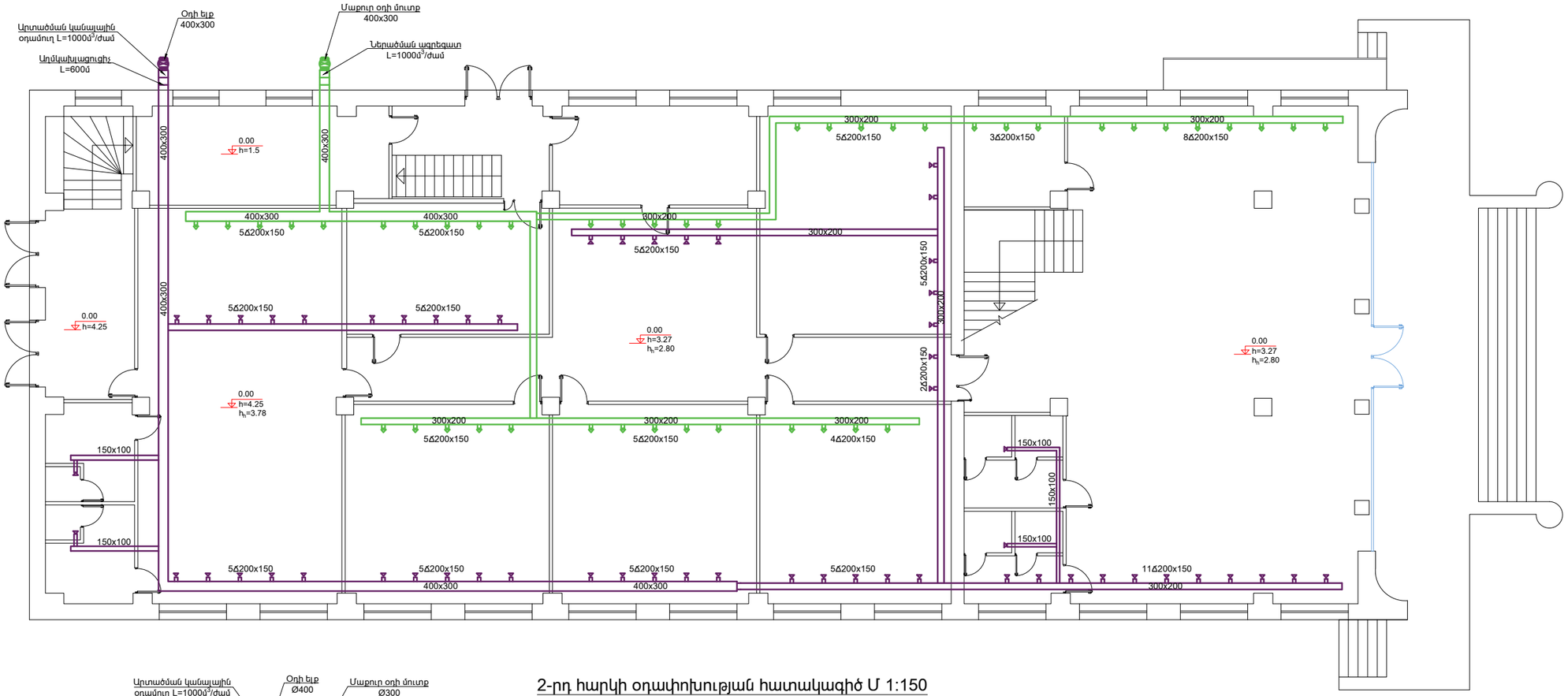

2-րդ հարկի օդափոխության հատակագիծ Մ 1:150

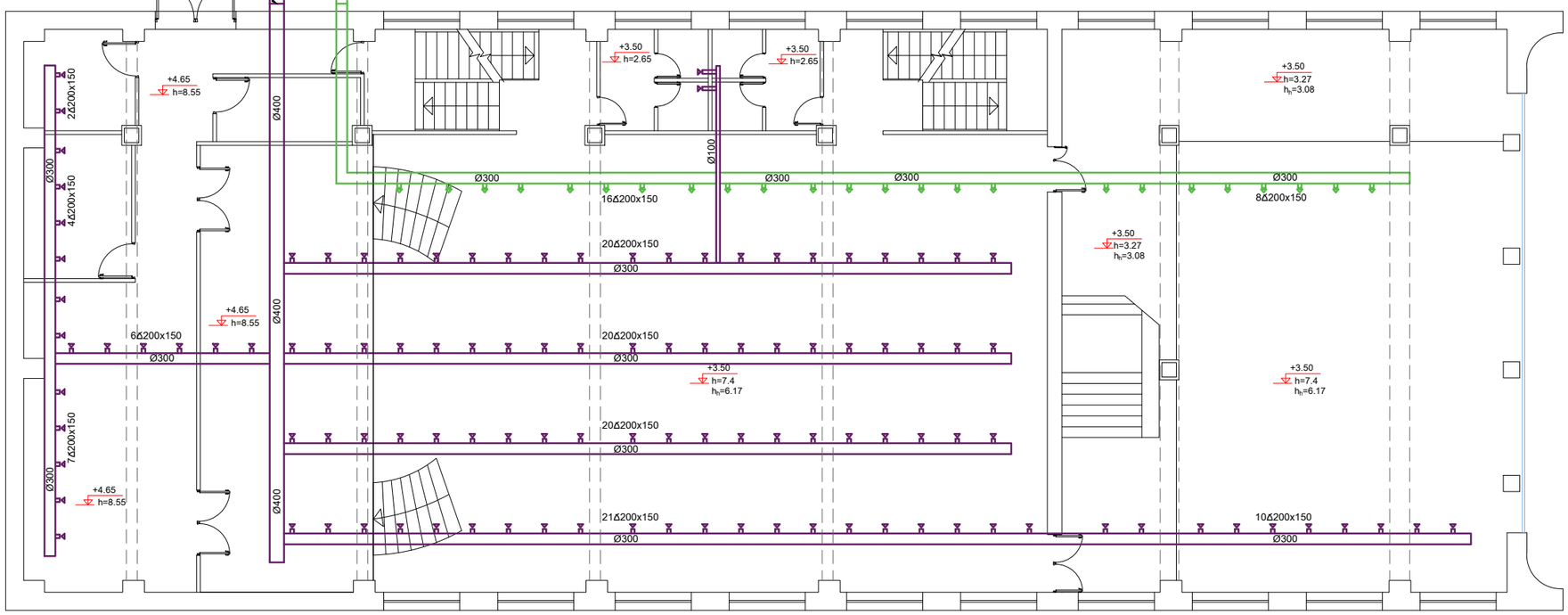

Փափոխություն	Էջերի թիվ	Ստորագրություն	Ամսաթիվ
Տնօրեն	Դ. Ղազարյան		Հունվար 2024թ.
Գլխավոր ինժ.	Դ. Ղազարյան		
Գլխավոր գծագրող	Ֆ. Խաչատրյան		

ԵՐԵՎԱՆ 2024թ.

ՀԱՅԱՍՏԱՆ

Պատվիրատու՝ ՀՀ Գեղարքունիքի մարզի Սևան համայնք

Նախագծա-փնտրողական աշխատանքային փաստաթղթերի մշակման աշխատանքներ

Սարի դարի Ծովագյուղի միջնադարյան եկեղեցու շրջակայքի տարածքի բարեկարգման աշխատանքներ

Աշխատանքային նախագիծ

Բաժին Տ, Օդ

Թերթ	Թերթերի
46	60

Օդափոխության հատակագիծ Մ 1:150

1-ին հարկի օդափոխության տարածական սխեմա

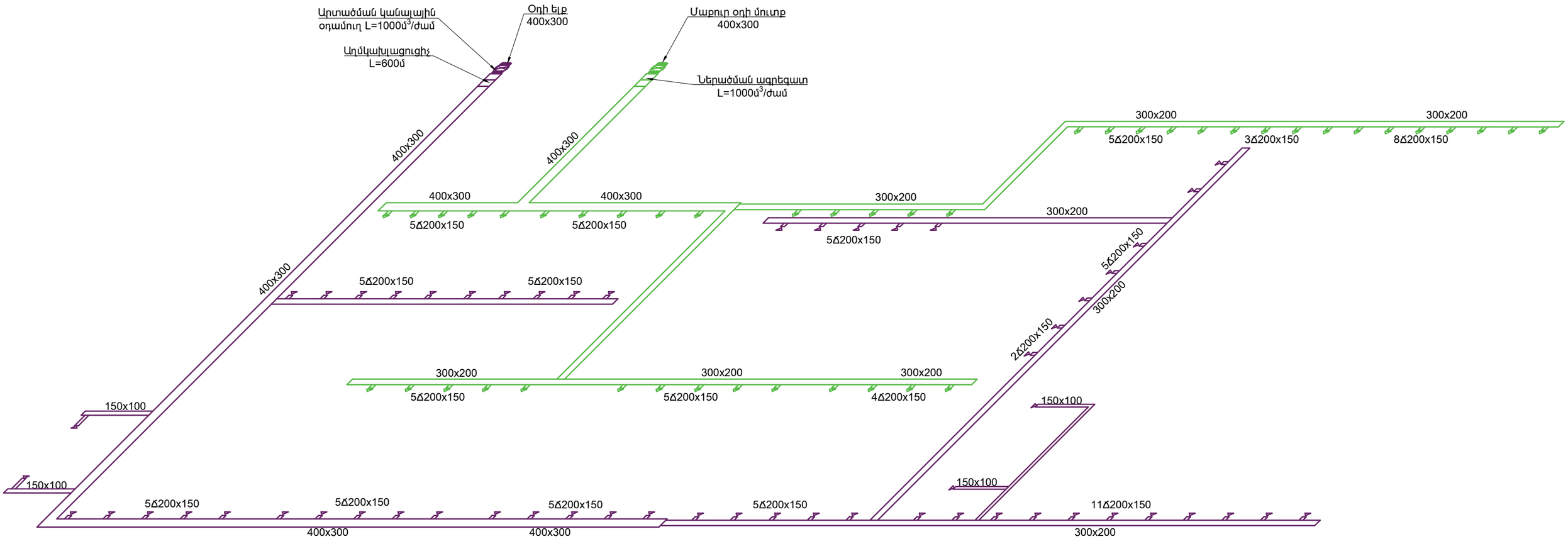

Փոփոխություն	Ամիս/ամսաթիվ		Դիտողություն	Հեղինակ	Ստուգեց
ԵՐԵՎԱՆ 2024թ.			Պատվիրատու՝ ՀՀ Գեղարքունիքի մարզի Սևան համայնք		
			Նախագծա-նախահաշվային փաստաթղթերի մշակման աշխատանքներ		
Տնօրեն	Վ.Ղազարյան		Սևան համայնքի Ծովագյուղ բնակավայրի մշակույթի տան շինության հիմնանորոգման աշխատանքներ	Աշխատանքային նախագիծ	
Նախագծեց	Վ.Ղազարյան				
Նախագծեց	Ֆ.Ղարիբյան		1-ին հարկի օդափոխության տարածական սխեմա	Բաժին Զ, Օդ	
				Թերթ	Թերթեր
				47	60

2-րդ հարկի օդափոխության տարածական սխեմա

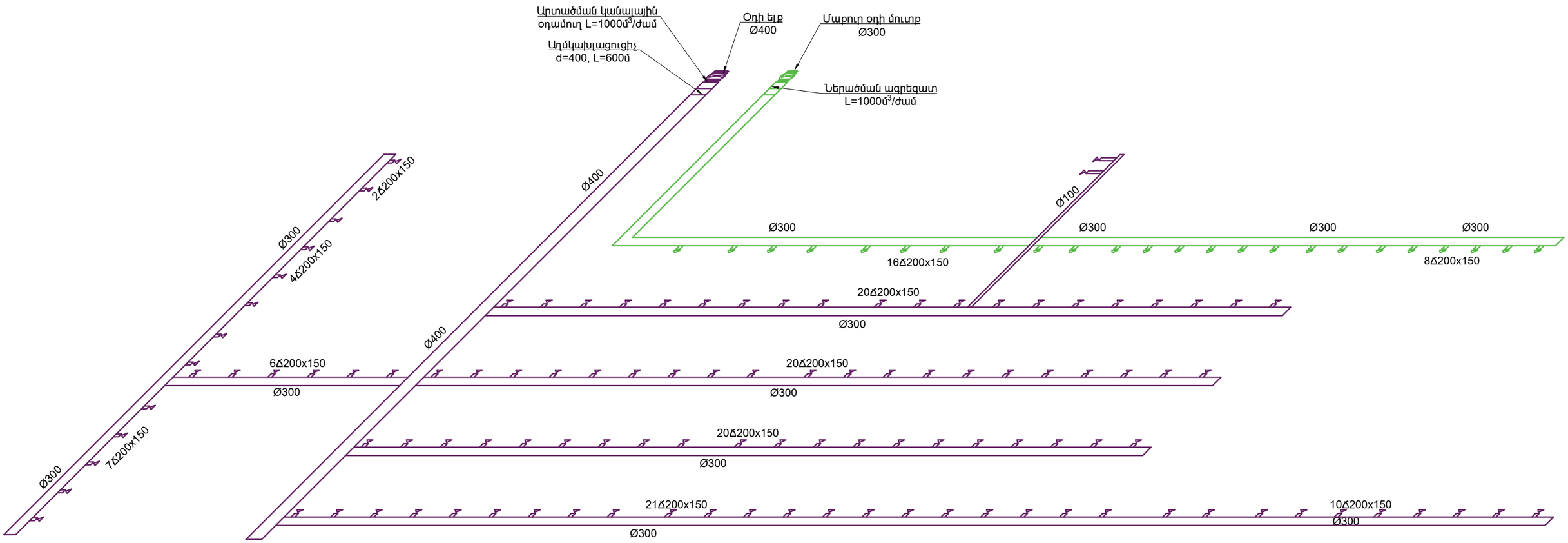

Փոփոխություն	Ամիս/ամսաթիվ	Դիտողություն	Հեղինակ	Ստուգեց
ԵՐԵՎԱՆ 2024թ.		Պատվիրատու ՀՀ Գեղարքունիքի մարզի Սևան համայնք		
		Նախագծա-նախահաշվային փաստաթղթերի մշակման աշխատանքներ		
Տնօրեն	Վ.Ղազարյան	Սևան համայնքի Ծովագյուղ բնակավայրի մշակույթի տան շինության հիմնանորոգման աշխատանքներ	Աշխատանքային նախագիծ	
Նախագծեց	Վ.Ղազարյան			
Նախագծեց	Ֆ.Ղարիբյան	2-րդ հարկի օդափոխության տարածական սխեմա	Բաժին Զ, Օդ	
			Թերթ	Թերթեր
			48	60

ԲԱՑԱՏՐԱԳԻՐ

Նախագիծը կատարվել է համաձայն.
ա) պատվիրատուի առաջադրանքի
բ) ճարտարապետա- շինարարական գծագրերի
գ) գործող շինարարական նորմերի և կանոնների

СНиП 2.04.01-85* - Внутренний водопровод и канализация зданий
СНиП 2.04.02-85 - Водоснабжение. Наружные сети и сооружения
СНиП 2.04.03-85 - Канализация. Наружные сети и сооружения
СНиП 3.05.01-85 - Внутренные санитарно-технические системы

Ջրամատակարարման համակարգը փակուղային է և բաղկացած է մագիստրալ խողովակներից, կանգնակներից և ճյուղավորումներից: Մագիստրալ խողովակները, կանգնակները և դեպի սանիտարական սարքեր ճյուղավորումները իրականցված են պոլիպրոպիլենե խողովակներg de20, PN=1.0 ՄՊա (10 մթն): Սանիտարական սարքերի սնուցող բոլոր կանգնակների և դեպի սանիտարական սարքեր ճյուղավորումներ վրա շահագործման նկատառումներից ելնելով նախատեսված են փականներ:

Տաք ջուրը պատրաստվում է կաթսաի միջոցով: Տաք ջրամատակարարման խողովակները իրականցված են de 25 - de 20, PN=1.0ՄՊա (10 մթն) պոլիպրոպիլենե խողովակներից:

Կոյուղու ներքին ցանցը նախատեսված է իրականացնել ինքնահոս՝ Φ50-Φ100մմ տրամագծի լայնուկավոր պոլիպրոպիլենե խողովակներով:

Կոյուղու կանգնակների վրա նախատեսված են ստուգիչներ կոյուղու համակարգում առաջացած խցանումները վերացնելու նպատակով:

Ջրամատակարարման և կոյուղու կանգնակները փակվելու են պատյաններով (КОРОБ), ստուգիչների հատվածում ունենալով դռնակներ:

ՊԱՅՄԱՆԱԿԱՆ ՆԱՇԱՆՆԵՐ

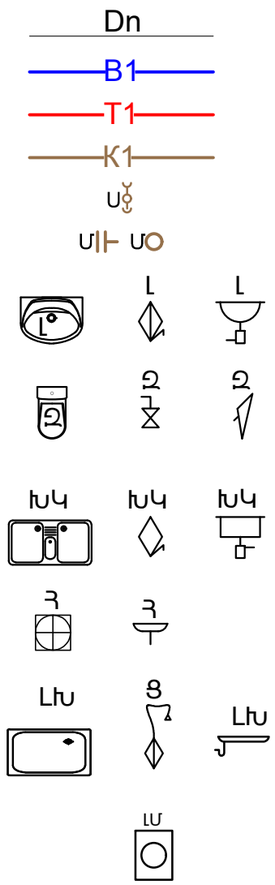

ՄԵՏԱՂԱՊԼԱՍՏԵ ԽՈՂՈՎԱԿ
ՍԱՌԸ ՋՐԻ ԽՈՂՈՎԱԿ
ՏԱՔ ՋՐԻ ԽՈՂՈՎԱԿ
ՏՆՏԵՍԱԿԱՆ-ԿԵՆՑԱՂԱՅԻՆ ՋՐԱՀԵՌԱՑՄԱՆ ԽՈՂՈՎԱԿ
ՍՏՈՒԳԻՉ
ՄԱՔՐԻՉ
ԼՎԱՑԱՐԱՆԱԿՈՆՔ
ՋՈՒԳԱՐԱՆԱԿՈՆՔ ԹԵՔ ԹՈՂԱՐԿՈՎ
ԽՈՀԱՆՈՑԱՅԻՆ ԼՎԱՑԱՐԱՆԱԿՈՆՔ
ՀՈՍԱԿ
ԼՈԳԱԽՑԻԿ
ԼՎԱՑՔԻ ՄԵՔԵՄԱ

Փոփոխություն	Ամիս/ամսաթիվ	Դիտողություն	Հեղինակ	Ստուգեց
ԵՐԵՎԱՆ 2024թ.		Պատվիրատու՝ ՀՀ Գեղարքունիքի մարզի Սևան համայնք		
		Նախագծա-նախահաշվային փաստաթղթերի մշակման աշխատանքներ		
Տնօրեն	Կ.Ղազարյան	Սևան համայնքի Ծովագյուղ բնակավայրի մշակույթի տան շինության հիմնանորոգման աշխատանքներ	Աշխատանքային նախագիծ	
Նախագծեց	Կ.Ղազարյան			
Նախագծեց	Ֆ.Ղարիբյան	Բացատրագիր, ամփոփագիր	Բաժին ԶԶ	
			Թերթ	Թերթեր
			49	60

1-ին հարկի ջրամատակարարման և կոյուղու հատակագիծ Մ 1:150

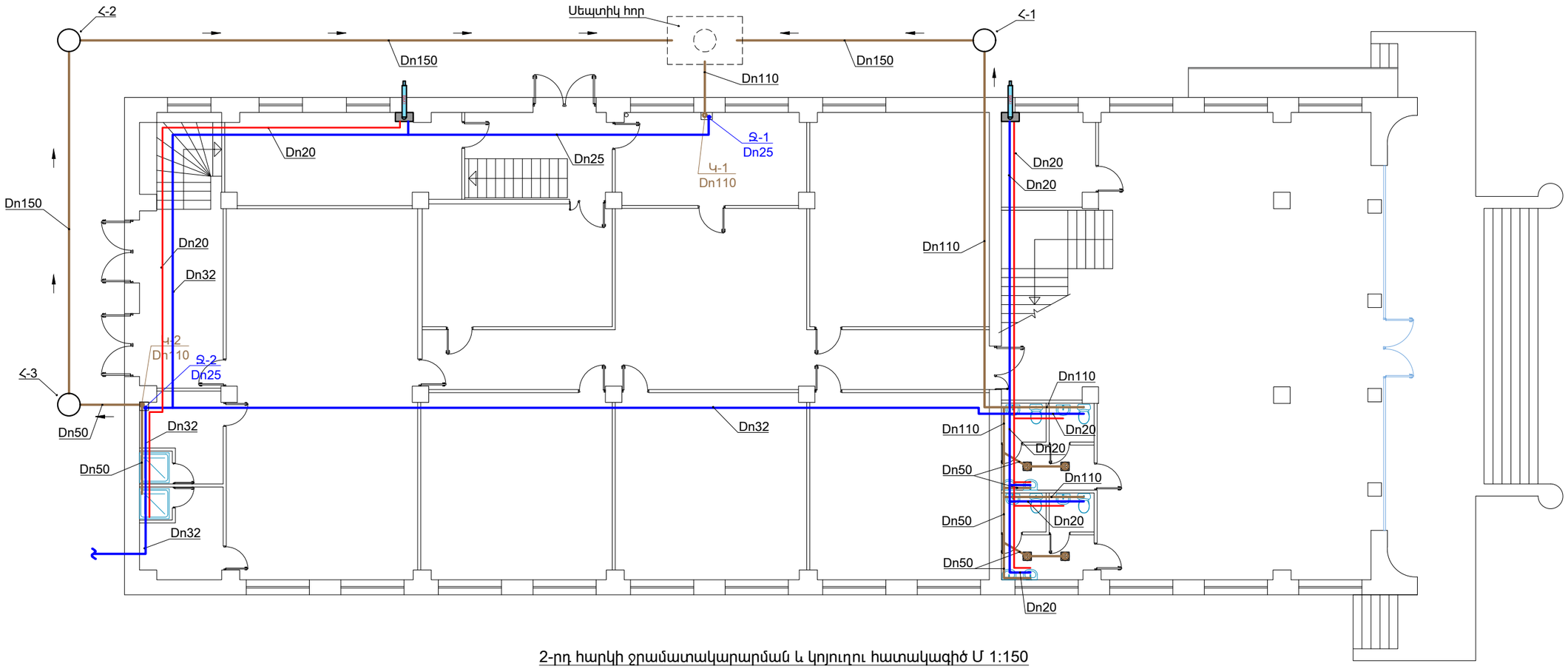

2-րդ հարկի ջրամատակարարման և կոյուղու հատակագիծ Մ 1:150

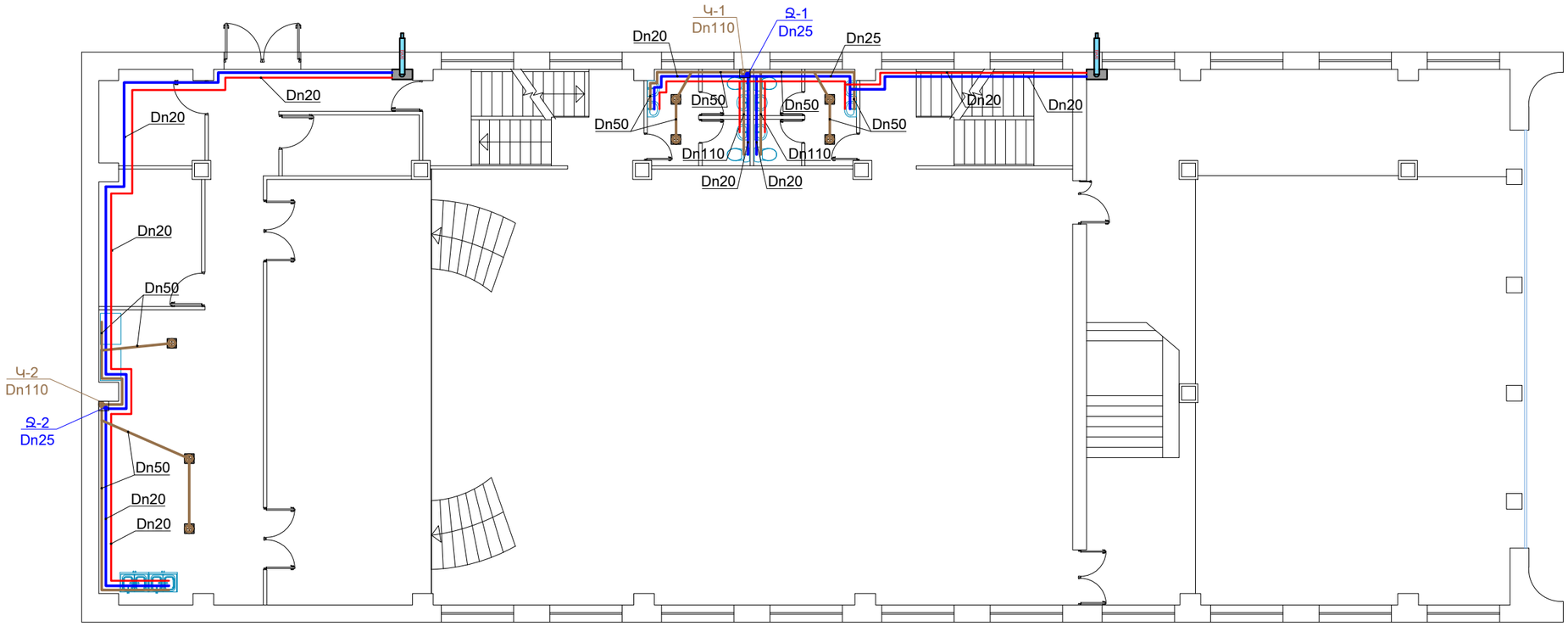

Փոփոխություն	Էջ	Թերթերի թիվ	Ստորագրություն	Ամսաթիվ	Ստորագրություն
Գլխավոր ինժ.	Գ.Ամիրզյան			ԵՐԵՎԱՆ 2024թ.	
Գլխ.մասնագետ	Ի.Ղազարյան				
Տնօրեն	Ի.Ղազարյան				

Պատվիրատու՝ ՀՀ Գեղարքունիքի մարզի Սևան համայնք

Նախագծա-փնտրողական աշխատանքներ

Աշխատանքային նախագիծ

Սևան քաղաքի Ծովագյուղ թաղամասի բազմաբնակարանային տների ջրամատակարարման և կոյուղու համակարգեր

Ջրամատակարարման և կոյուղու հատակագիծ Մ 1:50

Բաժին Տ, Օտ

Թերթերի	Թերթերի
50	60

Տաք և սառը ջրամատակարարման տարածական սխեմա

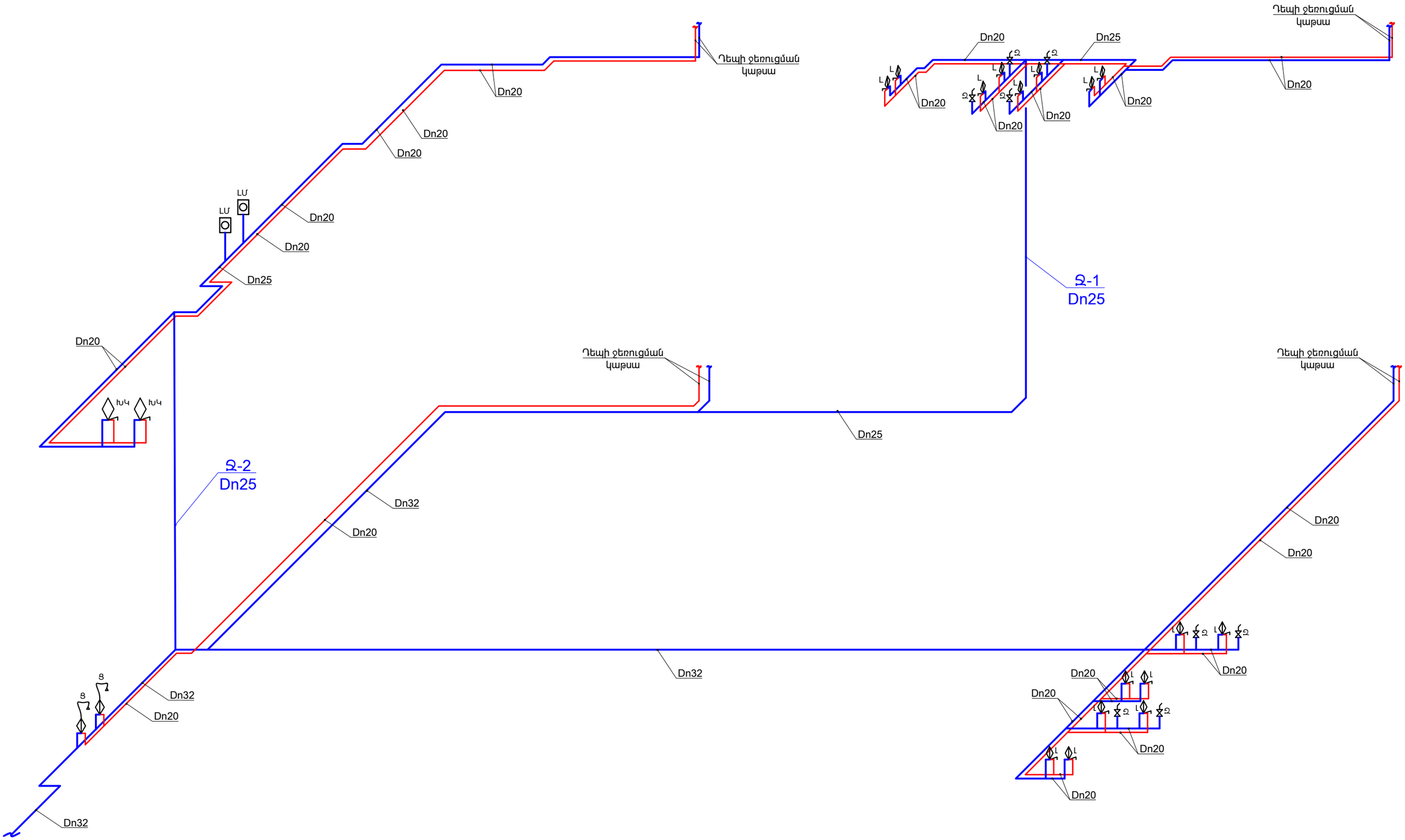

Փոփոխություն	Ամիս/ամսաթիվ	Դիտողություն	Հեղինակ	Ստուգեց
ԵՐԵՎԱՆ 2024թ.		Պատվիրատու՝ ՀՀ Գեղարքունիքի մարզի Սևան համայնք		
		Նախագծա-նախահաշվային փաստաթղթերի մշակման աշխատանքներ		
Տնօրեն	Վ.Ղազարյան	Սևան համայնքի Ծովագյուղ բնակավայրի մշակույթի տան շինության հիմնանորոգման աշխատանքներ	Աշխատանքային նախագիծ	
Նախագծեց	Վ.Ղազարյան			
Նախագծեց	Ֆ.Ղարիբյան	Տաք և սառը ջրամատակարարման տարածական սխեմա	Բաժին ՋՋ	
			Թերթ	Թերթեր
			51	60

Կոյուղու տարածական սխեմա

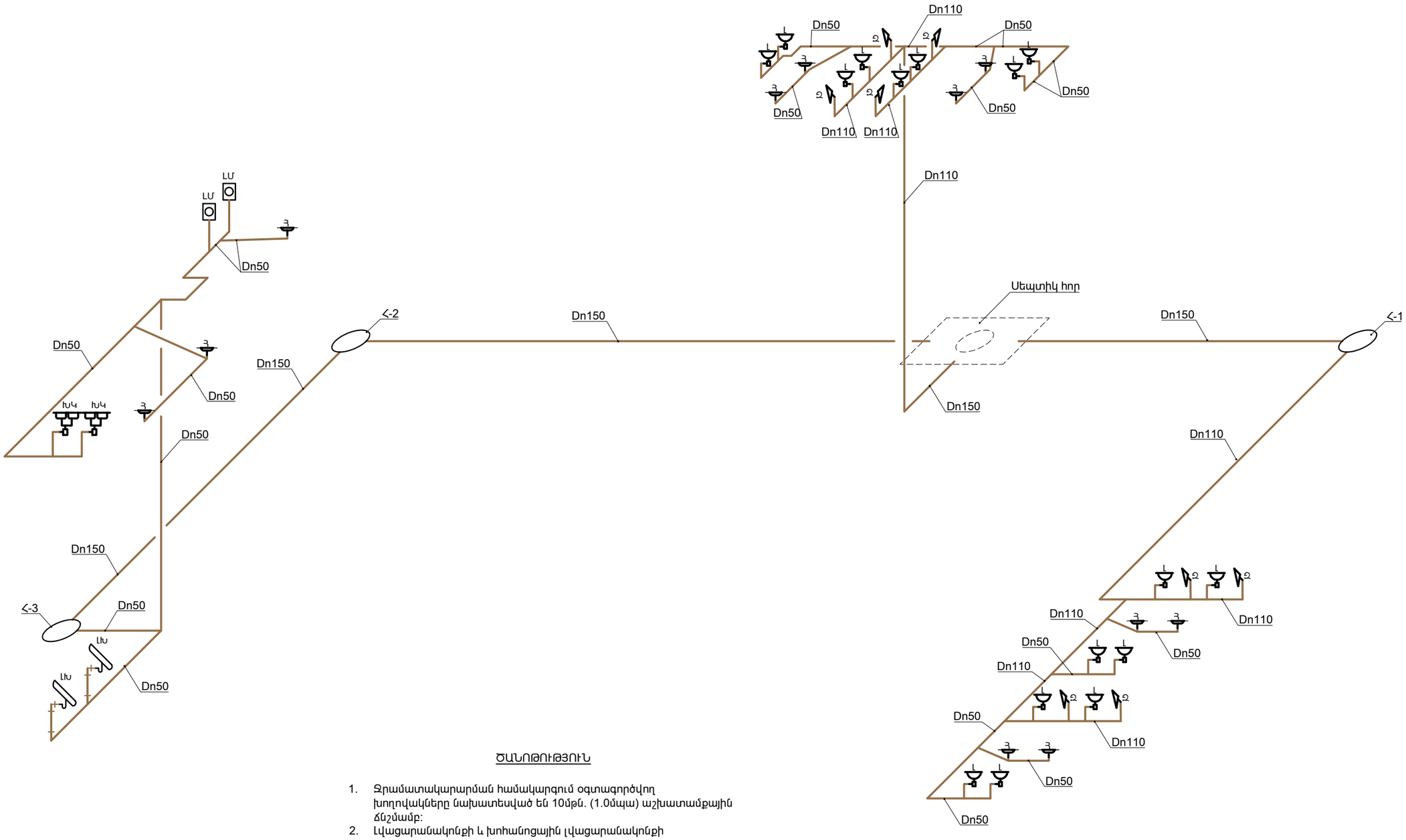

ԾԱՆՈԹՈՒԹՅՈՒՆ

1. Ջրամատակարարման համակարգում օգտագործվող խողովակները նախատեսված են 10մթն. (1.0մպա) աշխատամքային ճնշմամբ:
2. Լվացարանակոնքի և խոհանոցային լվացարանակոնքի կոմպլեկտներում ներառված են ծորակը, սիֆոնը եվ մոնտաժման կցամասերը:
3. Զուգարանակոնքի կոմպլեկտում ներառված է լվացման բաքը եվ մոնտաժման կցամասերը:
4. Մոնտաժային աշխատանքների ավարտից հետո իրականացնել ջրամատակարարման հակամարգի լվացում, ախտահանում և հիդրավլիկ փորձարկում:
5. Մոնտաժային աշխատանքների ավարտից հետո իրականացնել ջրահեռացման համակարգի հիդրավլիկ փորձարկում:

Փոփոխություն	Ամիս/ամսաթիվ		Դիտողություն	Հեղինակ	Ստուգեց
ԵՐԵՎԱՆ 2024թ.			Պատվիրատու՝ ՀՀ Գեղարքունիքի մարզի Սևան համայնք		
			Նախագծա-նախահաշվային փաստաթղթերի մշակման աշխատանքներ		
Տնօրեն	Վ.Ղազարյան		Սևան համայնքի Ծովագյուղ բնակավայրի մշակույթի տան շինության հիմնանորոգման աշխատանքներ	Աշխատանքային նախագիծ	
Նախագծեց	Վ.Ղազարյան				
Նախագծեց	Ֆ.Ղարիբյան		Կոյուղու տարածական սխեմա	Բաժին ԶՁ	
				Թերթ	Թերթեր
				52	60

ՀԱՏԱԿԱԳԻԾ Մ 1:25

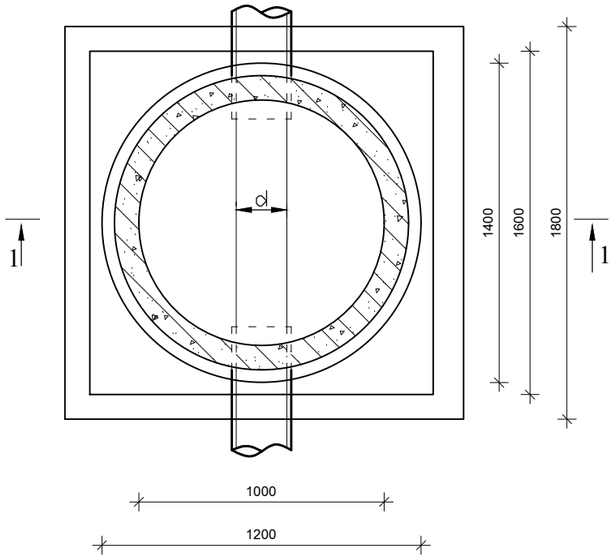

Հանգույց 1

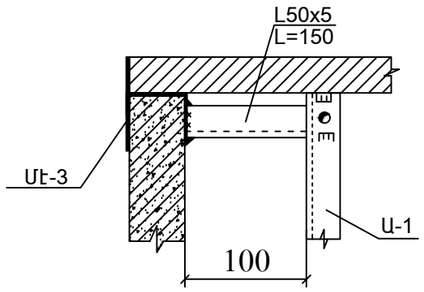

Մէ-1

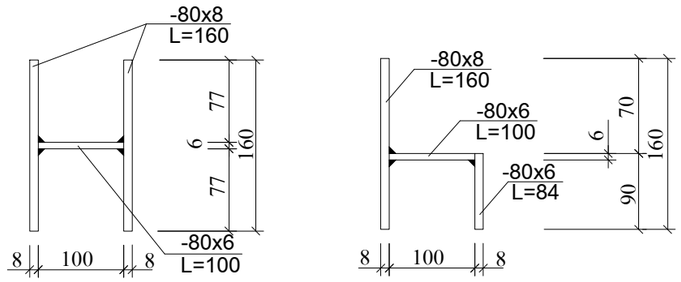

Հանգույց 2

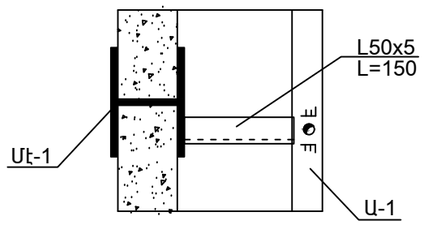

Մէ-2

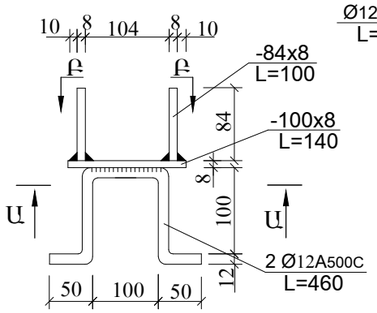

Ա-Ա

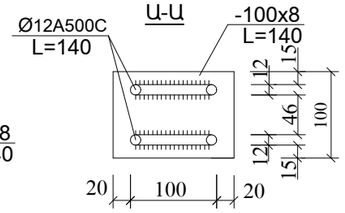

Բ-Բ

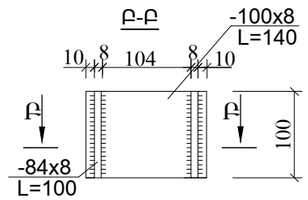

Մէ-3

ԿՏՐՎԱԾՔ Մ 1:25

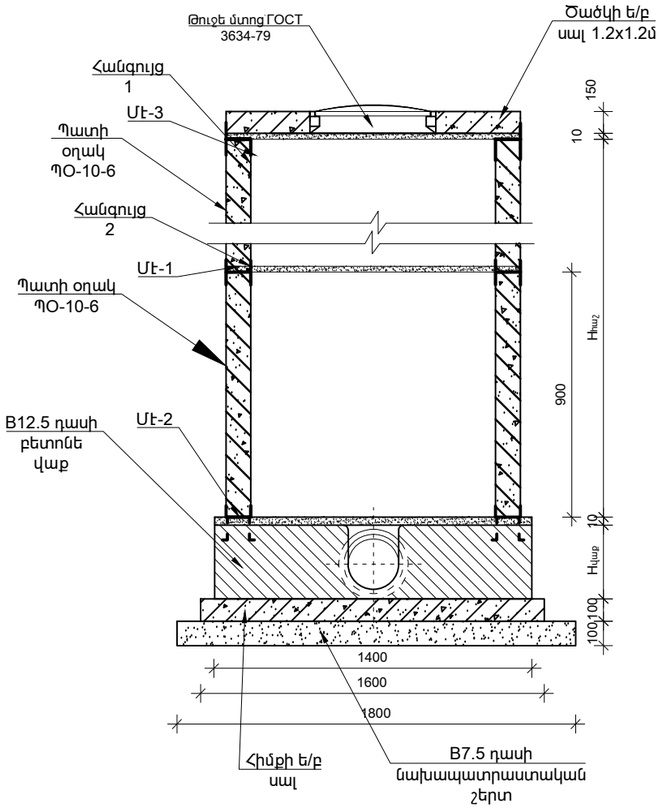

ԾԱՆՈԹՈՒԹՅՈՒՆ

1. Կոյուղու հորի մոնտաժման ժամանակ պատի օղակները և ծածկի սալերը տեղադրվում են 10մմ հաստության ցեմենտավազային թարմ պատրաստված շաղախի վրա:
2. Հորերի փաստացի բարձրությունները ներկայացված են երկայնական կտրվածքում:
Հորի բարձրությունը կարելի է կարգավորել պատի օղակի համապատասխան չափի կտրումով կամ միաձույլ բետոնե վաքի վրա մանրահատիկ B12.5 մակնիշի միաձույլ բետոնե պատի բարձրացման միջոցով :
3. $h_{հատ}$ - հատակի հաստությունը հավասար է խողովակի պատի հաստությանը գումարած 30մմ:
4. $h_{վ}$ - բետոնե վաքի բարձրությունը հավասար է խողովակի տրամագծին գումարած նվազագույնը 50մմ:

5.Ե/Բ հորի փոխարեն կարող է կիրառվել պոլիմերավազային հավաքովի սեգմենտներով հոր

Փոփոխություն	Ամիս/ամսաթիվ	Դիտողություն	Հեղինակ	Ստուգեց
ԵՐԵՎԱՆ 2024թ.		Պատվիրատու ՀՀ Գեղարքունիքի մարզի Սևան համայնք		
		Նախագծա-նախահաշվային փաստաթղթերի մշակման աշխատանքներ		
Տնօրեն	Վ.Ղազարյան	Սևան համայնքի Ծովագյուղ բնակավայրի մշակույթի տան շինության հիմնանորոգման աշխատանքներ	Աշխատանքային նախագիծ	
Նախագծեց	Վ.Ղազարյան			
Նախագծեց	Ֆ.Ղարիբյան	Կոյուղու դիտահորի իրականացման լուծումներ	Բաժին ԶՁ	
			Թերթ	Թերթեր
			53	60

Բացատրագիր

Միաձույլ երկաթբետոնե 50մ³ նախագիծը կատարված է ՀՀ գործող շինարարական նորմերին համապատասխան:

կոնստրուկտիվ սխեման իրենից ներկայացնում է՝ արտաքին 20սմ հաստությամբ կրող պատերով 4.0մ x 4.0մ թռիչքով, հատակի և ծածկի 15սմ հաստությամբ երկաթբետոնե սալերով, 3.5մ բարձրությամբ, տարածական համակարգ:

Օդի ձմեռային հաշվարկային ջերմաստիճանը ընդունված է՝- 30°C:

ոնստրուկցիաները ըստ ամրության նախագծված է B25 դասի բետոնից, ըստ W4 ջրանթափանցելիության, F50 ըստ ցրտադիմացկունության:

նախագծված է ելնելով հետևյալ հիմնական հաշվարկային դրույթներից՝

Ա. Մշտական բեռներ՝
- սեփական քաշ,
- ծածկի վրա 60սմ հաստությամբ հողի շերտ,
- ջրի ճնշումը պատերի վրա
- գրունտի ճնշումը պատերի վրա:

Բ. Ժամանակավոր բեռներ՝
- ձյան ժամանակավոր բեռ՝ 100կգ/մ²:

Գ. Սեյսմիկ 3-րդ գոտի

Փոսորակը բացելուց հետո ինժեներ երկրաբանի եզրակացությունը հիմնահատակի գրունտի համապատասխանության վերաբերյալ պարտադիր է:

Փոսորակը բացելուց հետո հիմնահատակի գրունտի ինժեներաերկրաբանական եզրակացության
տվյալների անհամապատասխանության դեպքում անհրաժեշտ է կատարել վերահաշվարկ:

Հատակի, պատերի և ծածկի արտաքին ջրամեկուսացումը իրականացնել 2 շերտ սառը բիտումային մածուկով:

Հիմքի հատակագիծ Մ 1:50

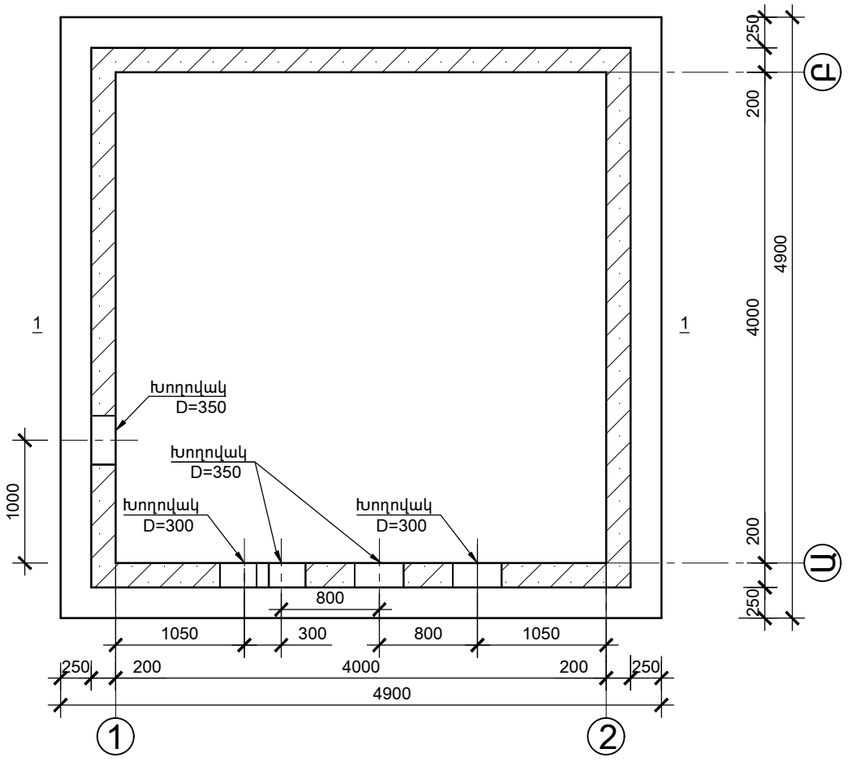

Երկաթբետոնե մտոց 2-2

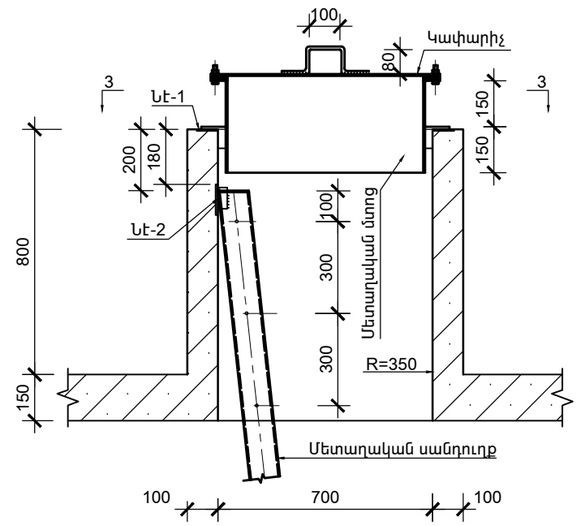

3-3

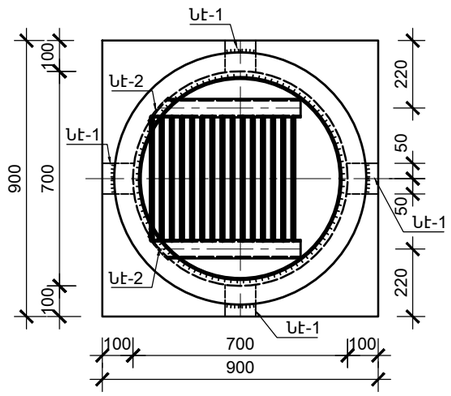

1-1

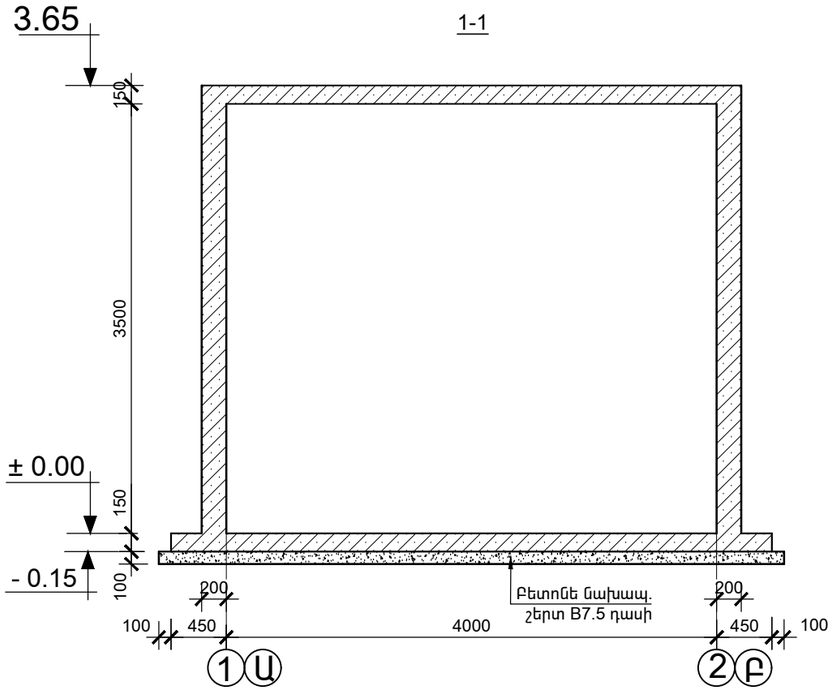

Ծածկի հատակագիծ Մ 1:50

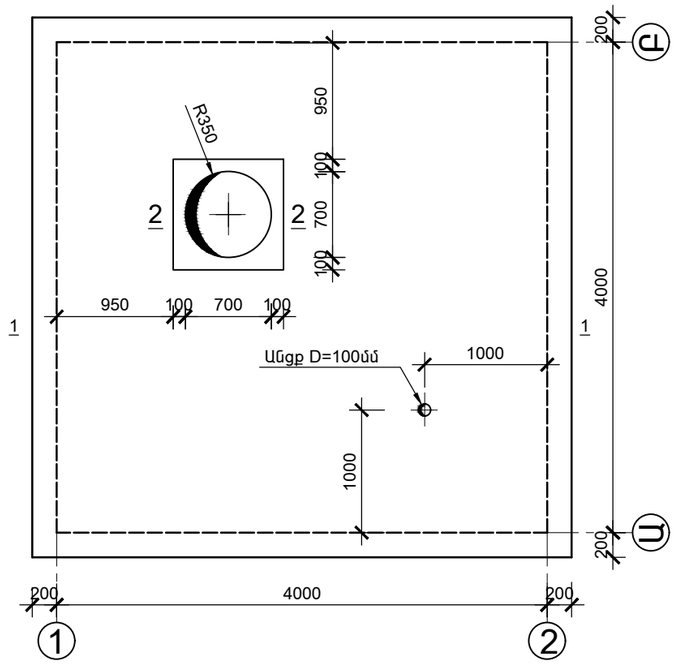

ԾԱՆՈԹՈՒԹՅՈՒՆ

1. Երկաթբետոնե մտոցի կոնստրուկցիան և մասնագիրը նայիր թերթ ԵԿ - 3:
2. Մետաղական մտոցի կոնստրուկցիան և մասնագիրը նայիր թերթ ՄԿ - 7:
3. Մետաղական սանդուղքի կոնստրուկցիան և մասնագիրը նայիր թերթ ՄԿ - 7:
4. Ներդիր էլեմենտ Նէ-1 և Նէ-2 կոնստրուկցիան և մասնագիրը նայիր թերթ ՄԿ - 7:
5. Կափարիչի , կցաշուրթի կոնստրուկցիան և մասնագիրը նայիր թերթ ՄԿ -7:
6. B 7.5 դասի բետոնե նախապատրաստական շերտի ընդհանուր ծավալը կազմում է՝ V = 2.6մ³:

Փոփոխություն	Ամիս/ամսաթիվ		Դիտողություն	Հեղինակ	Ստուգեց
ԵՐԵՎԱՆ 2024թ.			Պատվիրատու՝ ՀՀ Գեղարքունիքի մարզի Սևան համայնք		
			Նախագծա-նախահաշվային փաստաթղթերի մշակման աշխատանքներ		
Տնօրեն	Վ.Ղազարյան		Սևան համայնքի Ծովագյուղ բնակավայրի մշակույթի տան շինության հիմնանորոգման աշխատանքներ	Աշխատանքային նախագիծ	
Նախագծեց	Վ.Ղազարյան				
Նախագծեց	Ֆ.Ղարիբյան		Կուտակման հորի հիմքի և ծածկի հատակագիծ, կտրվածքներ, ե/բ մտոց	Բաժին ԶԶ	
				Թերթ	Թերթեր
				54	60

Հիմքի ամրանավորման հատակագիծ Մ 1:50

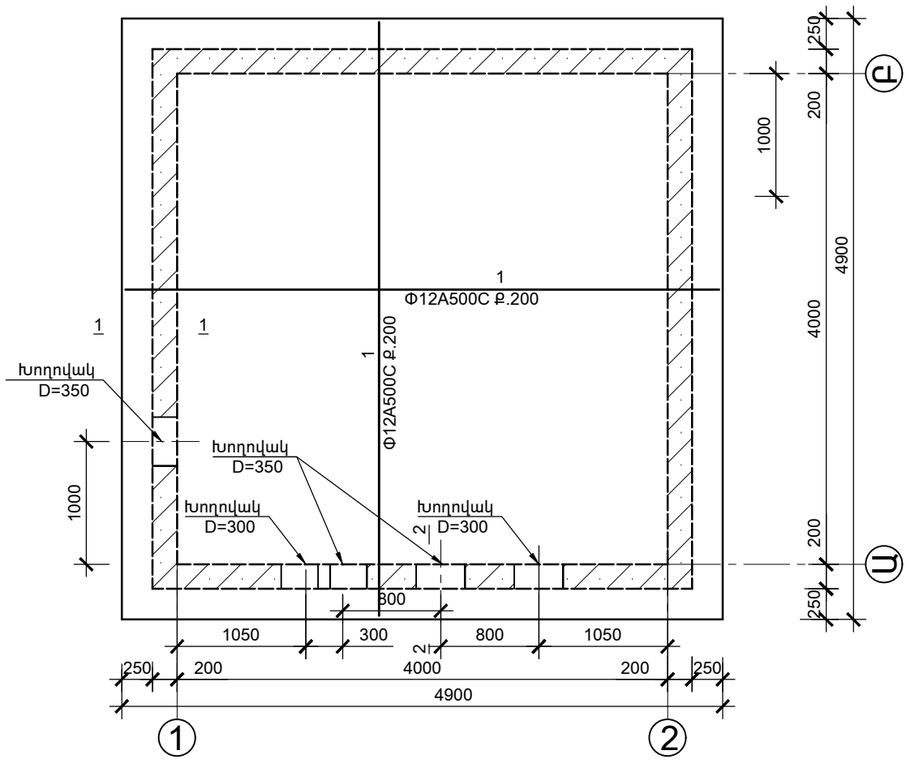

1- 1

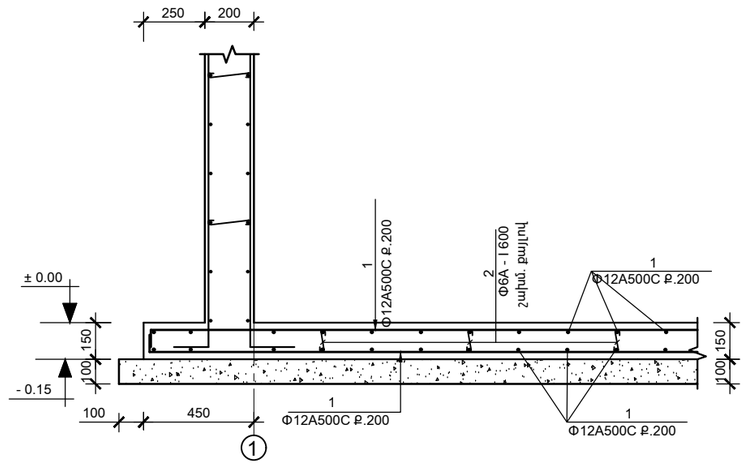

2 - 2

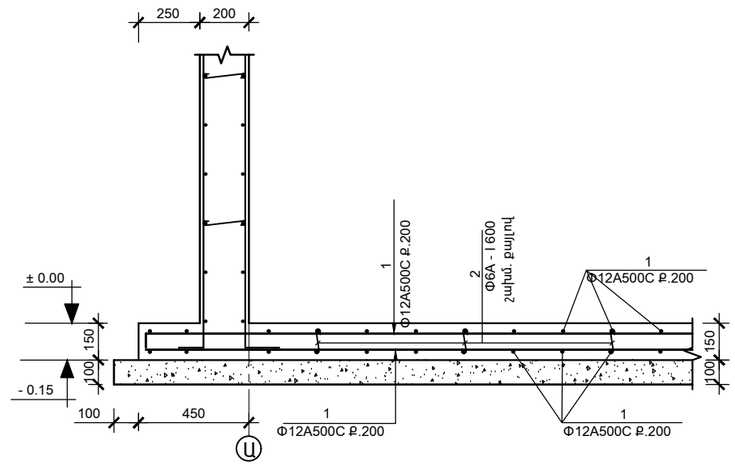

Մեկ Ե/Բ էլեմենտի ամրանի մասնագիրը

էլեմենտի անվ.կամ մակնիշը	Հ/Հ	Ծանոթություն	Քան. հատ	Քաշը կգ.	Ընտրաքանակը
Հիմքի ամրանավորում	1	Φ12A500C L =5090	100	452.0	Φ6A-I G=5.0 կգ.
	2	Φ6A - I L = 270	75	5.0	Φ12A500C G=452.0 կգ.
		Բետոն B25 դասի W4	--	3.6մ^3	

Հ/Հ	էսքիզ
1	120 4850 120
2	120

Փոփոխություն	Ամիս/ամսաթիվ	Դիտողություն	Հեղինակ	Ստուգեց

ԵՐԵՎԱՆ 2024թ.		Պատվիրատու՝ ՀՀ Գեղարքունիքի մարզի Սևան համայնք		
		Նախագծա-նախահաշվային փաստաթղթերի մշակման աշխատանքներ		
Տնօրեն	Վ.Ղազարյան	Սևան համայնքի Ծովագյուղ բնակավայրի մշակույթի տան շինության հիմնանորոգման աշխատանքներ	Աշխատանքային նախագիծ	
Նախագծեց	Վ.Ղազարյան			
Նախագծեց	Ֆ.Ղարիբյան	Հիմքի ամրանավորման հատակագիծ, կտրվածքներ, մասնագիր	Բաժին ԶԶ	
			Թերթ	Թերթեր
			55	60

Ծածկի ամրանավորման հատակագիծ Մ 1:50

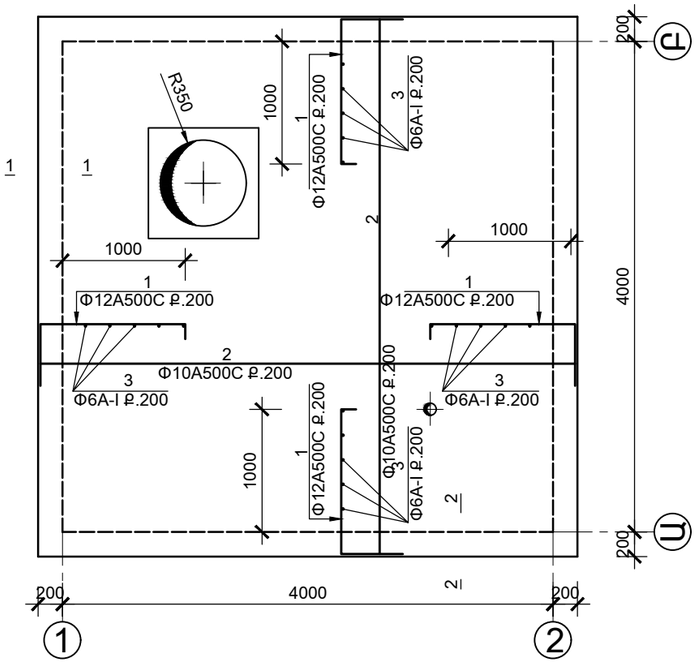

Ե/բ մտոցիանցքի ամրանավորման սխեմա

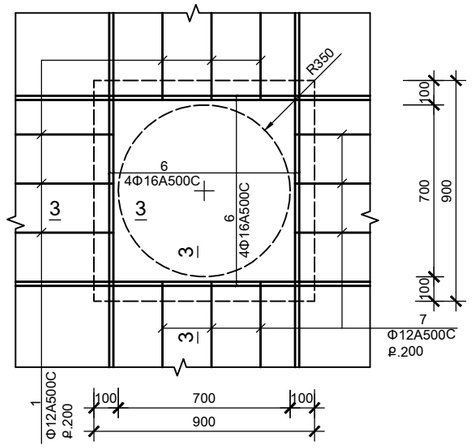

Ե/բ մտոցի ամրանավորումը

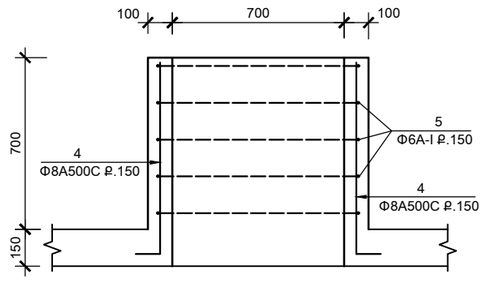

1 - 1

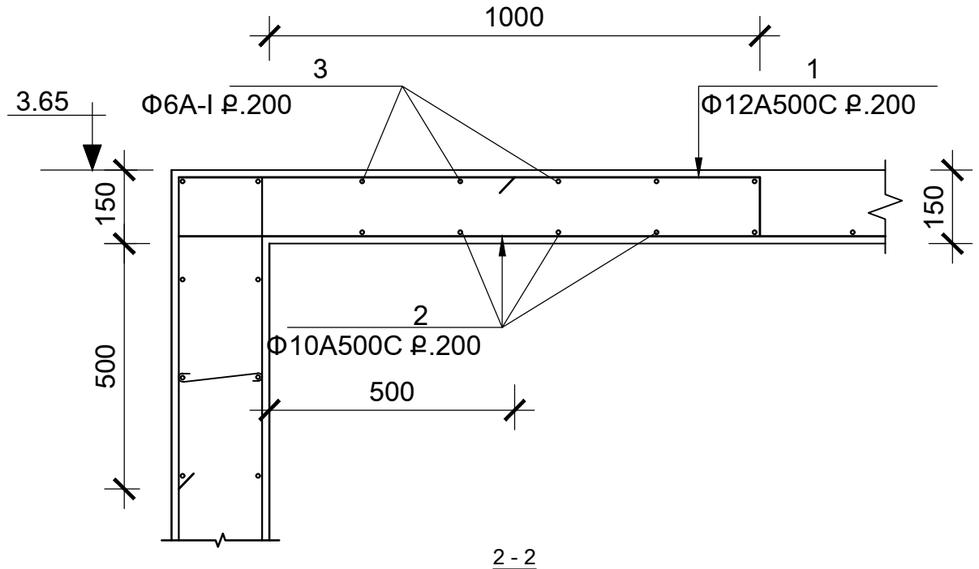

2 - 2

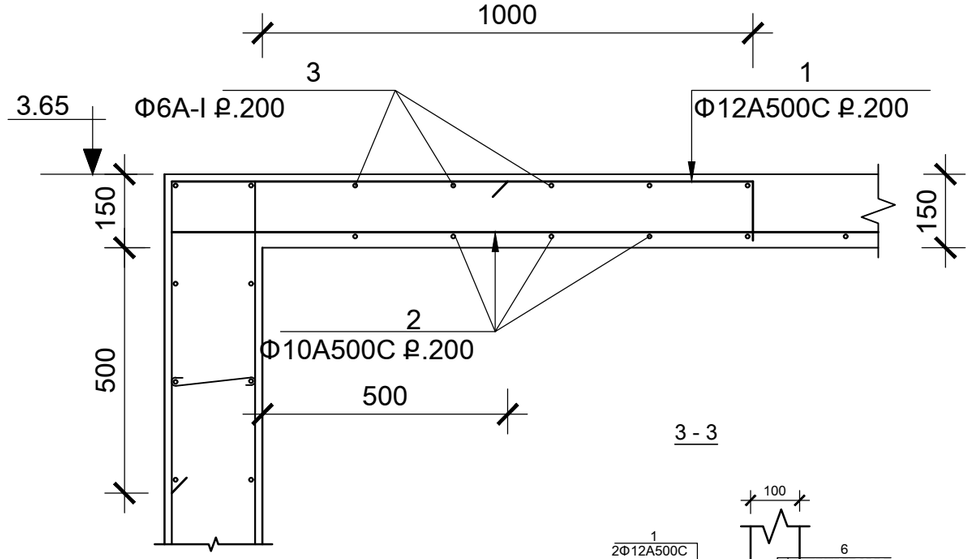

3 - 3

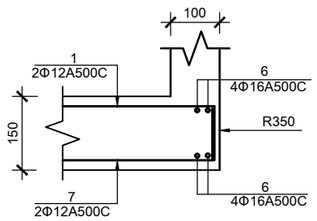

Մեկ Ե/Բ էլեմենտի ամրանի մասնագիրը

էլեմենտի անվ.կամ մակնիշը	Հ/Հ	Ծանոթություն	Քան. հատ	Քաշը կգ.	Ընտրաքանակը
Ծածկի ամրա-նավորում	1	Φ12A500C L = 1930	84	144.0	Φ6A - I G= 19.1 կգ.
	2	Φ10A500C L =4350	42	112.7	Φ10A500C G=112.7կգ.
	3	Φ6A - I L = 4300	20	19.1	Φ12A500C G=144.0կգ.
		Բետոն B25 դասի W4	--	2.9մ^3	
Երկաթբետոն մտոց 1 հատ	1	Φ12A500C L =1930	6	10.3	
	4	Φ8A500C L =1000	22	8.7	Φ6A - I G= 4.0 կգ.
	5	Φ6A - I L = 3600	5	4.0	Φ8A500C G=8.7կգ.
	6	Φ16A500C L =1700	16	43.0	Φ12A500C G= 24.4կգ.
	7	Φ12A500C L =2650	6	14.1	Φ16A500C G= 43.0 կգ.
		Բետոն B25 դասի F50	--	0.1մ^3	

Հ/Հ	Էսքիզ
1	120 1180 630
4	200 800
5	850 950 850 950
7	120 2530

Փոփոխություն	Ամիս/ամսաթիվ	Դիտողություն	Հեղինակ	Ստուգեց
ԵՐԵՎԱՆ 2024թ.		Պատվիրատու՝ ՀՀ Գեղարքունիքի մարզի Սևան համայնք		
		Նախագծա-նախահաշվային փաստաթղթերի մշակման աշխատանքներ		
Տնօրեն	Վ.Ղազարյան	Սևան համայնքի Ծովագյուղ բնակավայրի մշակույթի տան շինության հիմնանորոգման աշխատանքներ	Աշխատանքային նախագիծ	
Նախագծեց	Վ.Ղազարյան			
Նախագծեց	Ֆ.Ղարիբյան	Ծածկի ամրանավորման հատակագիծ, կտրվածքներ, մասնագիր	Բաժին ԶԶ	
			Թերթ	Թերթեր
			56	60

Պատի ամրանավորումը 1 առանցքով

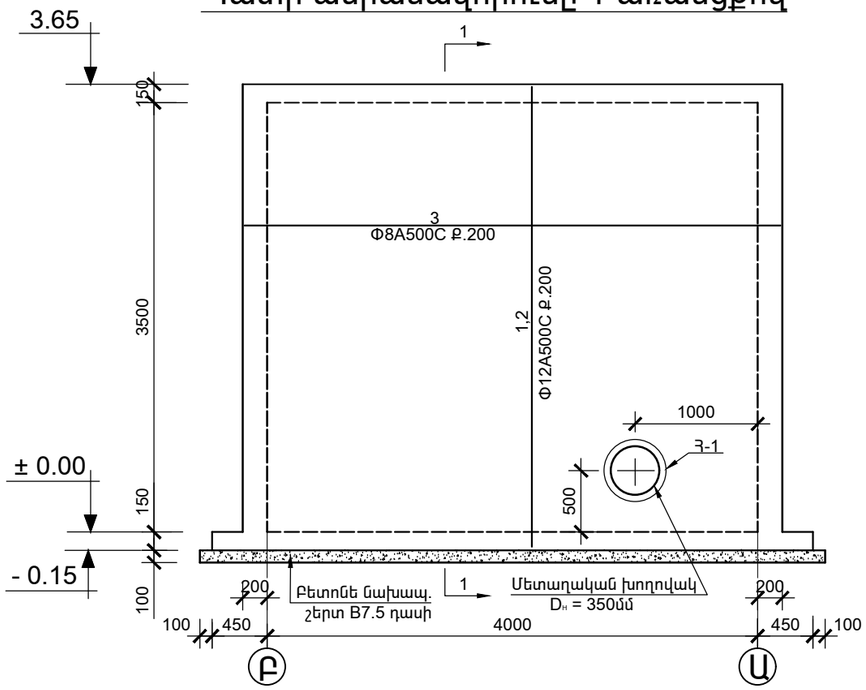

1 - 1

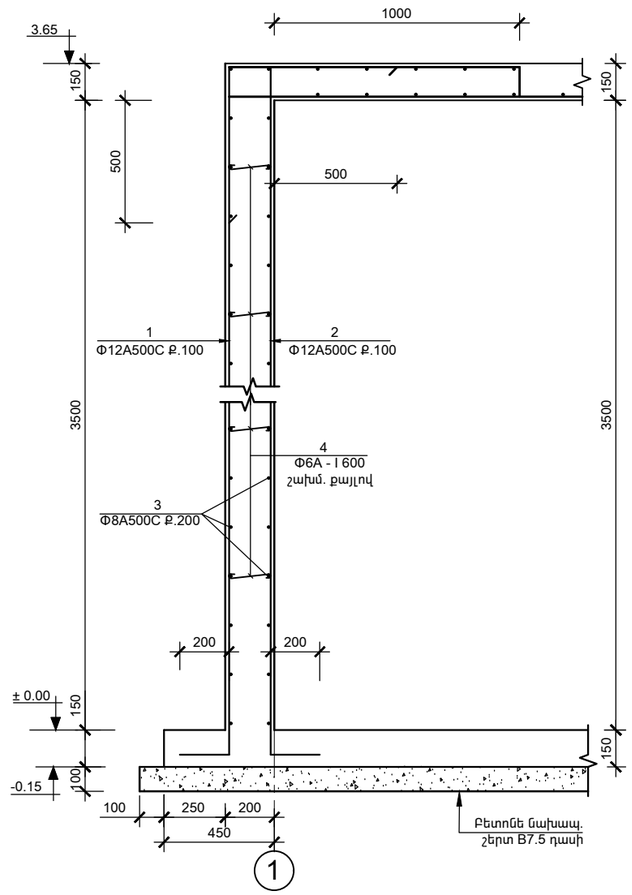

Մեկ Ե/Բ էլեմենտի ամրանի մասնագիրը					
էլեմենտի անվ.կամ մակնիշը	Հ/Հ	Ծանոթություն	Քան. հատ	Քաշը կգ.	Ընտրաքանակը
Պատի ամրանավորում 1 առանցքով	1	Φ12A500C L = 4580	25	101.7	Φ6A-I G=5.0կգ.
	2	Φ12A500C L = 4450	25	98.8	Φ8A500C G=77.8կգ.
	3	Φ8A500C L = 5470	36	77.8	Φ12A500C G=200.5կգ.
	4	Φ6A-I L =320	70	5.0	
		Բետոն B25 դասի W4	--	3.1մ^3	

Հ/Հ	էսքիզ
1	630 — 3750 — 200
2	500 — 3750 — 200
3	550 — 4370 — 550
4	170

ՇԱՆՈԹՈՒԹՅՈՒՆ

1. Հանգույց Հ-1 նայիր թերթ ԵԿ - 6

Փոփոխություն	Ամիս/ամսաթիվ		Դիտողություն	Հեղինակ	Ստուգեց
ԵՐԵՎԱՆ 2024թ.			Պատվիրատու՝ ՀՀ Գեղարքունիքի մարզի Սևան համայնք		
			Նախագծա-նախահաշվային փաստաթղթերի մշակման աշխատանքներ		
Տնօրեն	Վ.Ղազարյան		Սևան համայնքի Ծովագյուղ բնակավայրի մշակույթի տան շինության հիմնանորոգման աշխատանքներ	Աշխատանքային նախագիծ	
Նախագծեց	Վ.Ղազարյան				
Նախագծեց	Ֆ.Ղարիբյան		Պատի ամրանավորումը 1 առանցքով	Բաժին ԶԶ	
				Թերթ	Թերթեր
				57	60

Պատի ամրանավորումը Ա և Բ առանցքով

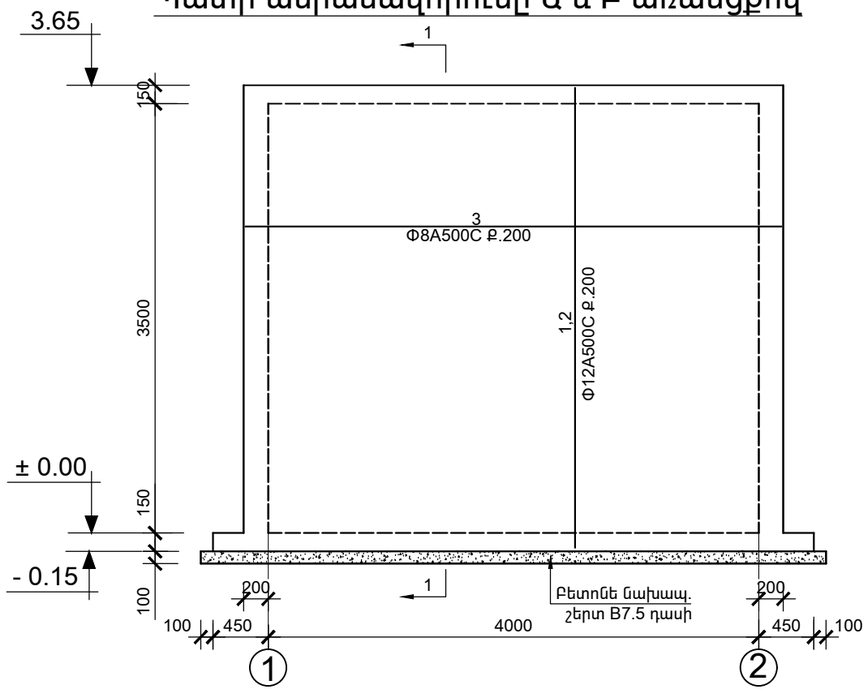

1 - 1

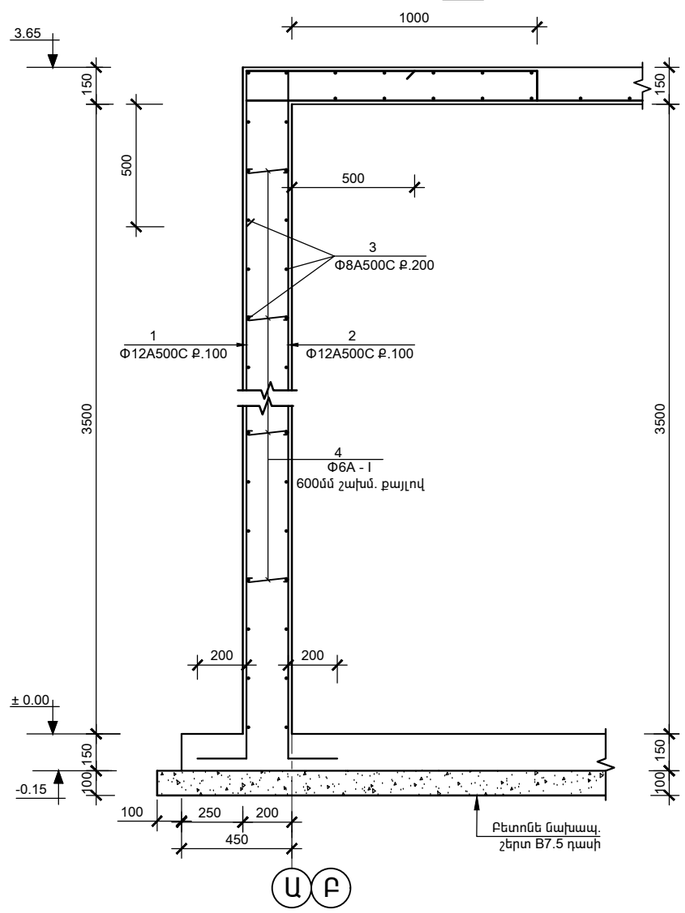

Մեկ Ե/Բ էլեմենտի ամրանի մասնագիրը

էլեմենտի անվ.կամ մակնիշը	Հ/Հ	Ծանոթություն	Քան. հատ	Քաշը կգ.	Ընտրաքանակը
Պատի ամրանավորում Ա և Բ առանցքներով	1	Φ12A500C L = 4580	21	85.4	Φ6A-I G=5.0կգ.
	2	Φ12A500C L = 4450	21	83.0	Φ8A500C G=77.8կգ.
	3	Φ8A500C L = 5470	36	77.8	Φ12A500C G=168.4կգ.
	4	Φ6A-I L =320	70	5.0	
		Բետոն B25 դասի W4	--	3.1մ^3	

Հ/Հ	էսքիզ
1	630 — 3750 — 200
2	500 — 3750 — 200
3	550 — 4370 — 550
4	170

Փոփոխություն	Ամիս/ամսաթիվ	Դիտողություն	Հեղինակ	Ստուգեց
ԵՐԵՎԱՆ 2024թ.		Պատվիրատու՝ ՀՀ Գեղարքունիքի մարզի Սևան համայնք		
		Նախագծա-նախահաշվային փաստաթղթերի մշակման աշխատանքներ		
Տնօրեն	Վ.Ղազարյան	Սևան համայնքի Ծովագյուղ բնակավայրի մշակույթի տան շինության հիմնանորոգման աշխատանքներ	Աշխատանքային նախագիծ	
Նախագծեց	Վ.Ղազարյան			
Նախագծեց	Ֆ.Ղարիբյան	Պատի ամրանավորումը Ա և Բ առանցքով	Բաժին ԶԶ	
			Թերթ	Թերթեր
			58	60

Պատի ամրանավորումը 2 առանցքով

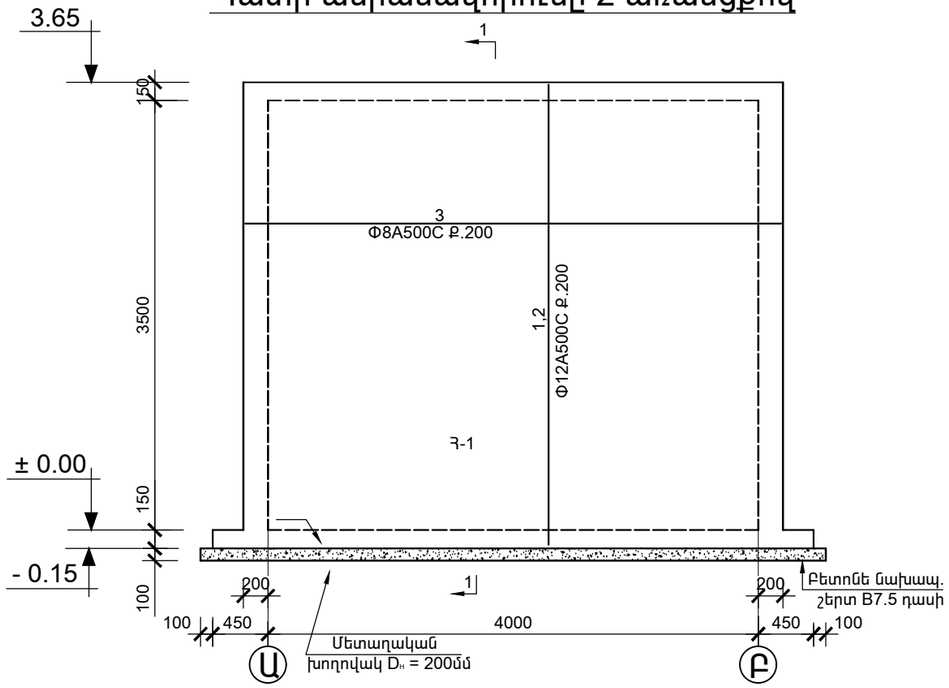

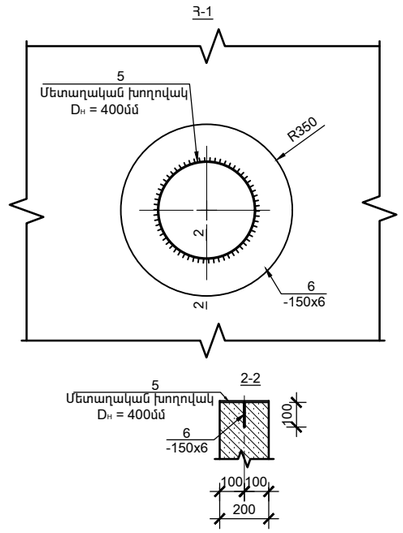

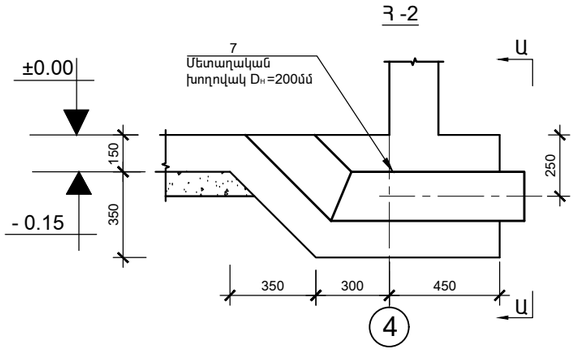

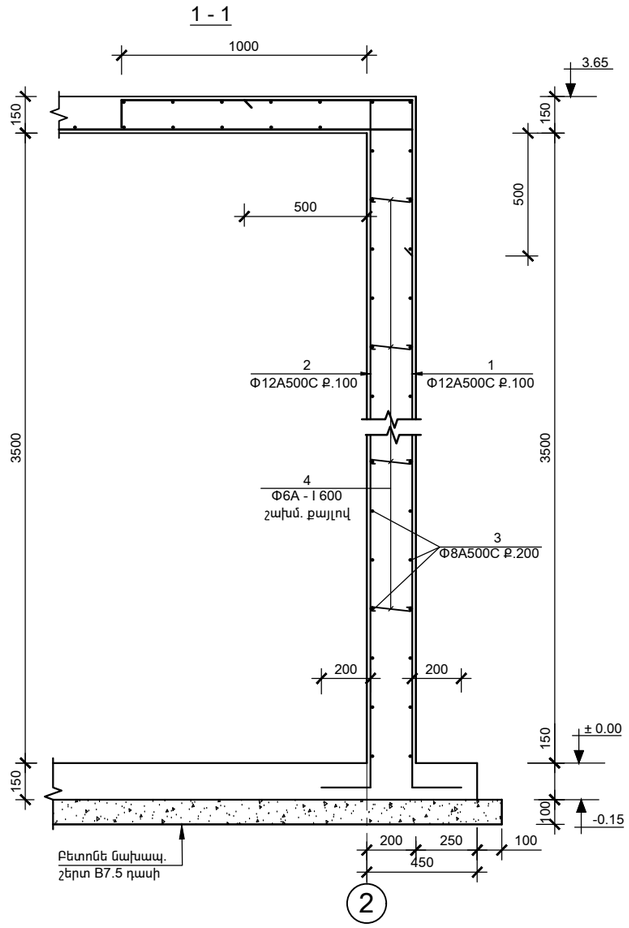

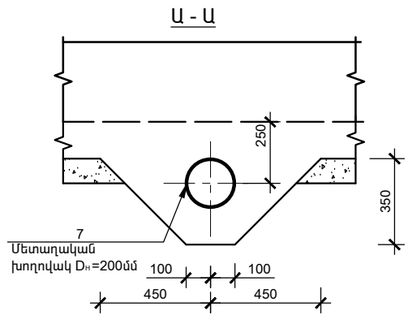

Մեկ Ե/Բ էլեմենտի ամրանի մասնագիրը

էլեմենտի անվ.կամ մակնիշը	Հ/Հ	Ծանոթություն	Քան. հատ	Քաշը կգ.	Ընտրաքանակը
Պատի ամրանավորում 1 առանցքով	1	Φ12A500C L = 4580	21	88.4	Φ6A-I G=5.0կգ.
	2	Φ12A500C L = 4450	21	83.0	Φ8A500C G=77.8կգ.
	3	Φ8A500C L = 5470	36	77.8	Φ12A500C G=168.4կգ.
	4	Φ6A-I L =320	70	5.0	
		Բետոն B25 դասի W4	--	3.1մ^3	
Մետաղական պառյան 3 հատ	5	Մետաղական խողովակ Dн = 400մմ L=200	1	17.5	17.5
	6	-150x6 L =1750	1	12.4	12.4
Մետաղական պառյան 1 հատ	7	Մետաղական խողովակ Dн = 200մմ L=1300	1	32.1	32.1

Հ/Հ	Էսքիզ
1	630 3750 200
2	500 3750 200
3	550 4370 550
4	170

Փոփոխություն	Ամիս/ամսաթիվ	Դիտողություն	Հեղինակ	Ստուգեց

ԵՐԵՎԱՆ 2024թ.

ՊԱՇԱՐՏԱՆ ՀԻՆ

Պատվիրատու՝ ՀՀ Գեղարքունիքի մարզի Սևան համայնք

Նախագծա-նախահաշվային փաստաթղթերի մշակման աշխատանքներ

Տնօրեն	Վ.Ղազարյան	
Նախագծեց	Վ.Ղազարյան	
Նախագծեց	Ֆ.Ղարիբյան	

Սևան համայնքի Ծովագյուղ բնակավայրի մշակույթի տան շինության հիմնանորոգման աշխատանքներ

Աշխատանքային նախագիծ

Պատի ամրանավորումը 2 առանցքով

Բաժին ԶԶ

Թերթ	Թերթեր
59	60

Մետաղական մտոց

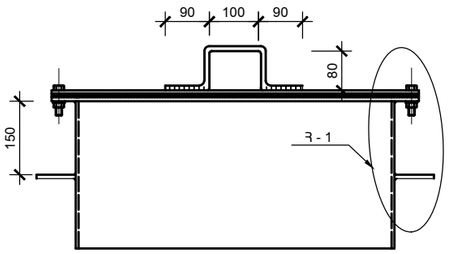

Հանգույց Հ - 1

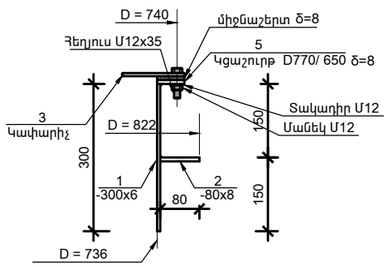

Կափարիչ δ=6մմ

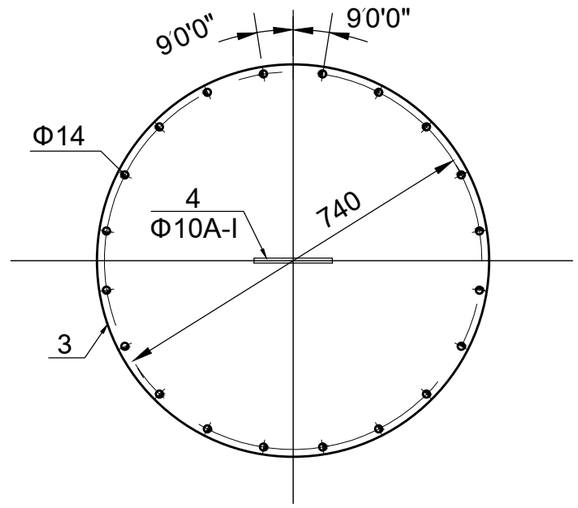

Կցաշուրթ δ=8մմ

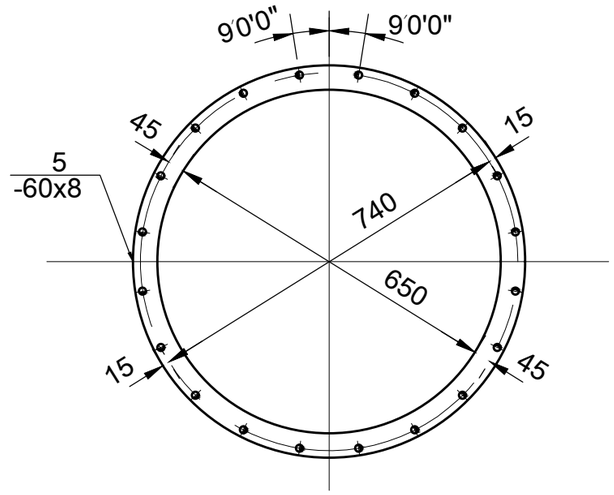

Մետաղական սանդուղք

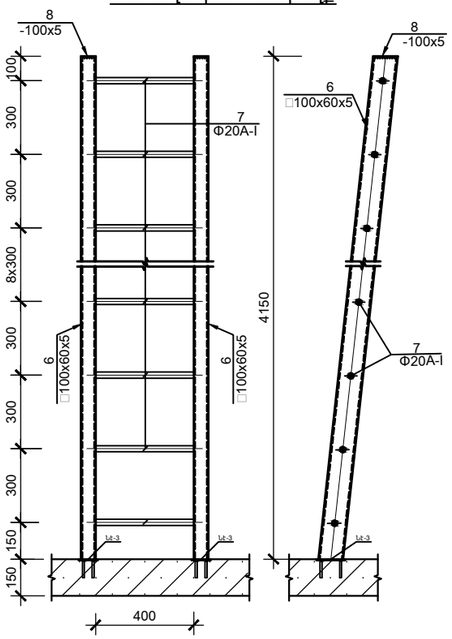

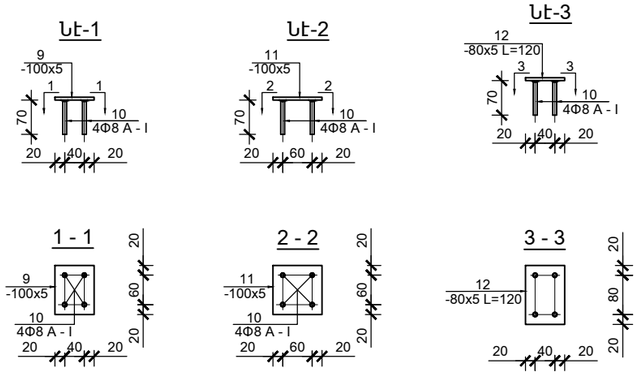

Մեկ մետաղական էլեմենտի մասնագիրը

Էլեմենտի անվանումը	Դիրքը	Էլեմենտի կտրվածքը	Երկարութ. մմ.	Քանակը հատերով	Քաշը կիլոգրամով: մեկ համարիանը	Քաշը կիլոգրամով: ընդհանուրը	Քաշը կիլոգրամով: մակնիշիանը	մետաղի մակնիշիանը	ԳՈՍՏ
Մետաղական մտոց 1 հատ	1	-300x6	2080	1	29.4	29.4	42.0	ВСт3пс6	380-88
	2	-80x8	2330	1	8.8	8.8		ВСт3пс6	380-88
		Եռքակար 1.0%	---	---	3.8	3.8		---	---
Մետաղական կափարիչ 1 հատ	3	-770x 6	770	1	28.0	28.0	31.1	ВСт3пс6	380-88
	4	Φ10A - I	440	1	0.3	0.3		ВСт3	---
		Եռքակար 1.0%	---	---	2.8	2.8		---	---
Կցաշուրթ 1 հատ	5	-60x8	4050	1	15.3	15.3	15.3	ВСт3пс6	380-88
Մետաղական սանդուղք 1 հատ	6	□100x60x5	4150	2	39.8	79.6	92.98	ВСт3пс6	380-88
	7	Φ20A-I	400	12	0.99	11.9		ВСт3	---
	8	-100x5	60	2	0.24	0.48		ВСт3пс6	380-88
		Եռքակար 1.5%	---	---	1.0	1.0		---	---
Նէ - 1 4 հատ	9	-100x5	80	1	0.31	0.31	0.43	ВСт3пс6	380-88
	10	Φ8A-I	70	4	0.03	0.12		ВСт3	---
Նէ - 2 2 հատ	10	Φ8A-I	70	4	0.03	0.12	0.52	ВСт3	---
	11	-100x5	100	1	0.4	0.4		ВСт3пс6	380-88
Նէ - 3 2 հատ	12	-80x5	120	1	0.38	0.8	1.0	ВСт3пс6	380-88
	10	Φ8A-I	70	4	0.11	0.2		ВСт3	---
Առանձին տարրեր 2 մտոց		Հեղույս Մ12x35	--	20	0.049	0.98	---	20	7805-70*
		Մանեկ Մ12	--	20	0.016	0.32		20	5927-70*
		Տակդիր Մ12	--	20	0.0063	0.13		10	11371-78*

ԾԱՆՈԹՈՒԹՅՈՒՆ

1. Բոլոր եռակցման աշխատանքները իրականացնել ըստ II-23-81* շինարարական նորմաների և կանոնների:
2. Բոլոր եռակցման աշխատանքները իրականացնել Э42А էլեկտրոդներով, կարի հաստությունը ընդունել հկ = 5մմ ոչ պակաս:
3. Բոլոր մետաղական կոնստրուկցիաները ներկել երկու շերտով հակաքայքայիչ յուղաներկով:

Փոփոխություն	Ամիս/ամսաթիվ	Դիտողություն	Հեղինակ	Ստուգեց

ԵՐԵՎԱՆ 2024թ.

Պատվիրատու՝ ՀՀ Գեղարքունիքի մարզի Սևան համայնք

Նախագծա-նախահաշվային փաստաթղթերի մշակման աշխատանքներ

Տնօրեն	Վ.Ղազարյան	
Նախագծեց	Վ.Ղազարյան	
Նախագծեց	Ֆ.Ղարիբյան	

Սևան համայնքի Ծովազուր բնակավայրի մշակույթի տան շինության հիմնանորոգման աշխատանքներ

Աշխատանքային նախագիծ

Մետաղական մտոց և սանդուղք

Բաժին ԶԶ	
Թերթ	Թերթեր
60	60